DESPIECE TECNICO

Barbacoa
Charcoal
Charcoal
Lavastein Grill
Grill Pietra Lavica

Gama 900

Modelos:

BG9-05
BG9-05-I
BG9-10
BG9-10-I

Abril 2001 April

FAGOR

Fagor Industrial

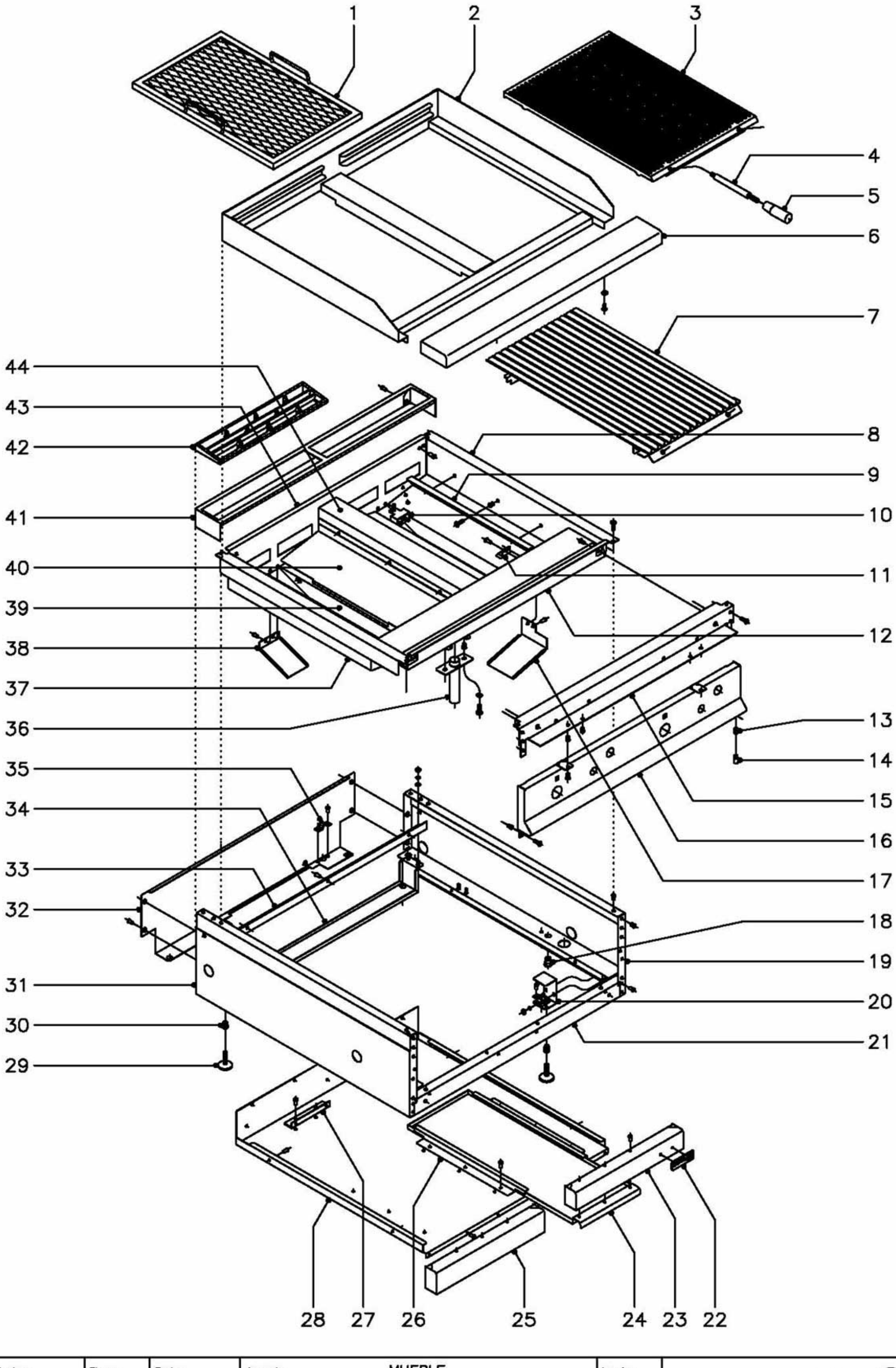

N plano	Firma	Fecha	Aparato	Lamina	
C–1007		4–2001	MUEBLE BARBACOAS 900	1	Fagor Industrial S.Coop. Oñate

MOD.	BARBACOAS 900	ZONA	MUEBLE	PLANO	C-1007

ITEM	CODIGO	DENOMINACION	TEXTO	BG9-05	BG9-10								NOTAS
1	T055405	Rejilla		1	2								
2	T055429	Encimera completa		1	-								
2	T065414	Encimera completa		-	1								
3	T055413	Parrilla fundida		1	2								
4	T055439	Varilla alargadera asa		2	4								
5	T055440	Asa de parrilla		2	4								
6	X165400	Anterior de mesa 1/2 M.		1	-								
6	R165431	Anterior de mesa 1 M.		-	1								
	Q302022	Arandela plana Ø16xØ6x1,2		2	2								
	Q152004	Tornillo aplastado M-5x13		2	2								
7	T055428	Parrilla inoxidable en "V"		1	2								
7	T055447	Parrilla inoxidable en "Z"		1	2								
8	H015404	Lateral de mesa derecho		1	1								
	Q152004	Tornillo aplastado M-5x13		2	2								
	Q221342	Remache exagonal M-5		2	2								
9	T035405	Soporte rejilla		2	4								
	Q012031	Tornillo exagonal M-5x10		6	12								
	Q221342	Remache exagonal M-5		6	12								
10	T035404	Soporte quemador		1	2								
	Q419005	Remache tubular Ø4x8		4	8								
11	T052603	Cubrepiloto		1	2								
	Q419005	Remache tubular Ø4x8		2	4								
12	H015400	Anterior interior de mesa		1	-								
12	H025400	Anterior interior de mesa		-	1								
	Q419005	Remache tubular Ø4x8		4	4								
13	Q221343	Remache exagonal M-6		2	2								
14	Q151336	Tornillo eje superior puerta		1	2								Solo cuando llevan puertas
15	X162667	Escuadra amarre anterior mesa		1	-								
15	R162613	Escuadra amarre anterior mesa		-	1								

MOD.	BARBACOAS 900	ZONA	MUEBLE	PLANO	C-1007

ITEM	CODIGO	DENOMINACION	TEXTO	BG9-05	BG9-10								NOTAS
	Q221342	Remache exagonal M-5		6	6								
	Q152004	Tornillo aplastado M-5x13		6	6								
16	H012802	Panel portamandos 1/2 M.		1	-								
16	H022802	Panel portamandos 1 M.		-	1								
	Q221342	Remache exagonal M-5		4	4								
	Q152004	Tornillo aplastado M-5x13		4	4								
17	T052608	Recogegrasas anterior		1	2								
	Q419005	Remache tubular Ø4x8		2	2								
18	R221345	Remache exagonal M-10		2	2								
19	R162810	Panel lateral dercho		1	1								
20	H012805	Escuadra amarre pata		2	2								
	Q242030	Arandela muelle A-5		4	4								
	Q162030	Tuerca exagonal M-5		4	4								
21	U652651	Liston amarre zocalo 1/2 M.		1	-								
21	H022604	Liston amarre zocalo 1 M.		-	1								
	Q419005	Remache tubular Ø4x8		4	4								
22	U262806	Escudo FAGOR		1	1								
	Q221023	Clips sujecion escudo		2	2								
23	H012809	Asa de bandeja		1	-						Se elimina cuando llevan puertas		
23	H012804	Asa de bandeja derecha		-	1						Se elimina cuando llevan puertas		
	Q419005	Remache tubular Ø4x8		3	3								
24	H012808	Bandeja recogegrasas		1	2								
25	H012806	Asa de bandeja izquierda		-	1						Se elimina cuando llevan puertas		
	Q419005	Remache tubular Ø4x8		-	3								
26	U562640	Guia de bandeja		-	4								
	Q419005	Remache tubular Ø4x8		-	12								
27	U325611	Escuadra tope bandeja		1	2								
	Q419005	Remache tubular Ø4x8		2	4								

MOD.	BARBACOAS 900	ZONA	MUEBLE	PLANO	C-1007

ITEM	CODIGO	DENOMINACION	TEXTO	BG9-05	BG9-10								NOTAS
28	H012602	Base de bandejas 1/2 M.		1	-								
28	H022602	Base de bandejas 1 M.		-	1								
	Q419005	Remache tubular Ø4x8		4	12								
29	Z200105	Pata regulable		4	4								
30	Q221345	Remache exagonal M-10		4	4								
31	R162812	Panel lateral izquierdo		1	1								
32	R152811	Panel posterior 1/2 M.		1	-								
32	R162813	Panel posterior 1 M.		-	1								
	Q419005	Remache tubular Ø4x8		4	4								
33	H012603	Escuadra posterior base bandejas		1	-								
33	H022603	Escuadra posterior base bandejas		-	1								
	Q419005	Remache tubular Ø4x8		2	3								
34	H012606	Refuerzo posterior patas 1/2 M.		1	-								
34	H022606	Refuerzo posterior patas 1 M.		-	1								
	Q302022	Arandela plana Ø16xØ6x1,2		4	4								
	Q242030	Arandela muelle A-5		4	4								
	Q162030	Tuerca exagonal M-5		4	4								
35	X010503	Muelle enganche piton		4	4								
	Q419007	Remache tubular Ø3,2x6		8	8								
36	T055424	Tubo desagüe		1	1								
	Q221342	Remache exagonal M-5		2	2								
	Q302022	Arandela plana Ø16xØ6x1,2		2	2								
	Q012031	Tornillo exagonal M-5x10		2	2								
37	H015403	Lateral de mesa izquierdo		1	1								
	Q012031	Tornillo exagonal M-5x10		2	2								
	Q221342	Remache exagonal M-5		2	2								
38	H015402	Recogegrasas posterior		1	2								
	Q419005	Remache tubular Ø4x8		2	4								
39	H025402	Lateral central de mesa		-	2								

MOD.	BARBACOAS 900	ZONA	MUEBLE	PLANO	C-1007

ITEM	CODIGO	DENOMINACION	TEXTO	BG9-05	BG9-10								NOTAS
40	T055442	Chapa proteccion derecha		1	2								
s/n	T055425	Chapa proteccion izquierda		1	2								
41	R205429	Soporte embellecedor 1/2 M.		1	-								
41	R205428	Soporte embellecedor 1 M.		-	1								
	Q419005	Remache tubular Ø4x8		2	2								
42	R205425	Embellecedor chimenea		1	2								
43	H015405	Posterior interior de mesa 1/2 M.		1	-								
43	H025403	Posterior interior de mesa 1 M.		-	1								
	Q419005	Remache tubular Ø4x8		4	4								
44	T065400	Central de mesa		-	1								
	Q419005	Remache tubular Ø4x8		-	6								

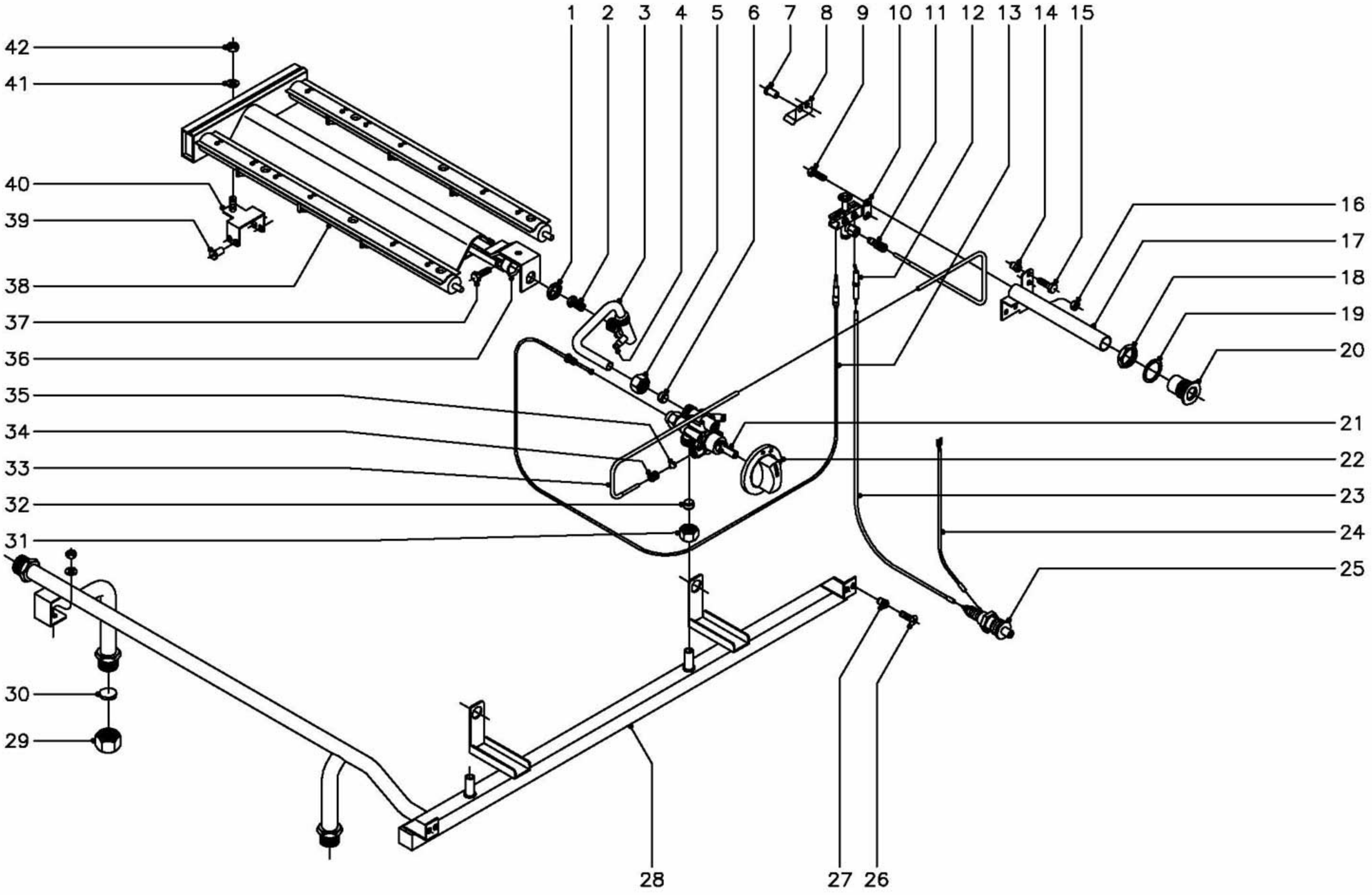

N plano	Firma	Fecha	Aparato	Lamina	
C−1008		4−2001	PARTE FUNCIONAL BARBACOAS 900	2	Fagor Industrial S.Coop. Onate

MOD.	BARBACOAS 900	ZONA	PARTE FUNCIONAL	PLANO	C-1008

ITEM	CODIGO	DENOMINACION	TEXTO	BG9-05	BG9-10								NOTAS
1	Q223019	Tuerca exagonal 3/8''		1	2								
2	U112401	Tobera Ø 1,55 (Butano - Propano)		1	2								
2	1011600	Tobera Ø 2,25 (Gas Natural)		1	2								
2	9424500	Tobera Ø 5,35 (Gas Villa)		1	2								
3	H015005	Conduccion a quemador		1	2								
4	Q153002	Tornillo toma presion		1	2								
5	T052102	Tuerca M-20x1,5 (p./tubo Ø 12)		1	2								
6	U055043	Bicono (p./tubo Ø 12)		1	2								
7	Q419005	Remache tubular Ø 4x8		2	4								
8	T052603	Cubrepiloto		1	2								
9	Q012031	Tornillo exagonal M-5x10		4	8								
10	U322118	Piloto completo		1	2								
	U442138	Inyector piloto Ø 0,25 (B.P.y G.V.)		1	2								Regular para G.V.
	U442137	Inyector piloto Ø 0,40 (Gas Natural)		1	2								
11	U442133	Racord con bicono Ø 4		1	2								
12	X012101	Bujia de encendido		1	2								
13	U222130	Termopar L=600 mm.		1	2								
14	Q221342	Remache exagonal M-5		2	4								
15	Q012031	Tornillo exagonal M-5x10		2	4								
16	Q162030	Tuerca exagonal M-5		4	8								
17	H015010	Tubo de encendido		1	2								
18	Q221324	Tuerca exagonal 3/4''		1	2								
19	Q306027	Arandela junta Ø33,8xØ27x1,5		1	2								
20	S112804	Embellecedor tubo de encendido		1	2								
21	T052100	Grifo PEL (By-pass Ø 1,3)		1	2								
22	S312110	Boton de mando Ø 10		1	2								
23	R613030	Cable bujia a piezoelectrico		1	2								
24	U333003	Cable masa a piezoelectrico		1	2								
25	S113034	Piezoelectrico		1	2								

MOD.	BARBACOAS 900	ZONA	PARTE FUNCIONAL	PLANO	C-1008

ITEM	CODIGO	DENOMINACION	TEXTO	BG9-05	BG9-10								NOTAS
26	Q152004	Tornillo aplastado M-5x13		2	2								
27	Q221342	Remache exagonal M-5		2	2								
28	H015008	Tubo distribuidor general		1	-								
28	H025003	Tubo distribuidor general		-	1								
	Q302022	Arandela plana Ø16xØ6x1,2		1	1								
	Q162030	Tuerca exagonal M-5		1	1								
29	U635008	Tuerca ciega 3/4"		2	2								
30	Q306051	Arandela tapon Ø 23,5x4		2	2								
31	T052102	Tuerca M-20x1,5 (p./tubo Ø 12)		1	2								
32	U055043	Bicono (p./tubo Ø 12)		1	2								
33	H015007	Conduccion piloto a grifo		1	2								
34	T052101	Racord M-10x1 (p./tubo Ø 4)		1	2								
35	U265026	Bicono (p./tubo Ø 4)		1	2								
36	U325707	Regulador de aire		1	2								
37	Q012031	Tornillo exagonal M-5x10		1	2								
38	T055701	Quemador		1	2								
39	Q419005	Remache tubular Ø 4x8		4	8								
40	T035404	Soporte quemador		1	2								
41	Q302022	Arandela plana Ø16xØ6x1,2		1	2								
42	Q162030	Tuerca exagonal M-5		1	2								

MOD.	BARBACOAS 900	ZONA	VARIOS	PLANO	

ITEM	CODIGO	DENOMINACION	TEXTO	BG9-05	BG9-10								NOTAS
	H 016502	Folleto de instrucciones		1	1								
	T056501	Carbon volcanico (bolsa 3,5 Kg.)		2	4								

MOD.	BARBACOAS 900	ZONA	PIEZAS ESPECIFICAS PARA LOS DISTINTOS GASES	PLANO	C-1008

ITEM	CODIGO	DENOMINACION	TEXTO	BG9-05	BG9-10								NOTAS
		BUTANO - PROPANO											
2	U112401	Tobera Ø 1,55		1	2								
11	U442138	Inyector piloto Ø 0,25		1	2								
s/n	U136501	Indicador (Butano - Propano)		1	1								
		GAS NATURAL											
2	1011600	Tobera Ø 2,25		1	2								
11	U442137	Inyector piloto Ø 0,40		1	2								
s/n	U134402	Indicador (Gas Natural)		1	1								
		GAS VILLA											
2	9424500	Tobera Ø 5,35		1	2								
11	U442138	Inyector piloto Ø 0,25		1	2								Regular para G.V.
s/n	U134310	Indicador (Gas Villa)		1	1								