CL 2351W

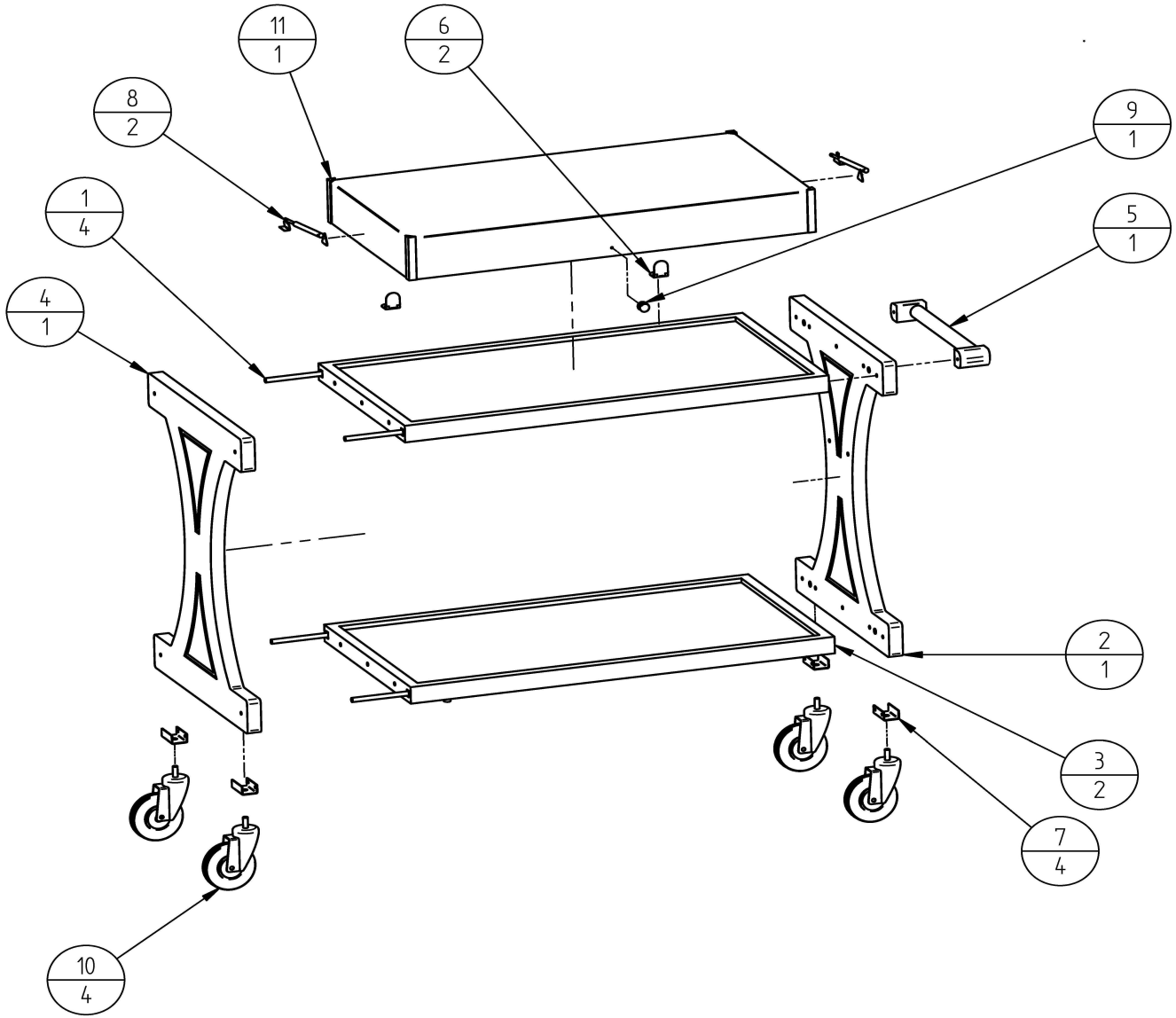

N.POZ.	CODICE	DENOMINAZIONE	QUAN.
1	SL0099	BACCHETTA	4
2	SL0901W	SPALLA	1
3	SL0737W	PIANO	2
4	SL0069W	SPALLA	1
5	SL0603W	MANICO	1
6	SL0361	CERNIERA	2
7	SL1238	PORTARUOTA	4
8	SL0471	BRACCETTO	2
9	SL0875	POMELLO	1
10	SL0093	RUOTA	4
11	SL0021	CUPOLA	1