1	LAVAGGIO INFERIORE
2	LAVAGGIO SUPERIORE
3	VASCA LAVAGGIO
4	GRUPPO RISCIACQUO
5	GRUPPO BOILER DISTRIBUZIONE ACQUA
6	QUADRO ELETTRICO
7	PORTA
8	PORTA
9	GUIDE E FILTRI
10	BASAMENTO
11	CARROZZERIA CAPOTTA
12	CARROZZERIA CAPOTTA

lamber	LAVAGGIO INFERIORE - LAVAGE INFERIEUR LOWER WASHING - UNTERER WASCHROHR	MOD. LP6-LP8	TAV. 1 A ED. 04/98

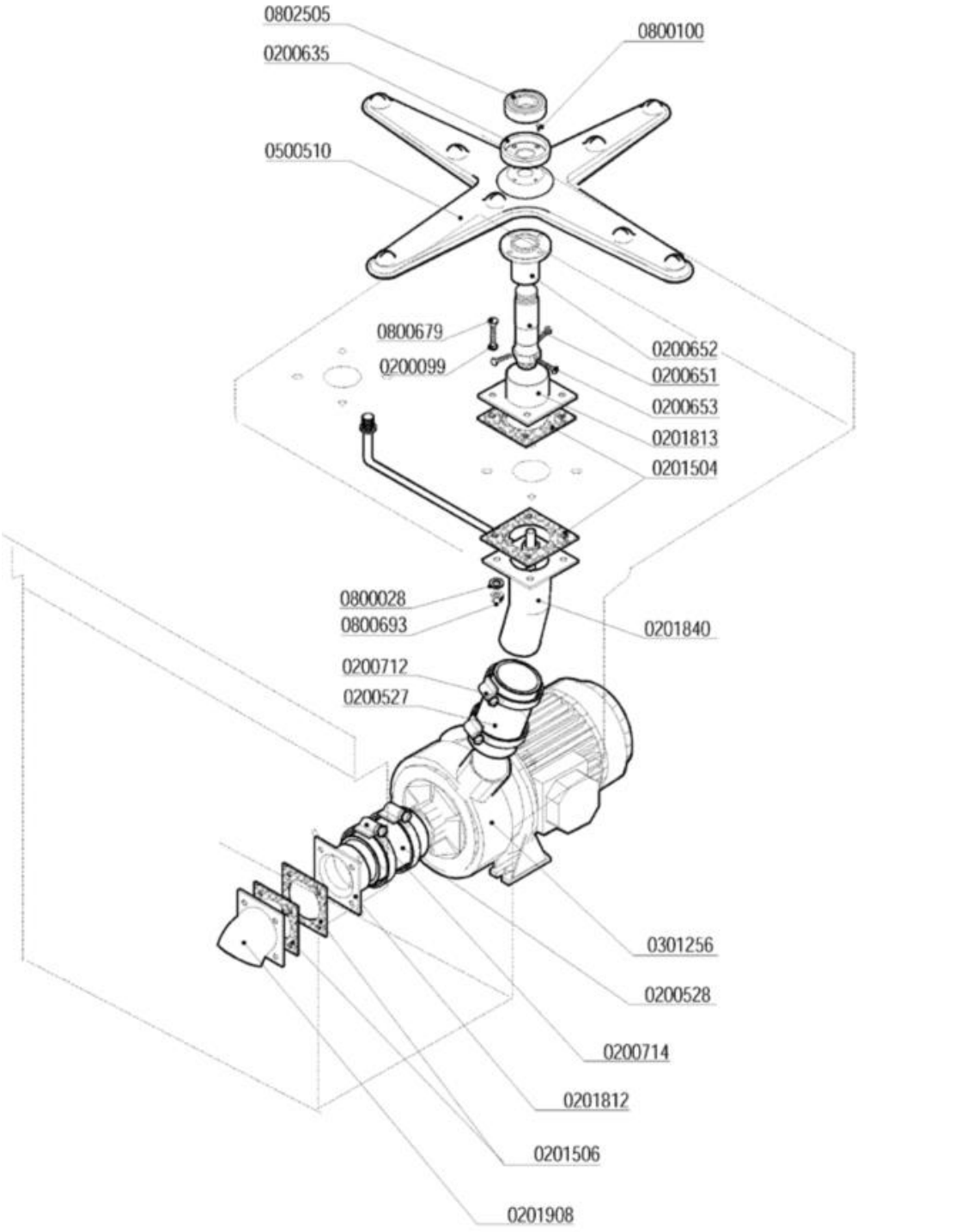

Codice	Descrizione
0200099	Guarnizione Nyltite M8
0200527	Tubo RADIOR d.i.60
0200528	Tubo RADIOR d.i.80
0200635	Bussola porta cuscinetto LP 4426
0200651	Perno mul.lavaggio inferiore LP 5021
0200652	Bussola centraggio mul.lav.inf. LP 5023
0200653	Vite centraggio mulin.lav.inf.LP 5143
0200712	Fascetta robusta 52-76/12.7
0200714	Fascetta robusta 78-102/12.7
0201504	Guarnizione 100x100xsp.3 F.61 Matic 3966
0201506	Guarnizione 100x100xsp.3 F.72 3451
0201812	Flangia esterna pompa HP3 LP 4090-4089
0201813	Flangia interna mul.lav.LP 4405-3966
0201840	Collettore lav.ris.in.LP6 dx 4410-3966
0201908	Manicotto inox lavaggio M39 3452-3451
0301256	Elettropompa HP 3 inox DWO300 DX 20º
0500510	Mulinello lavaggio LP 4B-8F NSF
0800028	Rondella piana inox d.8
0800100	Vite inox TPSTCR M4x10
0800679	Vite inox TEM8X30
0800693	Dado OT M8
0802505	Cuscinetto inox 6204H2RS mulinello LP

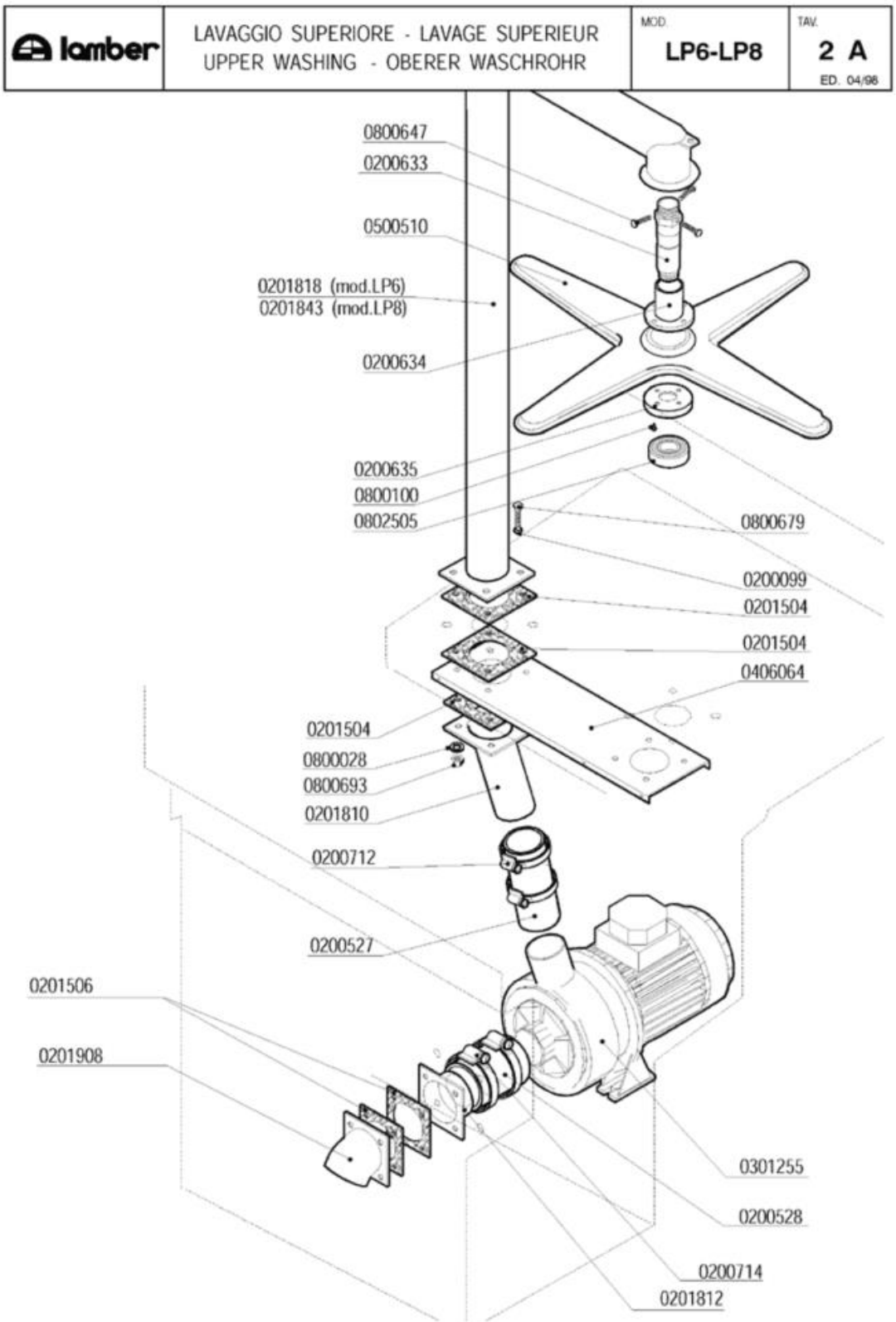
lamber
LAVAGGIO SUPERIORE - LAVAGE SUPERIEUR
UPPER WASHING - OBERER WASCHROHR
MOD.
LP6-LP8
TAV.
2 A
ED. 04/98
0800647
0200633
0500510
0201818 (mod.LP6)
0201843 (mod.LP8)
0200634
0200635
0800100
0802505
0800679
0200099
0201504
0201504
0406064
0201504
0800028
0800693
0201810
0200712
0200527
0201506
0201908
0301255
0200528
0200714
0201812

Codice	Descrizione
0200099	Guarnizione Nyltite M8
0200527	Tubo RADIOR d.i.60
0200528	Tubo RADIOR d.i.80
0200633	Perno supporto mulinello lav.LP 4388
0200634	Bussola centrale mul. lav. sup. LP 5023
0200635	Bussola porta cuscinetto LP 4426
0200712	Fascetta robusta 52-76/12.7
0200714	Fascetta robusta 78-102/12.7
0201504	Guarnizione 100x100xsp.3 F.61 Matic 3966
0201506	Guarnizione 100x100xsp.3 F.72 3451
0201812	Flangia esterna pompa HP3 LP 4090-4089
0201818	Asta lavaggio LP6/LP31 DX 4413-3966
0201908	Manicotto inox lavaggio M39 3452-3451
0301255	Elettropompa HP 3 inox DWO300 SX 30º LP
0500510	Mulinello lavaggio LP 4B-8F NSF
0800028	Rondella piana inox d.8
0800100	Vite inox TPSTCR M4x10
0800647	Vite centraggio perno mul.lav.LP 5014
0800679	Vite inox TEM8X30
0800693	Dado OT M8
0802505	Cuscinetto inox 6204H2RS mulinello LP

lamber	VASCA LAVAGGIO - CUVE LAVAGE WASH TANK - WASCHTANKROHR	MOD. LP6-LP8	TAV. 3 A ED. 04/98

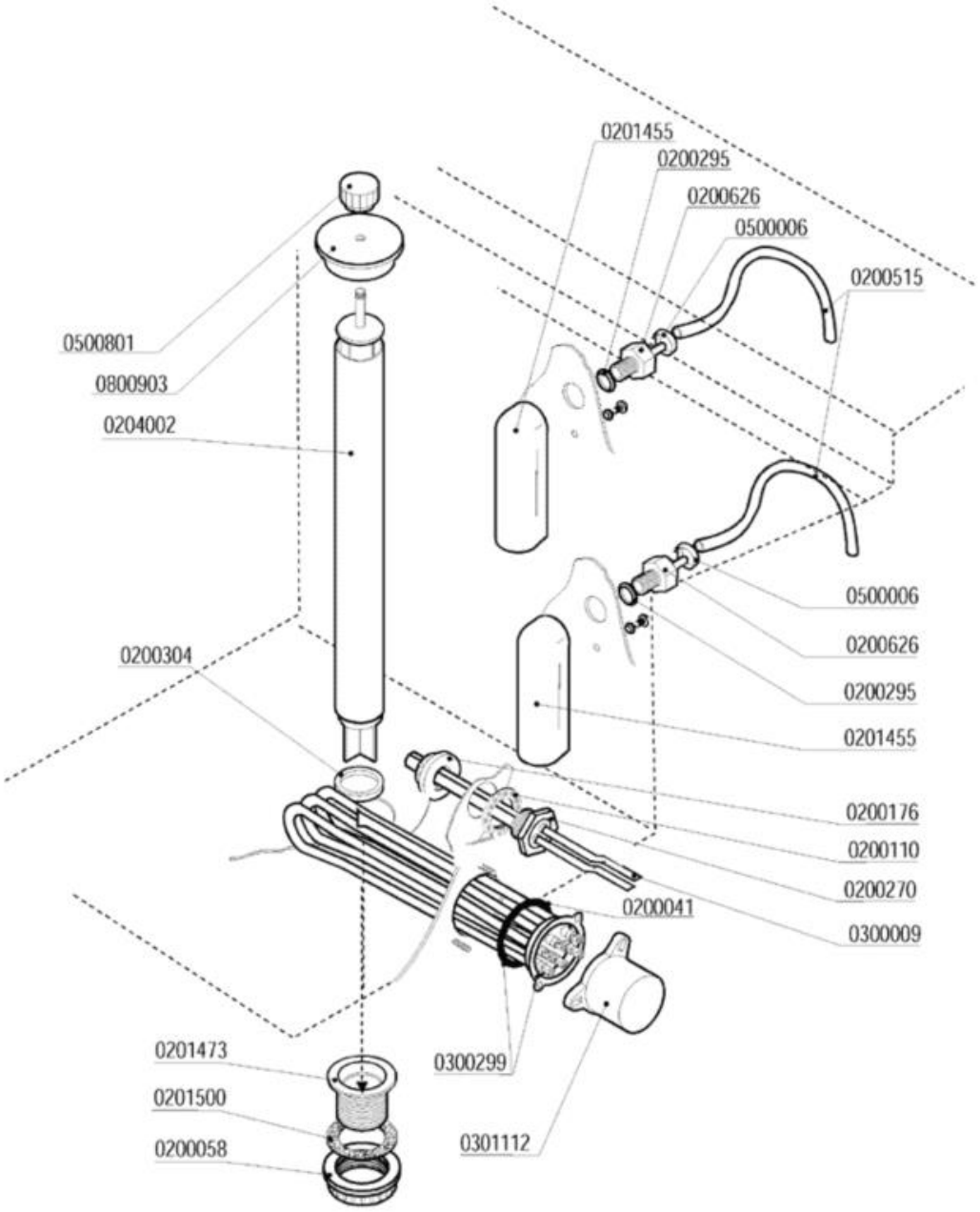

Codice	Descrizione
0200041	OR 6225 resistenza boiler
0200058	Ghiera 1" 1/2
0200110	Guarnizione piana 31x21x2
0200176	Dado 1/2" 2190
0200270	Guaina 1/2" ES25 doppia 7x8x120
0200295	Guarnizione Nyltite M12
0200304	Guarnizione silicone scarico LINEAR
0200515	Tubo pressostato 4,2x10,4
0200626	Portagomma trappola aria ELLE 3381
0201455	Trappola d'aria anteriore L=85 mm
0201473	Piletta scarico LP-Matic-Linear 2396
0201500	Guarnizione piletta scarico MATIC 10 LA
0204002	Troppopieno inox LP-PT 4982
0300009	Molla a frizione Rif.134
0300299	Resistenza 9000W 230/400V flangia inox
0301112	Copriresistenza 1 elemento 3x6mm
0500006	Fascetta SNP2/CLIC 11,5-13,5
0500801	Volantino troppopieno M8
0800903	Coperchio troppopieno Matic 3924/A

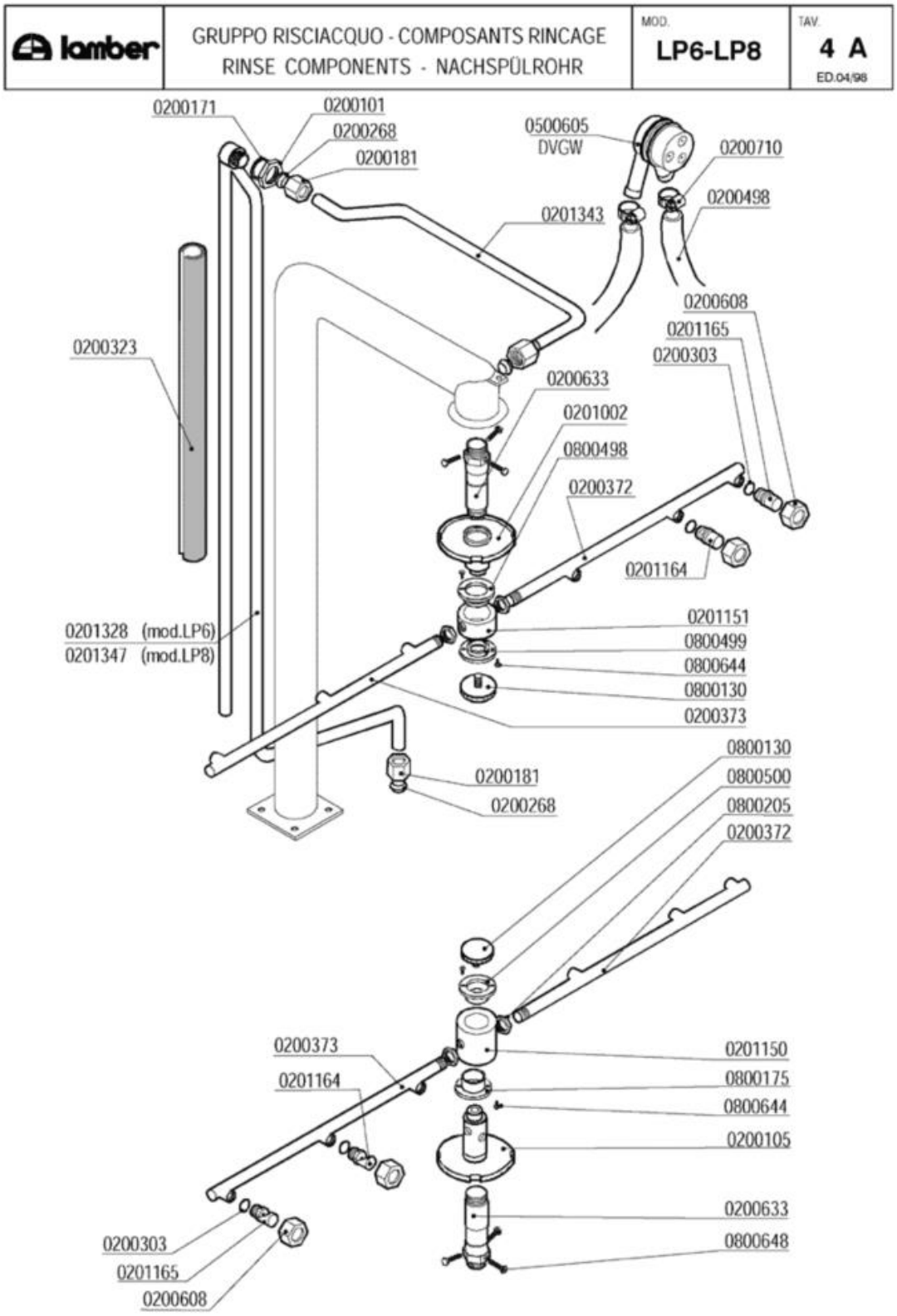
lamber
GRUPPO RISCIACQUO - COMPOSANTS RINCAGE
RINSE COMPONENTS - NACHSPÜLROHR
MOD.
LP6-LP8
TAV.
4 A
ED.04/98
0200171
0200101
0200268
0200181
0500605
DVGW
0200710
0200498
0201343
0200608
0201165
0200303
0200323
0200633
0201002
0800498
0200372
0201164
0201328 (mod.LP6)
0201347 (mod.LP8)
0201151
0800499
0800644
0800130
0200373
0200181
0200268
0800130
0800500
0800205
0200372
0200373
0201164
0201150
0800175
0800644
0200105
0200633
0800648
0200303
0201165
0200608

Codice	Descrizione
0200101	Dado inox 3/8" Gas 55-83
0200105	Perno risciacquo LP-PT ghiera 2019-3418
0200171	Guarnizione piana 27x17x2
0200181	Dado bicono inox 3/8"x12 1040-91
0200268	Bicono TEFLON 3/8"x12
0200303	OR 2021 ugelli risciacquo mescola FDA
0200323	Tubo isolante 12X6 pretagliato
0200372	Braccio di risciacquo P700 DX
0200373	Braccio di risciacquo P700 SX
0200498	Tubo gomma 20 bar 13x23
0200608	**SOSTITUITO DA 0200625**
0200633	Perno supporto mulinello lav.LP 4388
0200710	Fascetta robusta 14-27/12.7
0201002	SOSTITUITO DA 0201003**********
0201150	**CODICE ESAURITO***
0201151	Testina risciacquo rotante 2142
0201164	Ugello risciacquo foro 1,2 D.2612 NSF
0201165	Ugello risciacquo foro 1,5 D.2609 NSF
0201328	Asta risciacquo esterno LP6/31 dx 3669
0201347	Condotta risciacquo sup.est.DX LP8 4327
0500605	Valvola rompivuoto DVGW GD
0800130	Vite mulinello risc.rot.super.671/88
0800175	Bussola mulinello risc.LP d.16.2 2018
0800205	Dado inox M12x1 E16S5
0800498	Bussola mul.risc.PTFE/C25% d.16.2 2143
0800499	Bussola mul.risc.PTFE/C25% d.13.3 2606
0800500	***SOSTITUITO DA 0800499***
0800644	Vite inox TPSTCR M3x8
0800648	Vite inox TEM5X20

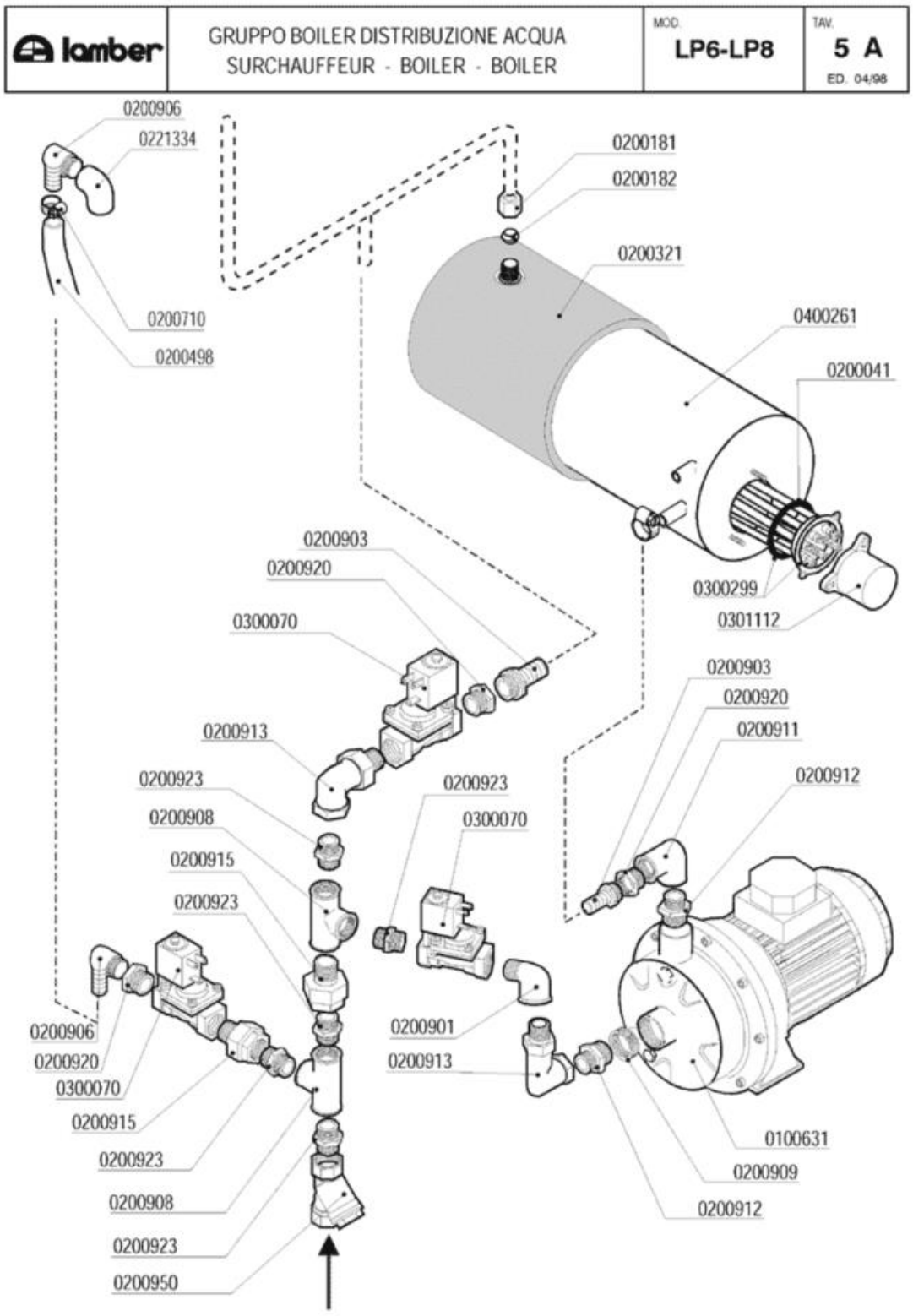
lamber
GRUPPO BOILER DISTRIBUZIONE ACQUA
SURCHAUFFEUR - BOILER - BOILER
MOD.
LP6-LP8
TAV.
5 A
ED. 04/98
0200906
0221334
0200710
0200498
0200181
0200182
0200321
0400261
0200041
0300299
0301112
0200903
0200920
0300070
0200913
0200923
0200908
0200915
0200923
0200906
0200920
0300070
0200915
0200923
0200908
0200923
0200950
0200923
0300070
0200901
0200913
0200903
0200920
0200911
0200912
0100631
0200909
0200912

Codice	Descrizione
0100631	Elettropompa HP 0,75 CDX/A 120-07
0200041	OR 6225 resistenza boiler
0200181	Dado bicono inox 3/8"x12 1040-91
0200182	Bicono OT 3/8"x12 1311-92
0200321	Coibentazione boiler 9lt 2129
0200498	Tubo gomma 20 bar 13x23
0200710	Fascetta robusta 14-27/12.7
0200901	Gomito OT 3/4 MF
0200903	Portagomma OT 1/2x16
0200906	Portagomma OT a gomito 1/2x15
0200908	T OTTONE 3/4
0200909	Riduzione OT 1"1/4M-1"F
0200911	Gomito OT 3/4 FF
0200912	Nipplo ridotto OT 1"-3/4"
0200913	Bocchettone curvo OT 3/4 MF
0200915	Bocchettone diritto OT 3/4 MF
0200920	Manicotto ridotto OT 3/4M-1/2F
0200923	Nipplo OT 3/4
0200950	Filtro OT 3/4
0221334	Gomito 1/2" FF PP
0300070	Elettrovalvola 3/4" FF 24V
0300299	Resistenza 9000W 230/400V flangia inox
0301112	Copriresistenza 1 elemento 3x6mm
0400261	Boiler 8lt L25

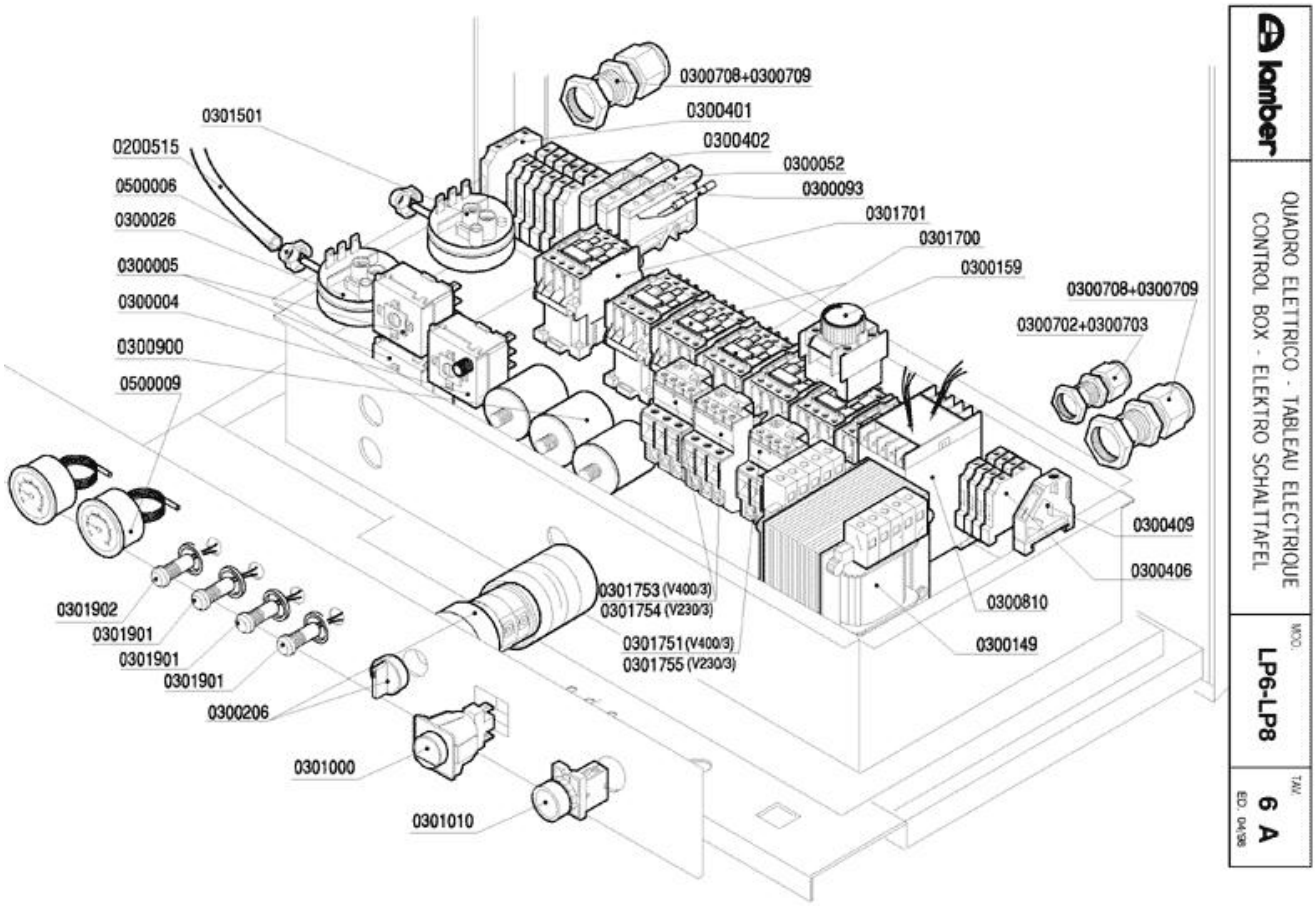
0300708+0300709
0300401
0300402
0300052
0300093
0301701
0301700
0300159
0300708+0300709
0300702+0300703
0300409
0300406
0300810
0300149
0301753 (V400/3)
0301754 (V230/3)
0301751 (V400/3)
0301755 (V230/3)
0301501
0200515
0500006
0300026
0300005
0300004
0300900
0500009
0301902
0301901
0301901
0301901
0300206
0301000
0301010
lamber
QUADRO ELETTRICO - TABLEAU ELECTRIQUE
CONTROL BOX - ELEKTRO SCHALTTAFEL
MOD.
LP6-LP8
TAV.
6 A
ED. 04/98

Codice	Descrizione
0200515	Tubo pressostato 4,2x10,4
0300004	**SOSTITUITO DA 0300196**
0300005	Termostato 90ºC c.2000 1NONC boiler IMIT
0300026	Pressostato 60/30 16A 1NONC
0300052	Portafusibile 5x20
0300093	Fusibile vetro 5x20 4A rapidi
0300149	Trasformatore 150VA 223824415-24
0300159	Bobina temporizz.rit.acc.1-30" LA2DT2
0300206	** SOSTITUITO DA 0301025 ** Selettore
0300401	Morsetto 6 mmq Terra Giallo-Verde
0300402	Morsetto 6 mmq beige
0300406	Morsetto 4 mmq rosso
0300409	Bloccamorsetti plastica
0300702	Pressacavo PG16
0300703	Controdado PG16 "HEICO"
0300708	Pressacavo PG29
0300709	Controdado PG29
0300810	Timer elettronico CL51 24V LP lav.risc.
0300900	Filtro antidisturbo 411135001
0301000	Interruttore bip. 0V 2N0 16 amp COMPLETO
0301010	Pulsante marcia azzurro 1NO testa/corpo
0301501	Pressostato 110/70
0301700	Contattore 25A/AC1 3NA+1NC+1NA 24V
0301751	Relé termico LR2D1307 1,6-2,5A
0301753	Relé termico LR2D1310 4-6A
0301754	Relé termico LRD21314 7-10A
0301755	Relé termico LR2D1308 2,5-4A
0301901	Led verde 24V LP6...PT1500
0301902	Led rosso 24V LP6...PT1500
0500006	Fascetta SNP2/CLIC 11,5-13,5
0500009	Termometro tondo d.52 C/F

lamber	SPORTELLO - PORTE DOOR - TÜR	MOD. **LP6**	TAV. **7 A** ED. 04/98

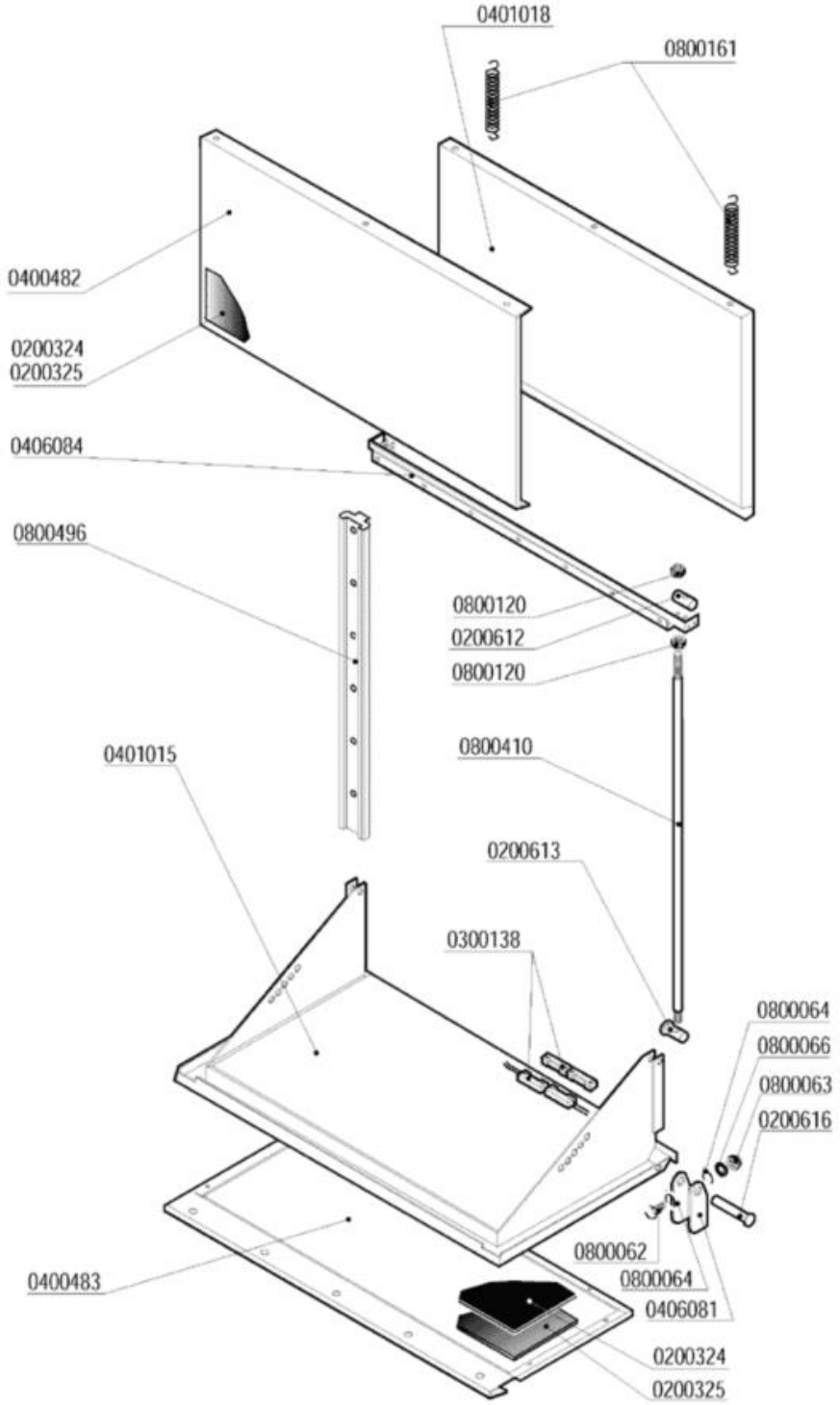

Codice	Descrizione	
0200324	Pannello termoisolante 500x500x5 PE/R30	
0200325	Pannello fonoassorbente 500x500x8 MTP/30	
0200612	Grano tirante sportello sup.LP6-31 2651	
0200613	Grano tirante sportello inf.LP6-31 2651	
0200616	Perno staffa sportello LP6 2650	
0300138	Micro contatto magnetico 1NO +0800142	
0400482	Pannello sportello superiore LP6 2895	
0400483	Pannello sportello inferiore LP6 6347	
0401015	Sportello inferiore LP6 2816	
0401018	Sportello superiore LP6 2804	
0406081	Staffa sportello inferiore LP 2649	
0406084	Sgocciolatoio sportello sup.LP6 2633	
0800062	Vite inox TEM6x20	
0800063	Dado inox M6	
0800064	Rondella piana inox diam.6x18	
0800066	Rondella grower inox diam.6	
0800120	Dado inox M8	
0800161	Molla porta superiore LP6/Finecorsa LINEAR	
0800410	Tirante sportello LP6-LP31 2652	
0800496	Guida scorrimento sport.sup LP6-31 2653	

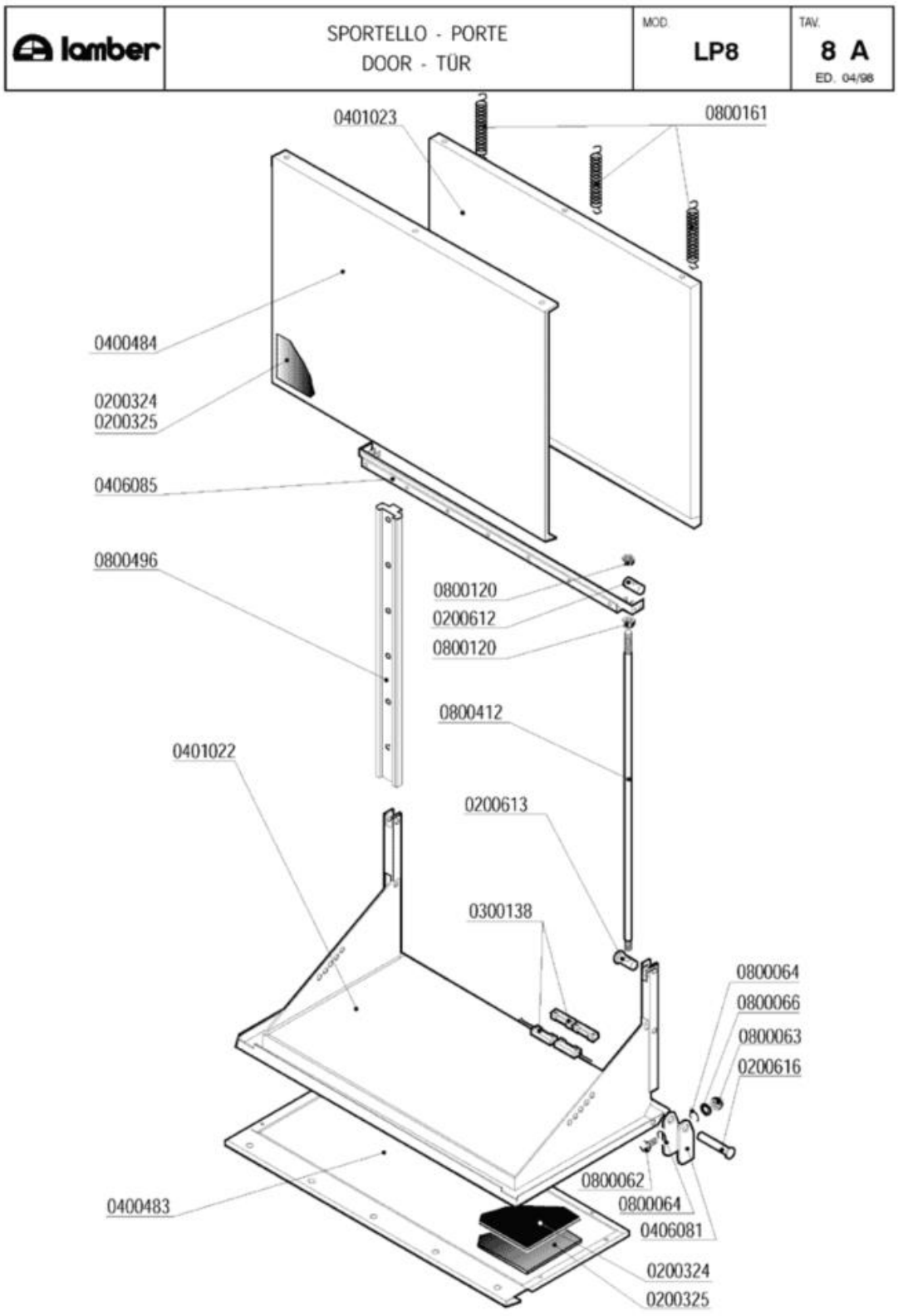
lamber
SPORTELLO - PORTE
DOOR - TÜR
MOD.
LP8
TAV.
8 A
ED. 04/98
0401023
0800161
0400484
0200324
0200325
0406085
0800496
0800120
0200612
0800120
0800412
0401022
0200613
0300138
0800064
0800066
0800063
0200616
0800062
0800064
0406081
0200324
0200325
0400483

Codice	Descrizione
0200324	Pannello termoisolante 500x500x5 PE/R30
0200325	Pannello fonoassorbente 500x500x8 MTP/30
0200612	Grano tirante sportello sup.LP6-31 2651
0200613	Grano tirante sportello inf.LP6-31 2651
0200616	Perno staffa sportello LP6 2650
0300138	Micro contatto magnetico 1NO +0800142
0400483	Pannello sportello inferiore LP6 6347
0401022	Sportello inferiore LP8 4419
0406081	Staffa sportello inferiore LP 2649
0406085	Sgocciolatoio sportello sup.LP8 4421
0800062	Vite inox TEM6x20
0800063	Dado inox M6
0800064	Rondella piana inox diam.6x18
0800066	Rondella grower inox diam.6
0800120	Dado inox M8
0800161	Molla porta superiore LP6/Finecorsa LINEAR
0800412	Tirante sportello LP8 4420
0800496	Guida scorrimento sport.sup LP6-31 2653

lamber	GUIDE E FILTRI - GLISSIERE ET FILTRES SLIDE AND FILTERS - KORBFÜHRUNG UND FILTER	MOD. LP6-LP8	TAV. 9 A ED. 04/98

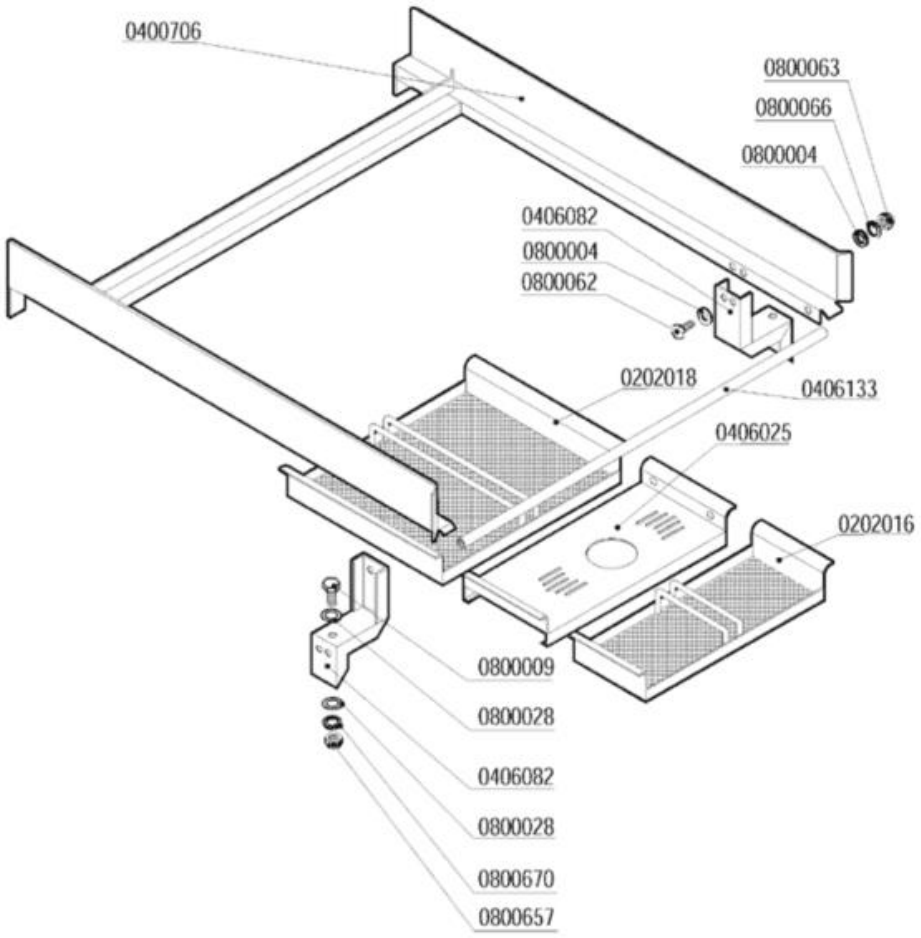

Codice	Descrizione
0202016	Filtro cassetto LP6-PT850 anteriore 2361
0202018	Filtro cassetto LP6-PT850 posterior.2362
0406025	Supporto troppopieno LP6-PT850 2360
0406082	Supporto guida LP6/LP31 2885
0406133	Traverso ant.guida cestello LP6/8 4741
0800004	Rondella piana inox d.6 UNI6592
0800009	Vite inox TEM8x15
0800028	Rondella piana inox d.8
0800062	Vite inox TEM6x20
0800063	Dado inox M6
0800066	Rondella grower inox diam.6
0800657	Dado inox autobloccante M8
0800670	Rondella grower inox diam.8

lamber	BASAMENTO - SOCLE BASE - SOCKEL	MOD. LP6-LP8	TAV. 10 A ED. 04/98

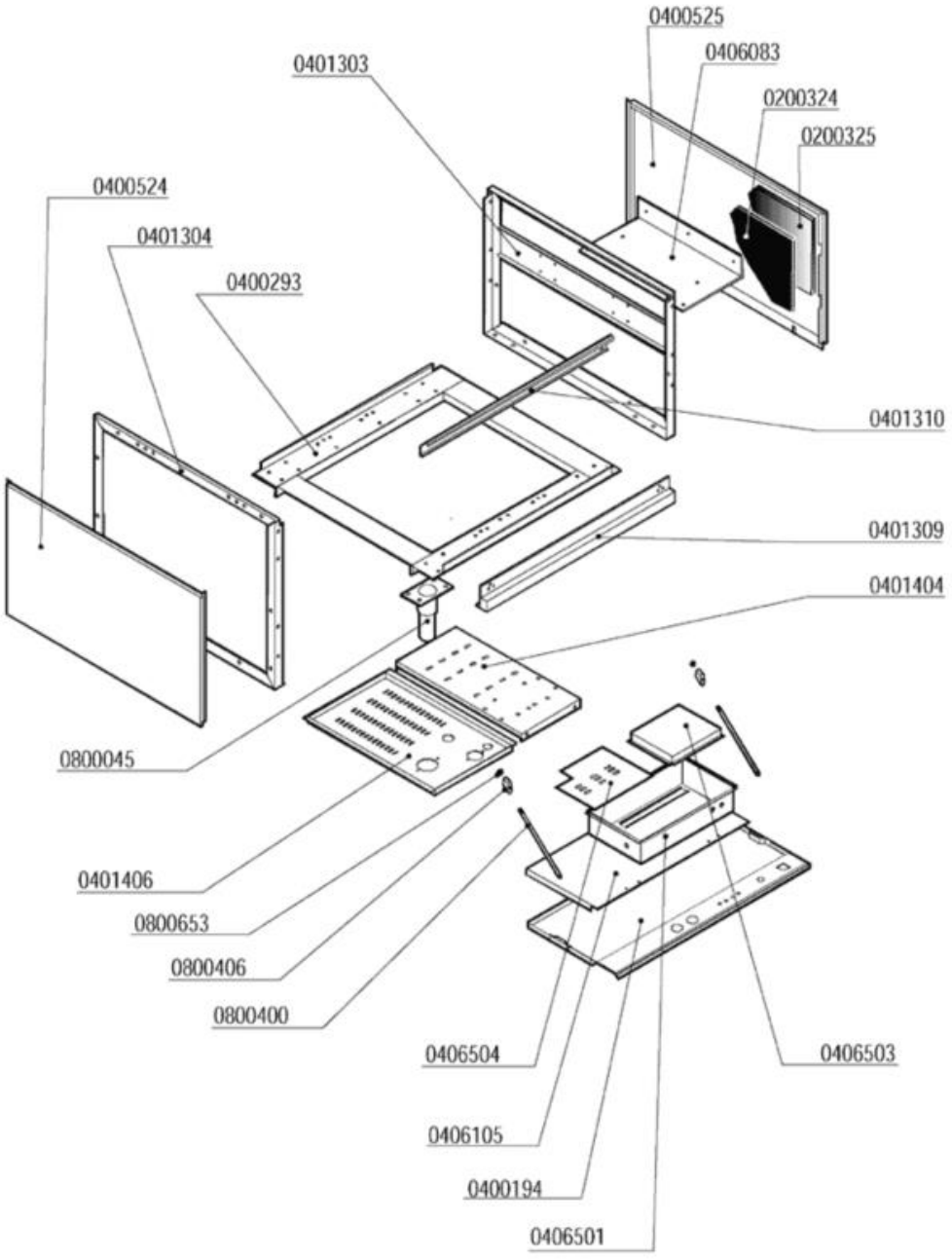

Codice	Descrizione
0200324	Pannello termoisolante 500x500x5 PE/R30
0200325	Pannello fonoassorbente 500x500x8 MTP/30
0400524	Pannello lat.inf.SX LP-PT 2936
0400525	Pannello laterale infer.DX LP-PT 2938
0406501	Cassetta comando LP6/PT850 2364
0800045	Piedino inox 2"x160 100x85x2,5
0800400	Tirante sportello M5x305 795
0800406	** SOSTITUITO 0800402 **
0800653	Dado inox autobloccante M5

lamber	CARROZZERIA CAPOTTA - CARROSSERIE CAPOTE HOOD - KARROSSERIE HAUBE	MOD. LP6	TAV. 11 A ED. 04/98

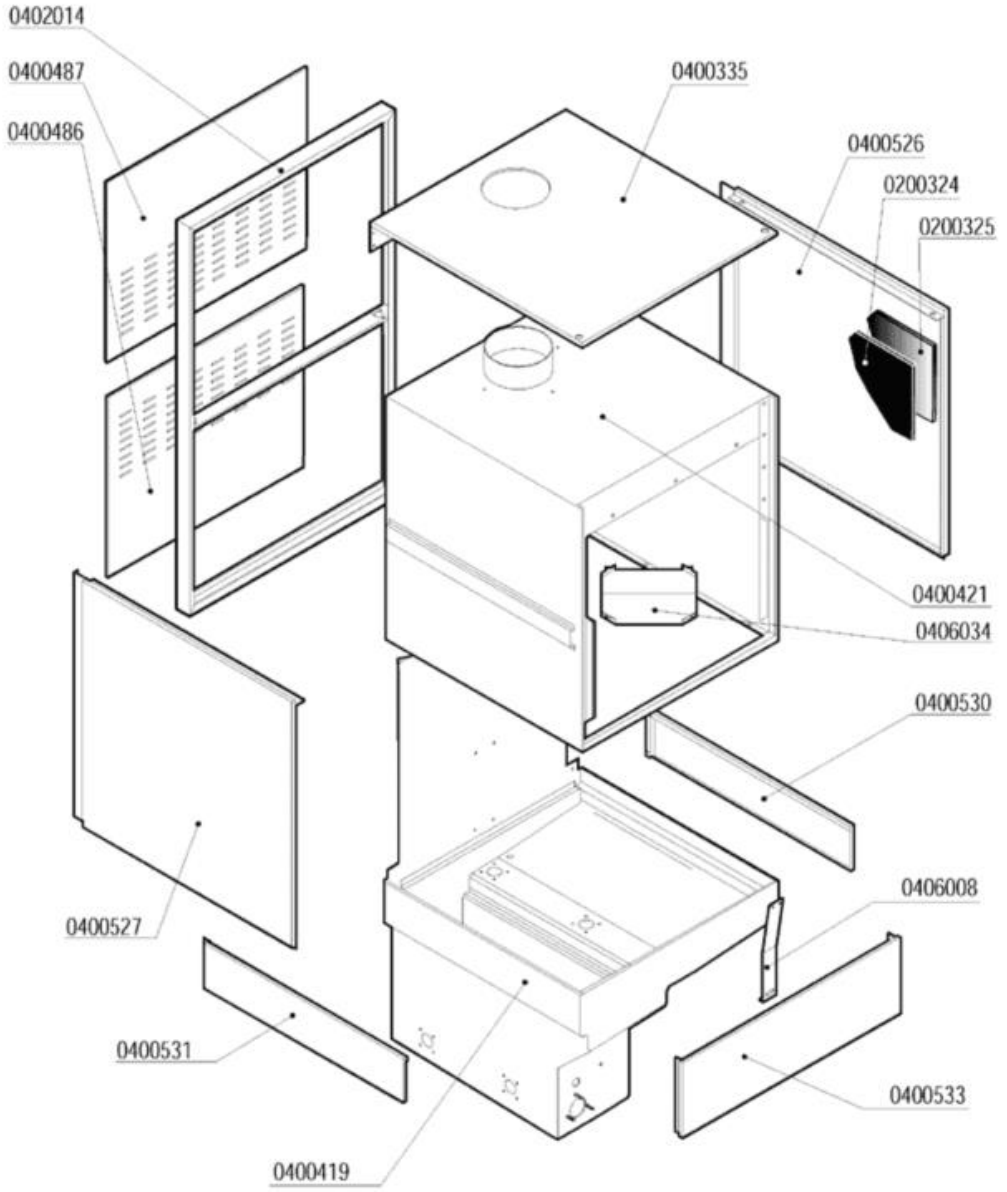

Codice	Descrizione
0200324	Pannello termoisolante 500x500x5 PE/R30
0200325	Pannello fonoassorbente 500x500x8 MTP/30
0400487	Pannello retro superiore LP6-PT850 2337
0400526	Pannello laterale sup.DX LP6/LP31 7520
0400527	Pannello laterale sup.SX LP6/LP31 7520
0406008	Supporto micro vasca ELLE 2871

lamber	CARROZZERIA CAPOTTA - CARROSSERIE CAPOTE HOOD - KARROSSERIE HAUBE	MOD. LP8	TAV. 12 A ED. 04/98

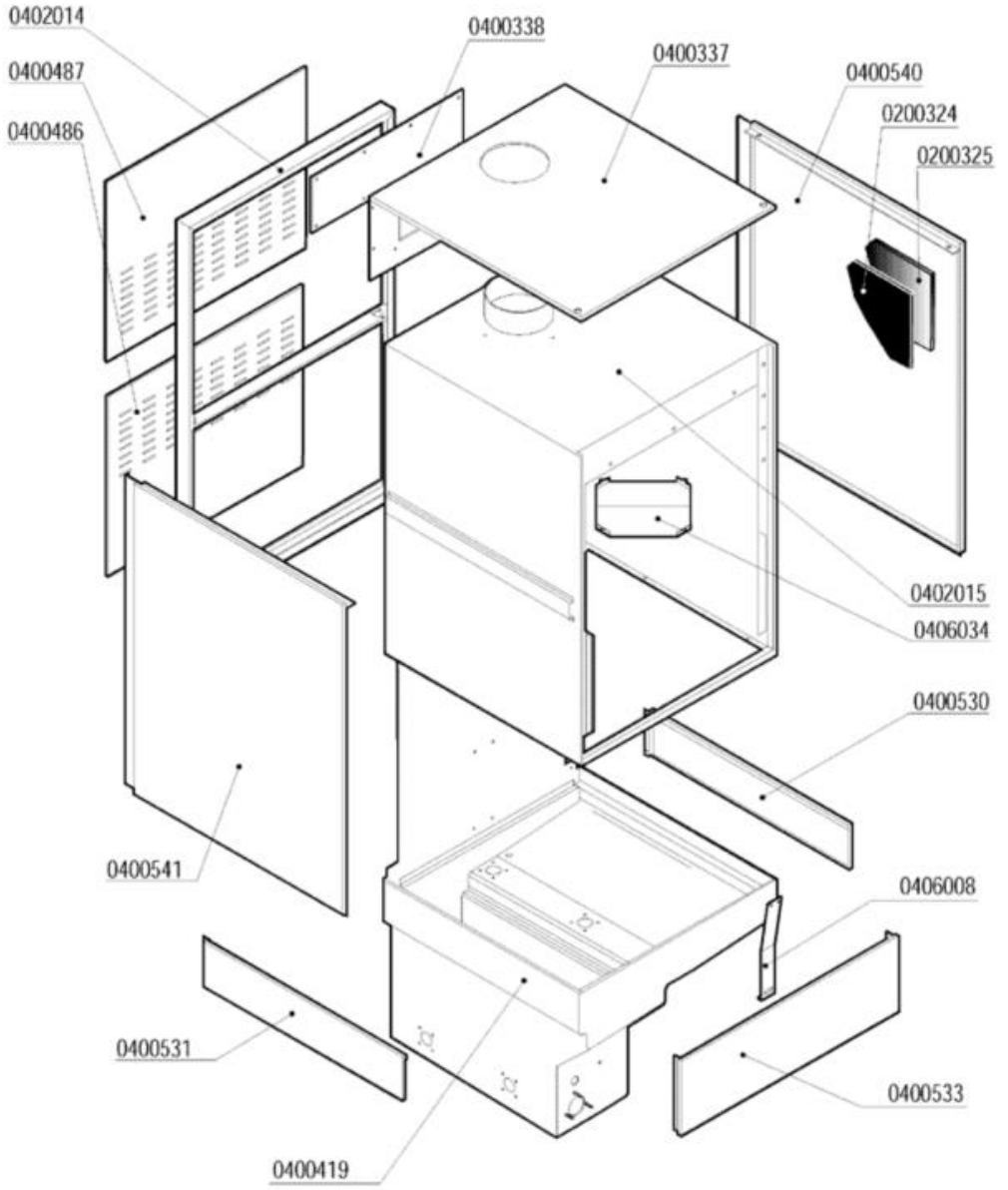

Codice	Descrizione
0200324	Pannello termoisolante 500x500x5 PE/R30
0200325	Pannello fonoassorbente 500x500x8 MTP/30
0400487	Pannello retro superiore LP6-PT850 2337
0406008	Supporto micro vasca ELLE 2871