until 2015.09

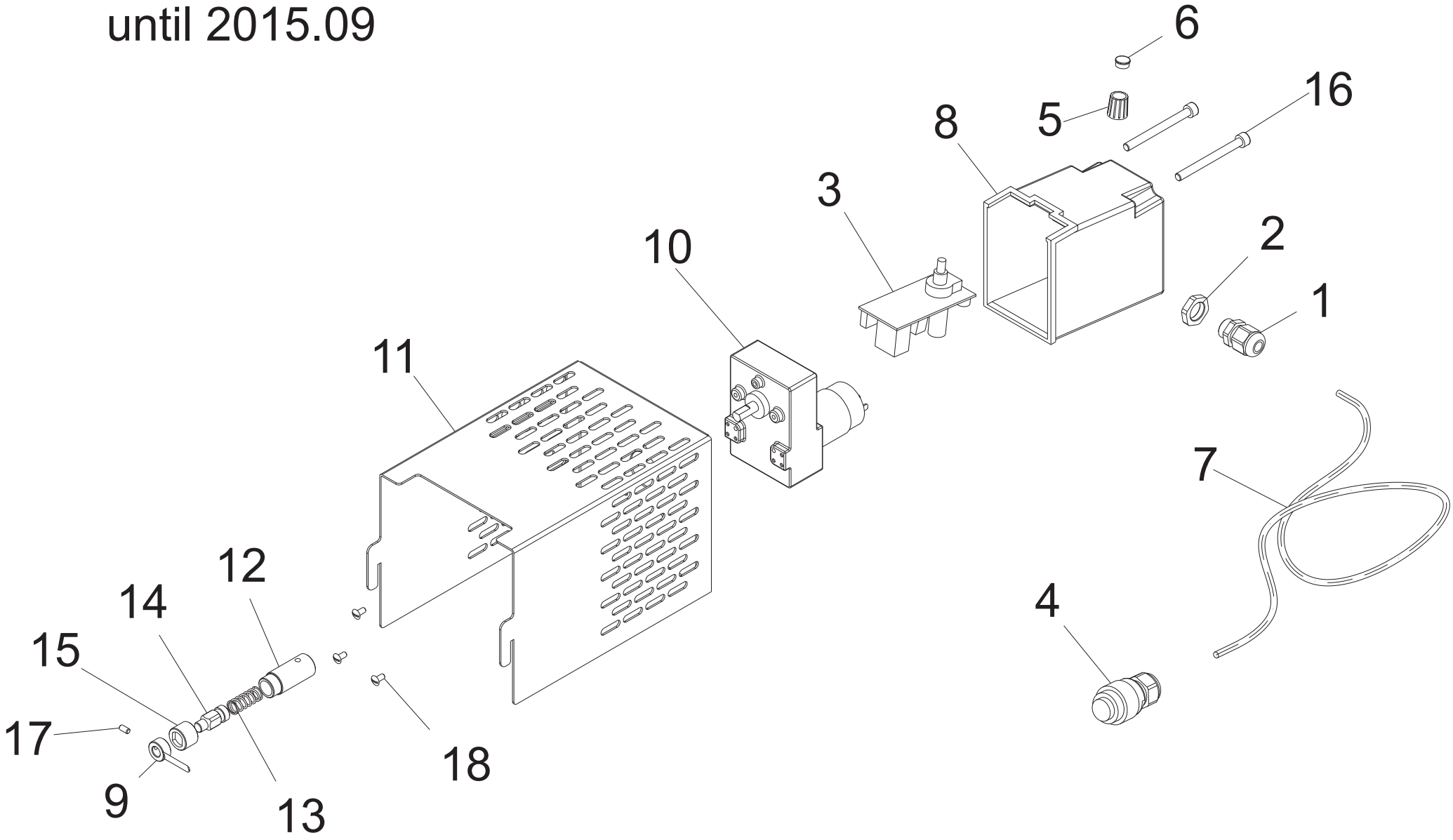

until 2015.09

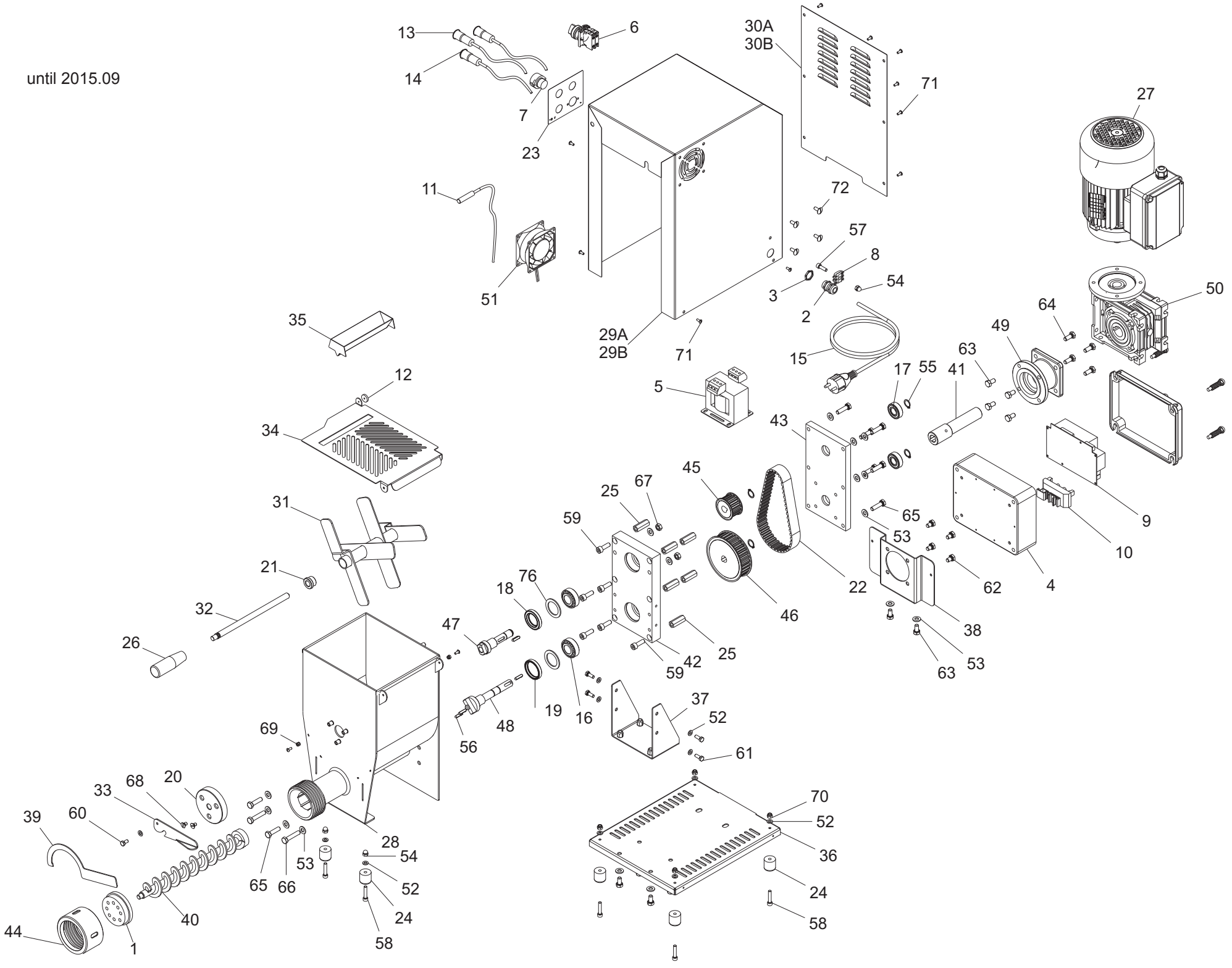

CONCERTO - until 2015.09

Riferin	Nome prodotto	Codice
1	TRAFILA DA IMPASTO PASTA 5	LF142505201
2	PRESSACAVO OTT.NICH.PG 11	LF1010063
3	DADO OTT.NICH.PG 11	LF1010063A
4	CASSETTA GW 44207	LF1010704
5	TRASFORMATORE 24V. IS IDR	LF1011202
6	INTERRUT. LUMIN. VENTOLA CIAOPASTA	LF102500010
7	CONN. FEMM. CA3GD X TAGLIAPASTA	LF102505001
8	MORSETTO A PETTINE X EQUIPOTENZ. BZ	LF1030522050
9	SCHEDA INVERSIONE TC-ME R3 EQ.	LF1033031
10	SCHEDA PROT. SOVRACORRENTE EQ.	LF1033036
11	MICROMAG.310 SO IX/GFMEC/TC32F	LF1033302
12	MAGNETE RICOPERTO DIA.17 M634 NA BA	LF1039712
13	PULSANTE SPIA ACCIAIO OMEGA 24 V	LF1041015
14	PULSANTE IX STOP RIALZ CAV ET NC-NO	LF1041018
15	CAVO 3 X 1 CON SPINA SHUKO	LF1061005
16	CUSCINETTO 32004 2RS ME 20 MP COMP	LF1143201
17	CUSCINETTO 6202 2RS	LF1150001
18	ANEL.TEN. 28-45-7 DOPPIO LABBRO	LF122505001
19	ANELLO TENUTA 3545-7	LF1241003
20	FLANGIA ANT VASCA PASTA 5	LF142505005
21	BOCCOLA PALA PASTA 5	LF142505007
22	CINGHIA DENTATA T10-500 25 PASTA 5	LF142505015
23	MOSTRINA PULSANTI PASTA 5	LF142505030
24	PIEDINO GOMMA DIAM 25 H=25	LF1433003
25	DIST. ESAG.ACC.ZINC. M8X35 TCM LONG	LF1493710
26	POMELLO SU CATEN. IP 50 - 100	LF1541003
27	MOT. PAM 80 B 14 4 POLI MONO ME EVO	LF1844603
28	VASCA COMPLETA PASTA 5	LF202505001
29	CARENA COMPLETA PASTA 5	LF202505005
29 B	CARENA VERNICIATA PASTA 5	LF202505130
30 A	CARTER POST CARENA PASTA 5	LF202505010
30 B	CARTER VERNICIATO PASTA 5	LF202505132
31	PALA COMPLETA PASTA 5	LF202505015
32	ASTA PALA PASTA 5	LF202505020
33	LEVA FISSAGGIO ASTA PALA PASTA 5	LF202505023
34	COPERCHIO INOX VASCA PASTA 5	LF202505035
35	IMBUTO DOSATORE IX PASTA 5	LF202505037
36	FONDELLO CARENA PASTA 5	LF202505101
37	OMEGA FISS. FONDELLO PASTA 5	LF202505105
38	OMEGA RIDUTTORE PASTA 5	LF202505110
39	LEVA SBLOCCO GHIERA PASTA 5	LF202505135
40	ELICA PASSO FISSO PASTA 5	LF202505201
41	PERNO RIDUTTORE PASTA 5	LF202505205
42	PIASTRA TRASM. FRONT PASTA 5	LF202505220
43	PIASTRA TRASM. POST PASTA 5	LF202505225
44	GHIERA INOX FISS. TRAFILA PASTA 5	LF202505250
45	PULEGGIA PICCOLA Z15 T10 PASTA 5	LF202505255

46	PULEGGIA GRANDE Z32 T10 PASTA 5	LF202505258
47	PERNO X PULEG TRASC PALA PASTA 5	LF202505261
48	PERNO X PULEG TRASC ELICA PASTA 5	LF202505264
49	FLANGIA MOTORIDUTTORE INT. AUT	LF202908210
50	RID. NMRV 050 B14 I=50 P80 ME 30 MP	LF2043340
51	VENTOLA RAFFREDAMENTO ROLLER	IB5036830
52	RONDELLA PIANA DIN 125 D 6	IX2125006
53	RONDELLA PIANA DIN 125 D 8	IX2125008
54	DADO CIECO DIN 1587 M 6	IX21587LC006
55	ANELLI D ARRESTO DIN 471 D 15E	IX2471015
56	LINGUETTE DIN 6885/A 5X5X20	IX26885A050520
57	VITE TCEI DIN 912 M 6X20	IX2912006020
58	VITE TCEI DIN 912 M 6X30	IX2912006030
59	VITE TCEI DIN 912 M 8X25	IX2912008025
60	VITE TE DIN 933 M 6X12 T.F.	IX2933006012
61	VITE TE DIN 933 M 6X16 T.F.	IX2933006016
62	VITE TE DIN 933 M 8X12 T.F.	IX2933008012
63	VITE TE DIN 933 M 8X16 T.F.	IX2933008016
64	VITE TE DIN 933 M 8X20 T.F.	IX2933008020
65	VITE TE DIN 933 M 8X30 T.F.	IX2933008030
66	VITE TE DIN 933 M 8X40 T.F.	IX2933008040
67	DADO ES. DIN 934 M 8	IX2934008
68	VITE TSP- DIN 963 M 6X20	IX2963006020
69	DADO AUTOBLOCC. ES DIN 982 M 4 ALTO	IX2982004
70	DADO AUTOBLOCC. ES DIN 982 M 6 ALTO	IX2982006
71	VITE POELIERS M 4X10	IX2POEL004010
72	VITE POELIERS M 6X10	IX2POEL006010
73	SPES. FELTRO LANA D42X30 SP2	LF142502020
1	PRESSACAVO PLASTICA PG 9	LF1010069
2	DADO PLASTICA PG 9	LF1010069A
4	CONN. MASC. CA3LS X TAGLIAPASTA	LF102505005
5	MANOPOLA NERA D.15MM PER LIN R/H	LF102505021
6	CAPPUCCIO NERO PIATTO PER LIN R/H	LF102505022
8	COPERTURA IN PVC MOT. TAGLIAPASTA 5	LF142505020
9	COLT. SING. APPL.TAGLIAP. PASTA 5	LF152500010
10	MOTORE DC 20W TAGLIAPASTA	LF182505000
11	LAMIERA MOT. TAGLIAPASTA PASTA 5	LF202505030
12	SUPP. PERNO TAGLIAPASTA PASTA 5	LF202505280
13	MOLLA PERNO TAGLIAPASTA PASTA 5	LF202505283
14	PERNO FOLLE TAGLIAPASTA PASTA 5	LF202505286
15	GHIERA PERN TAGLIAPASTA PASTA 5	LF202505289
16	VITE TCEI DIN 912 M 6X70 TUTTO FILE	IX2912006070
17	VITE SENZA TESTA DIN 913 M 4X14 CE	IX2913004014
18	VITE POELIERS M 4X8	IX2POEL004008