SAGI - ARMADIO REFRIGERATO 145 CM CON VASCA REFRIGERATA
QL14RVR - 20-04-2009 »

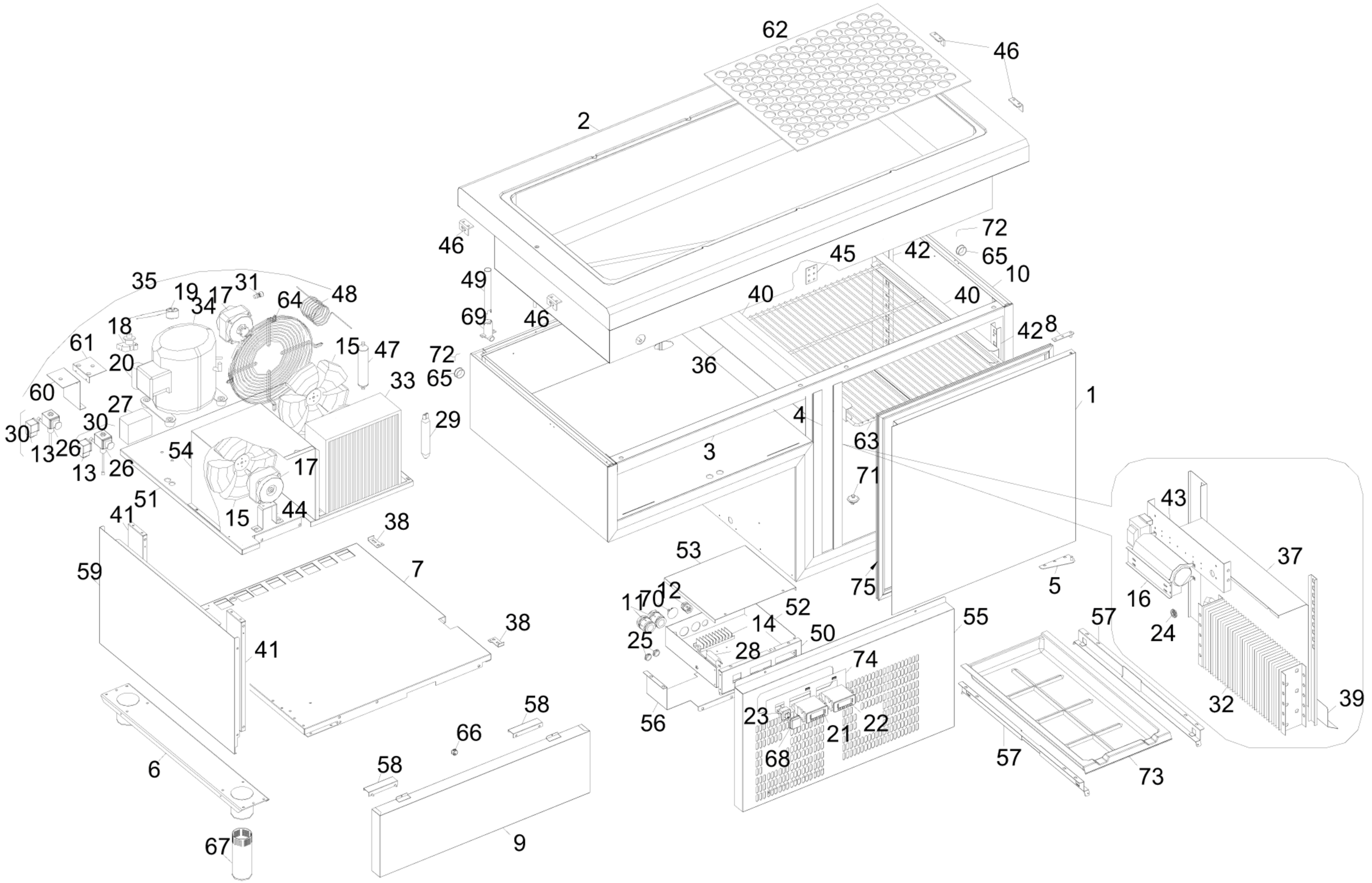

SAGI - ARMADIO REFRIGERATO 145 CM CON VASCA REFRIGERATA
QL14RVR - A000520-GRUPPO ALZATE DI DISTRIBUZIONE - 20-04-2009 »

