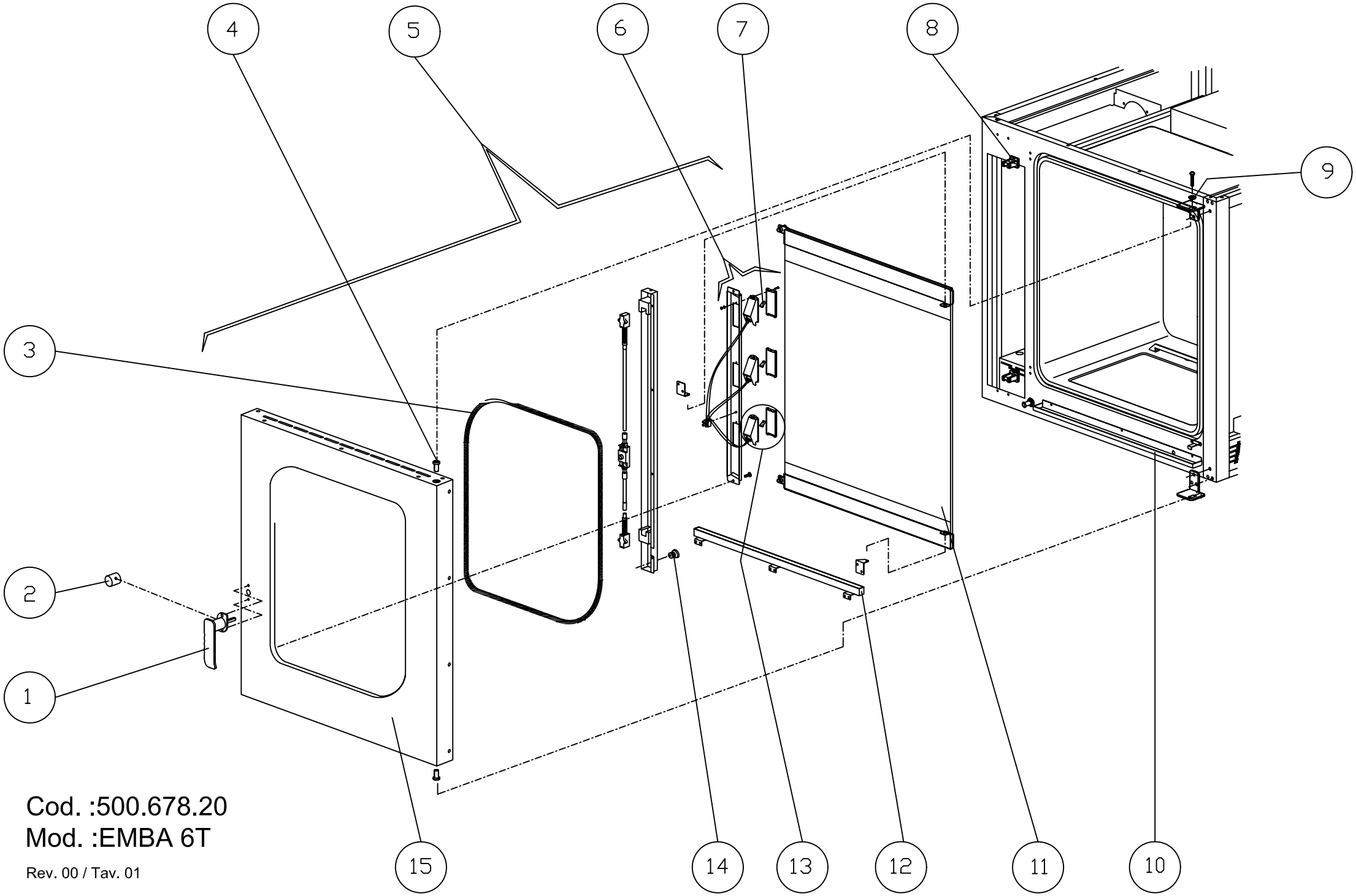

Cod. :500.678.20
Mod. :EMBA 6T

Rev. 00 / Tav. 01

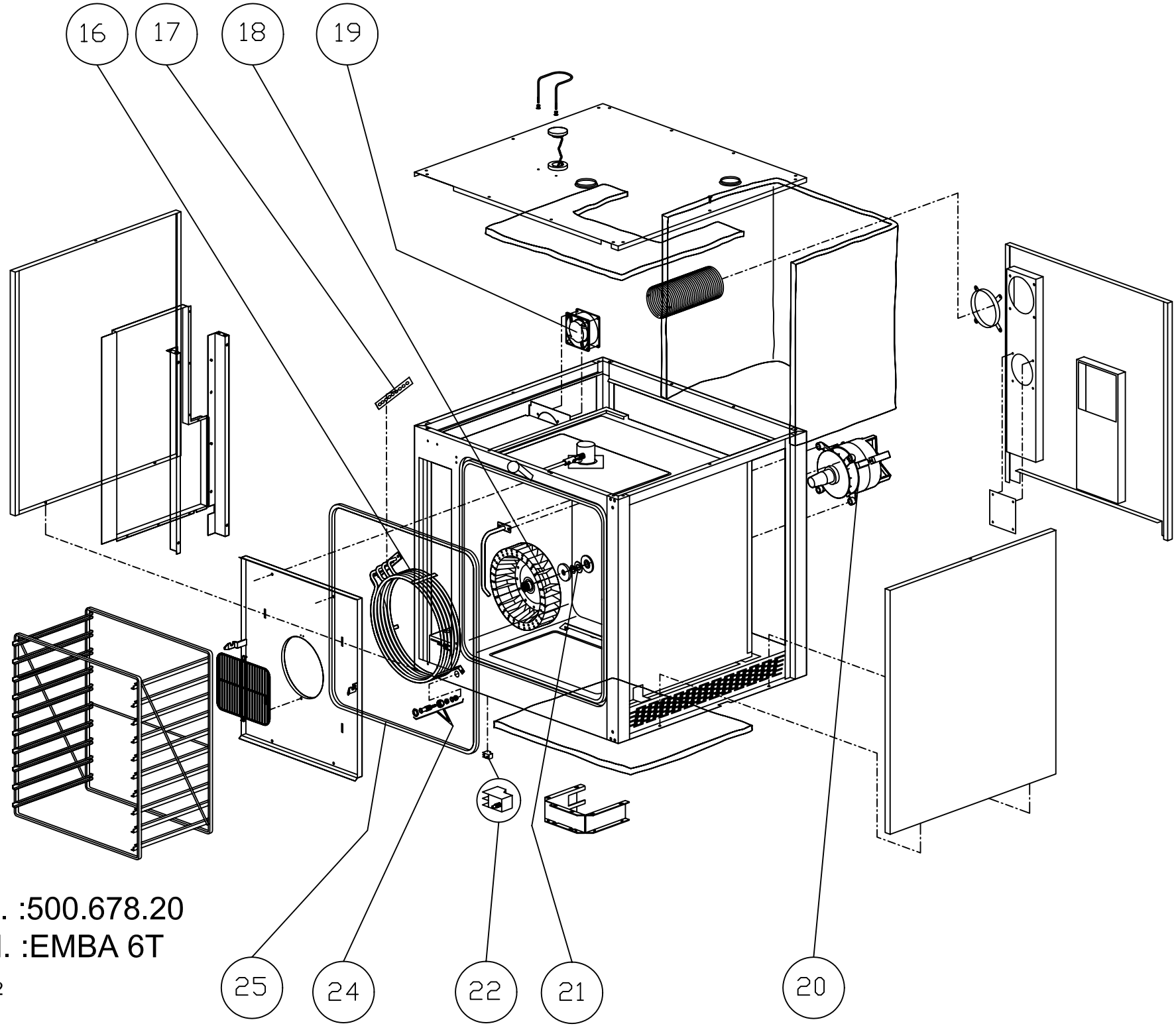

Cod. :500.678.20
Mod. :EMBA 6T

Tav. 02

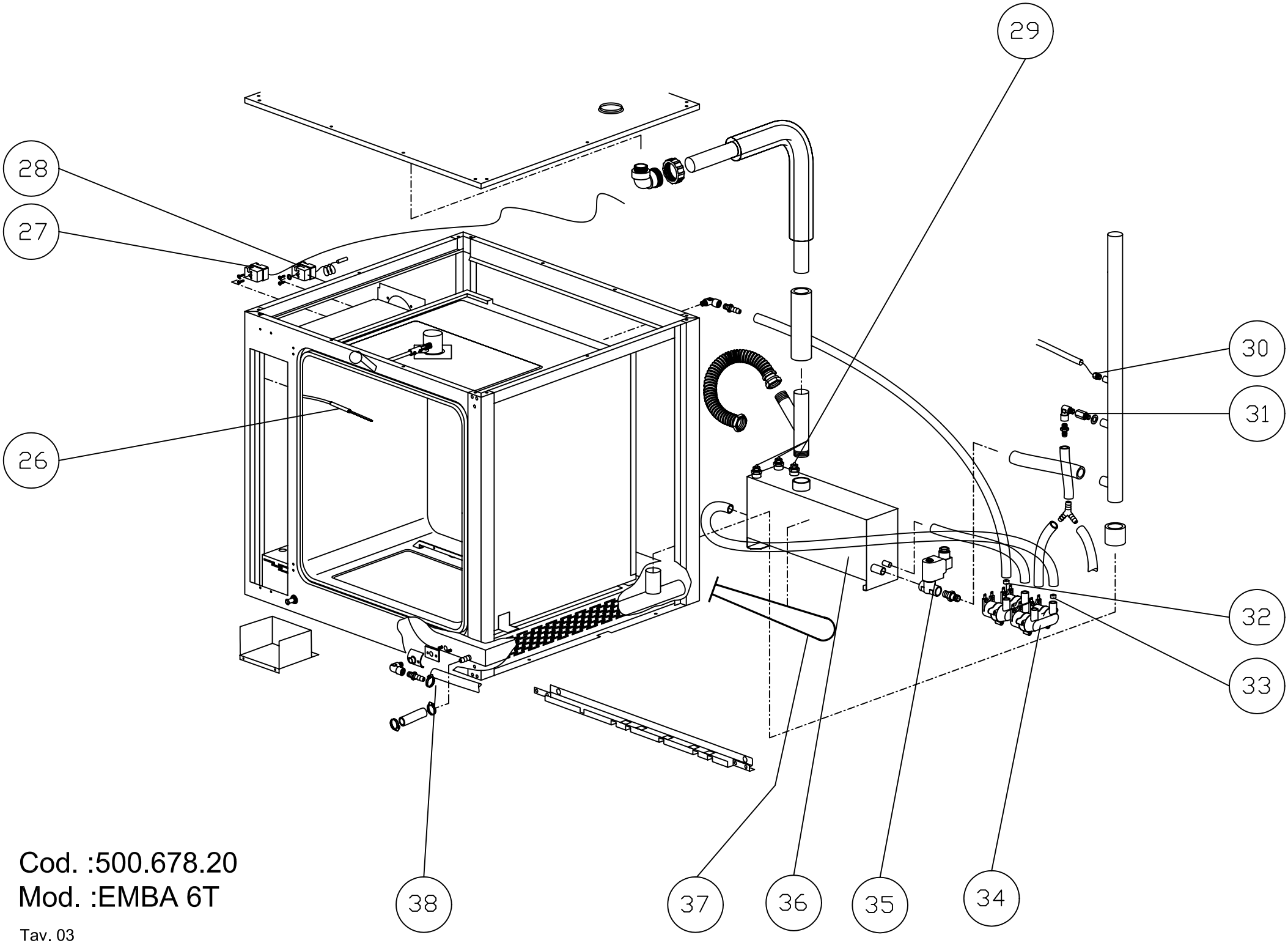

Cod. :500.678.20
Mod. :EMBA 6T

Tav. 03

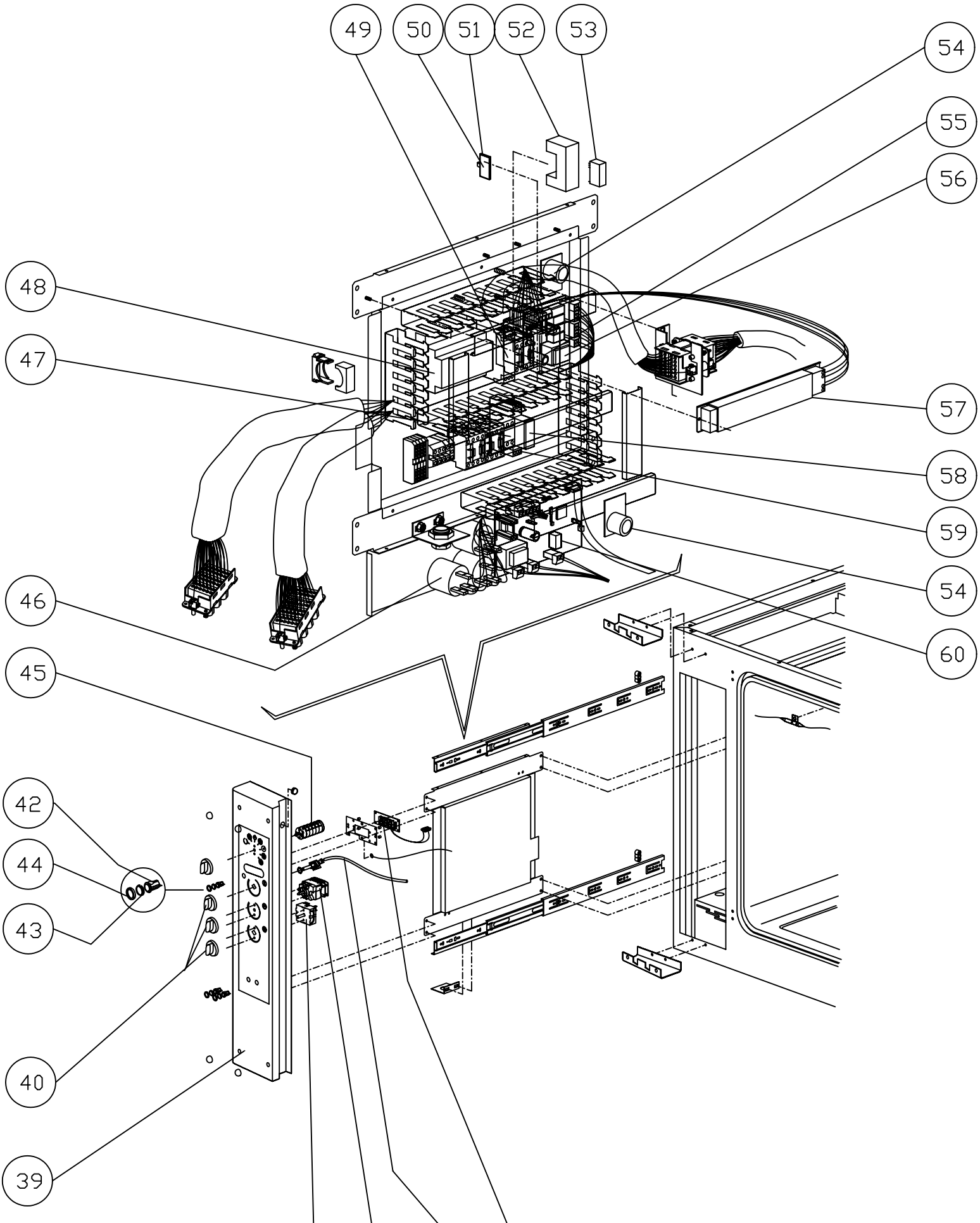

Cod. : 500.678.20
Mod. : EMBA 6T

Tav. 04

CODICE	VALID.	SCAD.	POS.	ITA
2012263			1	Maniglia per porta forno completa
2011212			2	Bussola interna maniglia d=36
7070179			3	Guarnizione nera x porta 50 SH
2011881			4	Perno sup. Per porta d.19
2013120			5	Porta completa
2012515			6	Portalampada cablato completo
6061054			7	Lampada alogena 12v 20w
5900122			8	Nasello x chiusura 01.0218
2011882			9	Perno regolazione porta d.20
2011892			10	Bacinella s/condensa forno ass.ta
2013129			11	Vetro serigrafato x forno ass.to
2011888			12	Bacinella r/condensa vetro ass.ta
6063075			13	Portalampada completo lamp.vet.ca.
6063077			13A	Vetro x lampada
2011887			14	Riscontro x perno micro porta
2013121			15	Porta + vetro temp. per forno
6002001			16	Resistenza w8400 v 230
2005173			17	Guarnizione per resistenze 144x25
5901006			18	Ventola forno pala polig. 180x100
6033175			19	Ventilatore 120x120x38 classe f
6032122			20	Motore as.3ph 2758 HP0,25/0,05 CL.H
7070150			21	Guarnizione albero m. 9461-15x33x3
6043088			22	Micro bip. a pulsante VBR0004
2011886			24	Perno micro porta ass.to
7070166			25	Guarnizione 08716 nera x porta
6000083			26	Sonda PT100 tubo 110x4 cavo 1400
6010002			27	Termostato 3f sic.150°c 5532522811
6010008			28	Termostato 3f sic.350°c 5532562807
6000089			29	Sonda di livello tl10/b 9.0.81.15
6000100			30	Sonda ntc cavo 1,5ml d.6x30
2006624			31	Ugello per abbattimento vapore
6042095			32	Ugello x elettrovalvola 0,25 l/1'
6042097			33	Ugello x elettrovalvola nero 3l/1'
6042071			34	Elettrovalvola 3/4" 2v 253r-d180
6042075			35	Elettrovalvola 1/2"ff 2v 230v 8334
2012003			36	Generatore vapore comp. 7,6kw/400v
6003290			37	Resistenza flang. W 7600 v 230/400
2011777			38	Guarnizione x flangia s.u. .58x46
2013827			39	Cruscotto compl. MOD 6gr cl3
2012261			40	Manopola serigrafata per forno d=6
6032020			42	Pulsante unip. Bianco p12431200000
6032021			43	Cappuccio x pulsante p12 00580055
6032022			44	Controcornice nera p1 p12 00551950
6030031			45	Commutatore 9x16a 7p cs0169137291
6090051			46	Filtro antidisturbo 411.13.5001
6046045			47	Contattore trip. Mc6.10.230 50/60
6010084			48	Scheda controllo inversione marcia
6042049			49	Temporizzatore rit.dis. Atd220
6041011			50	Contatto istantaneo 6a 11 g218
6041012			51	Supporto per contatto 11 g280
6040015			52	Zoccolo per rele' es 50
6041009			53	Rele' 2 c./scambio
6010103			54	Scheda buzzer con cavo
6041043			55	Controllo livello gen. Vap. 912907
6010093			56	Scheda vaporetta

CODICE	VALID.	SCAD.	POS.	ITA
6041065			**57**	Trasformatore str105si-h 11,5/230v
6042054			**58**	Temporizzatore luci L45M1240V AC1
6046038			**59**	Contattore trip. 25a/ac1 b.230v 1l
6010096			**60**	Scheda termoregolatore base
6010095			**61**	Scheda termoregolatore display
6010097			**62**	Potenziometro con cavo
6032047			**63**	Temporizzatore 120'logarit. M8 65
6031023			**64**	Regolatore ener.45er104c1 16a 220v

CODICE	VALID.	SCAD.	POS.	GB
2012263			1	Oven door knob (complete)
2011212			2	Internal handle bushing d=36
7070179			3	Seal black for door 50 SH
2011881			4	Suppoer spindle for door d.19
2013120			5	Door (complete)
2012515			6	Wired lamp-holder (complete)
6061054			7	Halogen bulb 12v 20w
5900122			8	Whiting for closing
2011882			9	Adjustment spindle for door d.20
2011892			10	Condensation drain tray (oven) (assembly)
2013129			11	Silf-screened glass panel for oven (assembly)
2011888			12	Condensation collector tray (glass) (assembly)
6063075			13	Lamp-holder (complete) for glass lamp ca.
6063077			13A	Glass for lamp
2011887			14	Counterplate for door microswitch spindle
2013121			15	door+ Glass for oven
6002001			16	Heating element w 8400 v 230
2005173			17	Seal for heating elements 144x25
5901006			18	Oven fan with polygonal blades 180x100
6033175			19	Fan 120x120x38 class f
6032122			20	Motor a.3ph 2758 hp0,25/0,05 cl.h
7070150			21	Shaft seal m. 9461-15x33x3
6043088			22	Two-pole microswitch to push button VBR0004
2011886			24	Door microswitch spindle (assembly)
7070166			25	Seal 08716 black - for door
6000083			26	Sensor pt100 tube 110x4 cable 1400
6010002			27	Thermostat 3f safety.150°c 5532522811
6010008			28	Thermostat 3f safety.350°c 5532562807
6000089			29	Level sensor tl10/b 9.0.81.15
6000100			30	Ntc sensor with 1,5ml wire d.6x30
2006624			31	Steam reduction nozzle
6042095			32	Nozzle for solenoid valve 0,25 l/1'
6042097			33	Nozzle for solenoid valve (black) 3l/1'
6042071			34	3/4" 2-way solenoid valve 253r-d180
6042075			35	1/2"ff 2-way solenoid valve 230v 8334
2012003			36	Steam generator complete 7,6kw/400v
6003290			37	Planged heating element w 7600 v 230/400
2011777			38	Flange seal s.u. .58x46
2013827			39	Oven control panel (complete) MOD 6gr cl3
2012261			40	Silk-screened knob for oven d=6
6032020			42	Single-pole button (white) p12431200000
6032021			43	Cap for button p12 00580055
6032022			44	Black surround p1 p12 00551950
6030031			45	Commutator 9x16a 7p cs0169137291
6090051			46	Suppressor 411.13.5001
6046045			47	Three-pole contactor mc6.10.230 50/60
6010084			48	Control/direction reversal board
6042049			49	Timer rit.dis. Atd220
6041011			50	Instantaneous contact 6a 11 g218
6041012			51	Support for contact 11 g280
6040015			52	Relay socket es 50
6041009			53	Relay 2 c./exchange
6010103			54	Buzzer board with cable
6041043			55	Steam generator level control 912907
6010093			56	Gas steam generator board

CODICE	VALID.	SCAD.	POS.	GB
6041065			**57**	Transformer str105si-h 11,5/230v
6042054			**58**	Timer lights L45M1240V AC1
6046038			**59**	Three-pole contactor 25a/ac1 b.230v 1l
6010096			**60**	Thermoregulation board
6010095			**61**	Display thermoregulation board
6010097			**62**	Potentiomener with cable
6032047			**63**	Timer 120'logarithmic m8 65
6031023			**64**	Energy regulator 45er104c1 16a 220v

CODICE	VALID.	SCAD.	POS.	F
2012263			**1**	Poignée pour porte four complète
2011212			**2**	Douille interne poignée d=36
7070179			**3**	Joint noir pour porte 50 SH
2011881			**4**	Pivot sup. Pour porte d.19
2013120			**5**	Porte complète
2012515			**6**	Douille câblée complète
6061054			**7**	Lampe halogène 12v 20w
5900122			**8**	Mentonnet de fermeture
2011882			**9**	Pivot réglage porte d.20
2011892			**10**	Bac s/condensation four assemblé
2013129			**11**	Vitre sérigraphiée x chambre assemblée
2011888			**12**	Bac r/condensation vitre assemblé
6063075			**13**	Douille complète lamp. Vitre ch.
6063077			**13A**	Vitre por lampe
2011887			**14**	Butée x pivot microcontact porte
2013121			**15**	porte + Vitre pour four
6002001			**16**	Électrovanne 3/4” 2v 253r-d180
2005173			**17**	Joint pour résistances 144x25
5901006			**18**	Ventilateur four pale polyg. 180x100
6033175			**19**	Ventilateur 120x120x38 classe f
6032122			**20**	Moteur as.3ph 2758 hp0,25/0,05 cl.h
7070150			**21**	Joint arbre m. 9461-15x33x3
6043088			**22**	Microcontact bip. a button VBR0004
2011886			**24**	Pivot microcontact porte assemblé
7070166			**25**	Joint 08716 noir x porte
6000083			**26**	Sonde pt100 tube 110x4 câble 1400
6010002			**27**	Thermostat 3f séc.150°c 5532522811
6010008			**28**	Thermostat 3f séc.350°c 5532562807
6000089			**29**	Sonde de niveau tl10/b 9.0.81.15
6000100			**30**	Sonde ntc câble 1,5ml d.6x30
2006624			**31**	Buse abattement vapeur
6042095			**32**	Buse x électrovanne 0,25 l/1’
6042097			**33**	Buse x électrovanne noire 3l/1’
6042071			**34**	Électrovanne 3/4” 2v 253r-d180
6042075			**35**	Électrovanne 1/2”ff 2v 230v 8334
2012003			**36**	Générateur vapeur comp. 7,6kw/400v
6003290			**37**	Résistance à bride w 7600 v 230/400
2011777			**38**	Joint x bride s.u. .58x46
2013827			**39**	Bandeau de commande compl.four MOD 6gr cl3
2012261			**40**	Bouton sérigraphié pour four d=6
6032020			**42**	Bouton-poussoir unip. Blanc p12431200000
6032021			**43**	Capuchon x bouton-poussoir p12 00580055
6032022			**44**	Contre-cadre noir p1 p12 00551950
6030031			**45**	Commutateur9x16a 7p cs0169137291
6090051			**46**	Filtre antiparasites 411.13.5001
6046045			**47**	Contacteur trip. Mc6.10.230 50/60
6010084			**48**	Carte contrôle inversion marche
6042049			**49**	Temporisateur ret.dis. Atd220
6041011			**50**	Contact instantané 6a 11 g218
6041012			**51**	Support pour contact 11 g280
6040015			**52**	Socle pour relais es 50
6041009			**53**	Relais 2 c./commutation
6010103			**54**	Carte avertisseur avec câble
6041043			**55**	Contrôle niveau gén.vap. 912907
6010093			**56**	Carte gén. Vapeur

CODICE	VALID.	SCAD.	POS.	F
6041065			**57**	Transformateur str105si-h 11,5/230v
6042054			**58**	Temporisateur lumieres L45M1240V AC1
6046038			**59**	Contacteur trip. 25a/ac1 b.230v 1l
6010096			**60**	Carte thermorégulateur
6010095			**61**	Carte thermorégulateur afficheur
6010097			**62**	Potentiomètre avec câble
6032047			**63**	Temporisateur 120' logarit. M8 65
6031023			**64**	Régulateur éner.45er104c1 16a 220v

CODICE	VALID.	SCAD.	POS.	D
2012263			**1**	Griff für ofentür komplett
2011212			**2**	Buchse innen griff d=36
7070179			**3**	Dichtung schwarz für ofentür 50 SH
2011881			**4**	Stift ober für tür d.19
2013120			**5**	Komplette tür
2012515			**6**	Verkabelte lampenfassung komplett
6061054			**7**	Halogenlampe 12v 20w
5900122			**8**	Verschluss
2011882			**9**	Einstellstift tür d.20
2011892			**10**	Zus gebauter schale l/kondenswasser ofen
2013129			**11**	Zus gebauter serigraphiertes glas für ofen
2011888			**12**	Zus gebauter schale r/kondenswasser glas
6063075			**13**	Lampenfassung komplett
6063077			**13A**	Lampenglas
2011887			**14**	Anschlag x stift türmikroschalter
2013121			**15**	ofentür+ Gehärtetes glass
6002001			**16**	Heizelement w 8400 v 230
2005173			**17**	Dichtung für heizelemente 144x25
5901006			**18**	Gebläse ofen polig. Flügel 180x100
6033175			**19**	Gebläse 120x120x38 klasse f
6032122			**20**	Motor a.3ph 2758 hp0,25/0,05 cl.h
7070150			**21**	Dichtung welle m. 9461-15x33x3
6043088			**22**	Microschalter zweipolig mit drukknopf VBR0004
2011886			**24**	Zus gebauter stift türmikroschalter
7070166			**25**	Dichtung 08716 schwarz x tür
6000083			**26**	Sonde pt100 schlauch 110x4 kabel 1400
6010002			**27**	Thermostat 3f sic.150°c 5532522811
6010008			**28**	Thermostat 3f sic.350°c 5532562807
6000089			**29**	Niveausonde tl10/b 9.0.81.15
6000100			**30**	Ntc-sonde kabel 1,5ml d.6x30
2006624			**31**	Düse zur dampfbeseitigung
6042095			**32**	Düse x magnetventil 0,25 l/1'
6042097			**33**	Düse x magnetventil schwarz 3l/1'
6042071			**34**	Magnetventil 3/4" 2v 253r-d180
6042075			**35**	Magnetventil 1/2"ff 2v 230v 8334
2012003			**36**	Dampfgenerator komp. 7,6kw/400v
6003290			**37**	Heizelement flansch w 7600 v 230/400
2011777			**38**	Dichtung x flansch s.u. .58x46
2013827			**39**	Kompl. Bedienblende ofen MOD 6gr cl3
2012261			**40**	Serigraph. Griff für ofen d=6
6032020			**42**	Einpoliger weisser knopf p12431200000
6032021			**43**	Kappe x knopf p12 00580055
6032022			**44**	Schwarzer gegenrahmen p1 p12 00551950
6030031			**45**	Umschalter 9x16a 7p cs0169137291
6090051			**46**	Entstörfilter 411.13.5001
6046045			**47**	Dreif. Schaltschütz mc6.10.230 50/60
6010084			**48**	Steuerplatine umsteuerung
6042049			**49**	Zeitgeber atd220
6041011			**50**	Sofortkontakt 6a 11 g218
6041012			**51**	Halterung für kontakt 11 g280
6040015			**52**	Relaissockel es 50
6041009			**53**	Relais
6010103			**54**	Platine buzzer mit kabel
6041043			**55**	Niveaukontrolle dampfgen. 912907
6010093			**56**	Platine kompletter gasbetriebener dampfgenerator

CODICE	VALID.	SCAD.	POS.	D
6041065			**57**	Transformator str105si-h 11,5/230v
6042054			**58**	Zeitgeber lichter L45M1240V AC1
6046038			**59**	Dreif. Schaltschütz 25a/ac1 b.230v 1l
6010096			**60**	Platine wärmeregler
6010095			**61**	Platine wärmeregler display
6010097			**62**	Potentiometer mit kabel
6032047			**63**	Zeitgeber 120'logarit. M8 65
6031023			**64**	Regler ener.45er104c1 16a 220v

CODICE	VALID.	SCAD.	POS.	E
2012263			1	Asa para puerta horno completa
2011212			2	Forro interno asa d=36
7070179			3	Junta negra para puerta 50 SH
2011881			4	Perno sup. Para puerta d.19
2013120			5	Puerta completa
2012515			6	Portalámparas cableado completo
6061054			7	Luz alógena 12v 20w
5900122			8	Codillo para cierre
2011882			9	Perno regulación puerta d.20
2011892			10	Cubeta v/agua condens. Horno ens.da
2013129			11	Cristal serigrafiado para horno ens.do
2011888			12	Cubeta r/agua condens. Cristal ens.da
6063075			13	Portalámparas completo lamp.vet.ca.
6063077			13A	Cristal para lámparas
2011887			14	Alojamiento para perno micro puerta
2013121			15	puerta + Cristal templado para horno
6002001			16	Resistencia w 8400 v 230
2005173			17	Junta para resistencias 144x25
5901006			18	Ventilador horno pala polig. 180x100
6033175			19	Ventilador 120x120x38 clase f
6032122			20	Motor a.3ph 2758 hp0,25/0,05 cl.h
7070150			21	Junta eje m. 9461-15x33x3
6043088			22	Micro bip. a pulsador VBR0004
2011886			24	Perno micro puerta ens.do
7070166			25	Junta 08716 negra x puerta
6000083			26	Sonda pt100 tubo 110x4 cavo 1400
6010002			27	Termostato 3f seg.150°c 5532522811
6010008			28	Termostato 3f seg.350°c 5532562807
6000089			29	Sonda de nivel tl10/b 9.0.81.15
6000100			30	Sonda ntc cavo 1,5ml d.6x30
2006624			31	Tobera para abatimiento del vapor
6042095			32	Boquilla para electroválvula 0,25 l/1'
6042097			33	Boquilla para electroválvula negra 3l/1'
6042071			34	Electroválvula 3/4" 2v 253r-d180
6042075			35	Electroválvula 1/2"ff 2v 230v 8334
2012003			36	Generador vapor comp. 7,6kw/400v
6003290			37	Resistencia brida w 7600 v 230/400
2011777			38	Junta para brida s.u. 58x46
2013827			39	Tablero compl.horno MOD 6gr cl3
2012261			40	Llave serigrafiada para horno d=6
6032020			42	Tecla unip. Blanca p12431200000
6032021			43	Capucha para tecla p12 00580055
6032022			44	Contramarco negro p1 p12 00551950
6030031			45	Conmutador 9x16a 7p cs0169137291
6090051			46	Filtro antiparásito 411.13.5001
6046045			47	Contactor trip. Mc6.10.230 50/60
6010084			48	Circuito control inversión sentido
6042049			49	Temporizador ret.dis. Atd220
6041011			50	Contacto instantáneo 6a 11 g218
6041012			51	Soporte para contacto 11 g280
6040015			52	Zócalo para relé es 50
6041009			53	Relé 2 c./intercambio
6010103			54	Circuito buzzer con cable
6041043			55	Control nivel gen. Vap. 912907
6010093			56	Circuito vaporetta

CODICE	VALID.	SCAD.	POS.	E
6041065			**57**	Transformador str105si-h 11,5/230v
6042054			**58**	Temporizador L45M1240V AC1
6046038			**59**	Contactor trip. 25a/ac1 b.230v 1l
6010096			**60**	Circuito termorregulador
6010095			**61**	Circuito termorregulador display
6010097			**62**	Potenciómetro con cable
6032047			**63**	Temporizador 120'logarit. M8 65
6031023			**64**	Regulador ener.45er104c1 16a 220v