FCM 300A-W

LISTA DE DESPIECE RECAMBIOS

ENVOLTORIO	GRUPO FRIGORÍFICO	CIRCUITO HIDRÁULICO	PARTES ELÉCTRICAS

2ª Versión

Desde núm. 144814 hasta hoy.

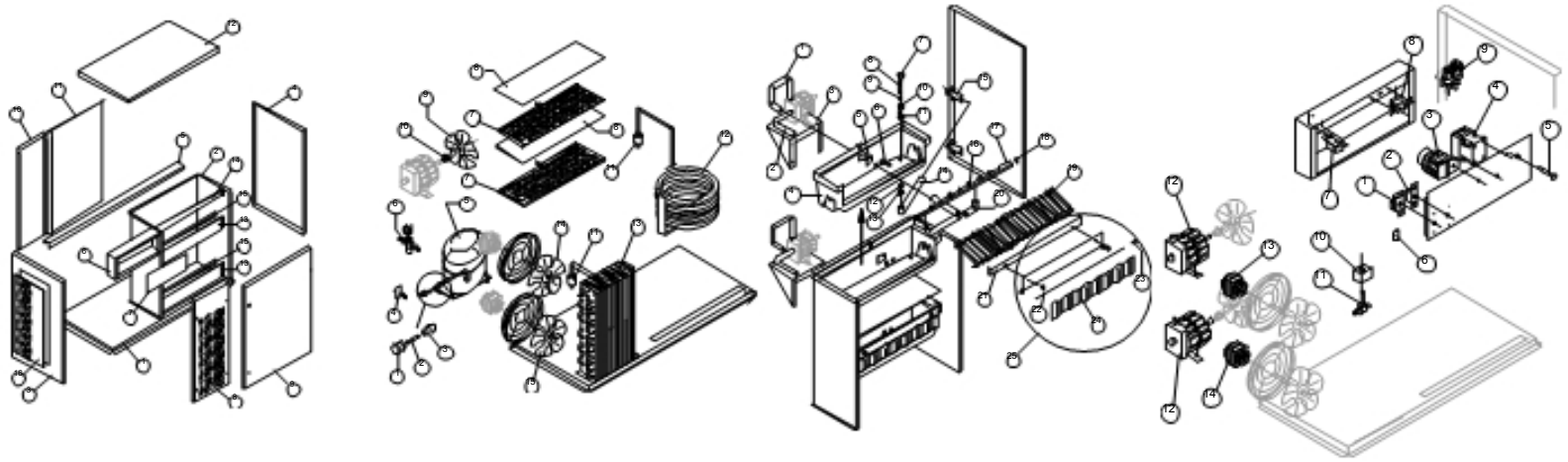

ENVOLTORIO	GRUPO FRIGORÍFICO	CIRCUITO HIDRÁULICO	PARTES ELÉCTRICAS

1ª Versión

Hasta núm.144813

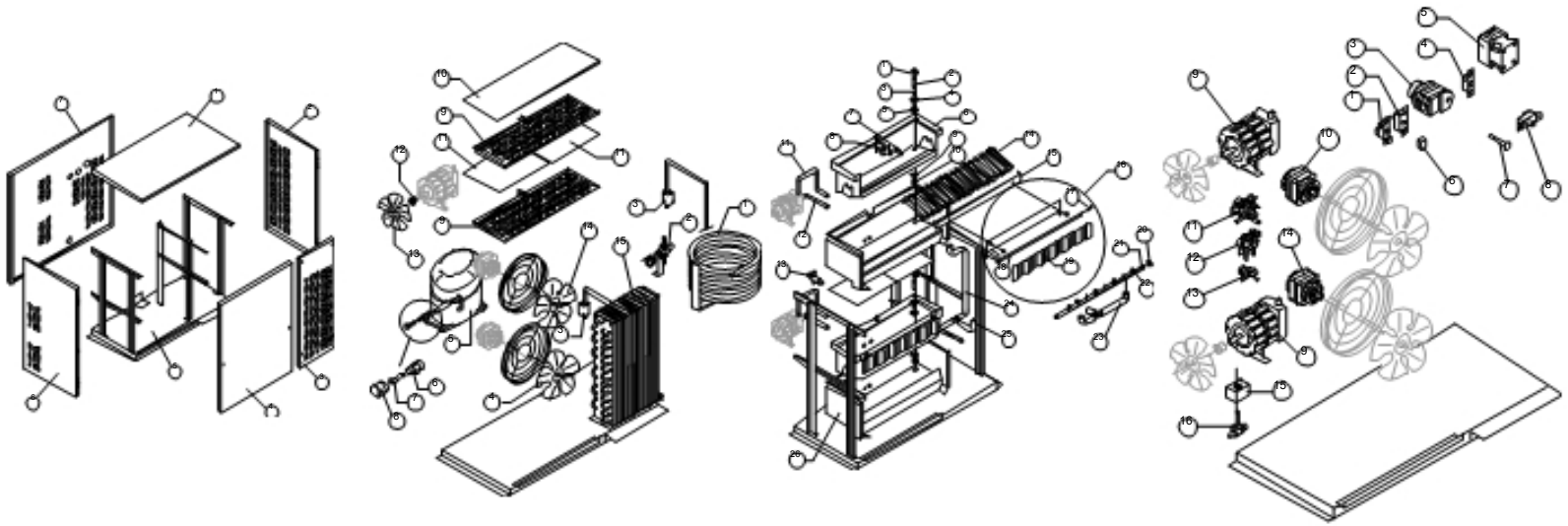

ENVOLTORIO

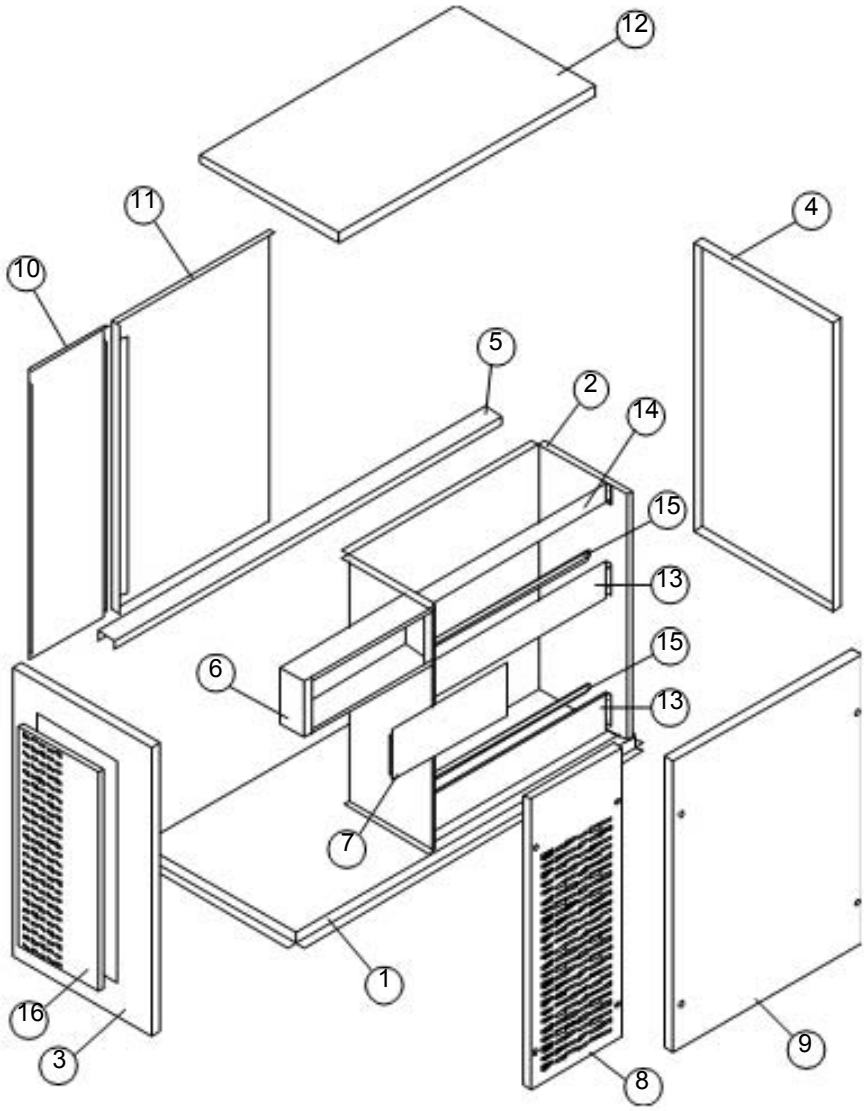

Ref.	Descripción recambio	Código
1	Placa base	BR00021240
2	Cámara evaporador	BR00022737
3	Lado izquierdo	BR00022736
4	Lado derecho	BR00022735
5	Travesaño	BR00022838
6	Caja eléctrica	BR00022837
7	Placa partes eléctricas	BR00021239
8	Panel anterior lado grupo	BR00022741
9	Panel anterior lado celdas	BR00C22744
10	Panel posterior lado grupo	BR00021288
11	Panel posterior lado celdas	BR00021241
12	Top ensamblado	BR00C22738
13	Mampara	BR00022739
14	Mampara superior	BR00022809
15	Soporte borde celdilla interna	BR00022740
16	Panel izquierdo	BR00022810

GRUPO FRIGORÍFICO

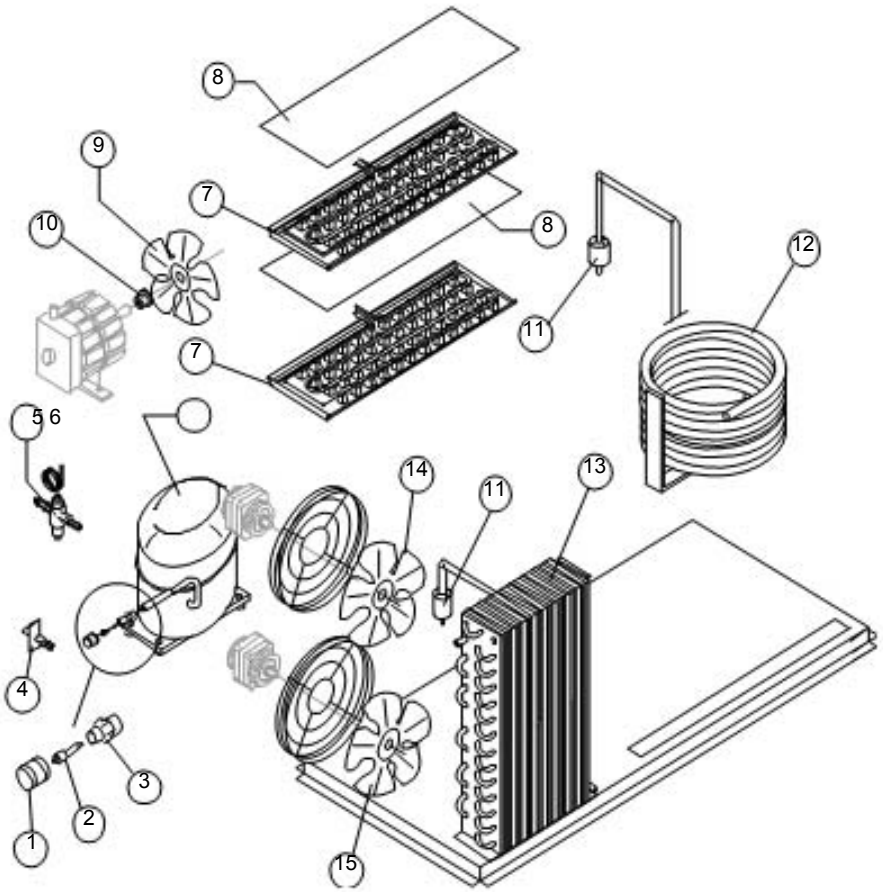

Componentes comunes

Ref.	Descripción recambio	Código
1	Tapón válvula vacío-carga	BR00014006
2	Mecanismo válvula vacío-carga	BR00014005
3	Cuerpo válvula vacío-carga	BR00014007
5	Compresor	Véase tabla
7	Evaporador	Véase tabla
8	Cubreevaporador	BR00010058
9	Turbina aspirante	BR00010213
10	Cubo fijación turbina	BR00010014
11	Filtro sólido	BR00014084

Componentes sólo versión aire

Ref.	Descripción recambio	Código
13	Condensador de aire	BR00020406
14	Turbina aspirante 275 / 34º	BR00020153
15	Turbina aspirante 254 / 31º	BR00020031

Componentes sólo versión agua

Ref.	Descripción recambio	Código
4	Portagoma con plaquita	BR00C20462
6	Válvula presostática	BR00020149
12	Condensador de agua	BR000V14285

Ref. 5 - Compresor

Tensión	Refr. R404A
220/240V 50 Hz	BR00023489
220/230V 60 Hz	BR00023527
230V 3 50 Hz	BR00023563
400V 3N 50 Hz	BR00023453
220/230V 3 60 Hz	BR00023563

Ref. 7 - Evaporador

Tipo cubito	Código
18 g. (Estándar)	BR00D10214
33 g. (Grande)	BR00D10092
13 g. (Pequeño)	BR00D10126

CIRCUITO HIDRÁULICO

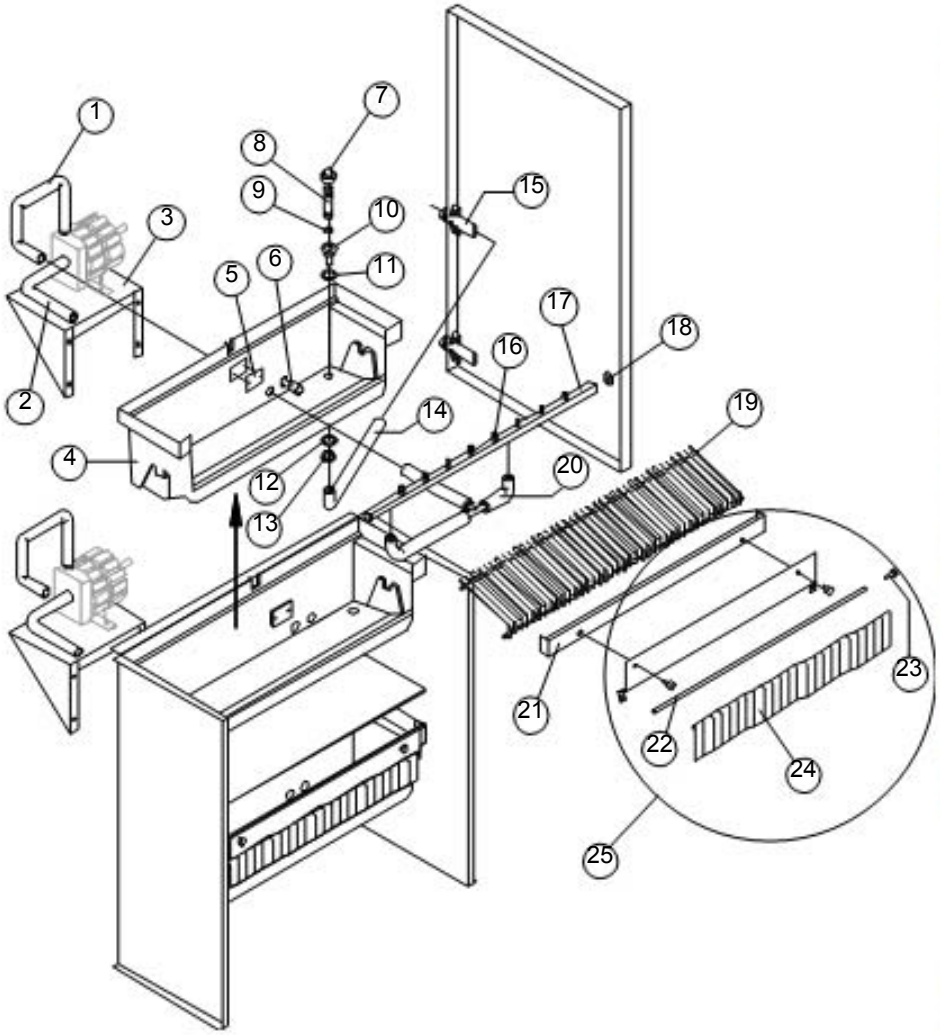

Componentes comunes

Ref.	Descripción recambio	Código
1	Tubo descarga bomba	BR00013133
2	Tubo aspiración bomba	BR00013047
3	Placa soporte bandeja	BR00021277
4	Celdilla interna	BR00010055
5	Plaquita bloqueo deslizador	BR00010009
6	Filtro aspiración bomba	BR00020005
7	Tapón hembra para rebosadero	BR00010305
8	Tubo rebosadero	BR00010133
9	Junta OR para tubo rebosadero	BR00020233
10	Conexión para descarga contenedor	BR00010007
11	Junta de silicona	BR00013006
12	Junta de polietileno semirrígido	BR00013007
13	Tuerca para descarga contenedor	BR00010096
14	Tubo evacuación del agua del contenedor	BR00013067
15	Conexión de descarga	BR00C10415
16	Pulverizador	BR00D20002
17	Conjunto rampa pulverizadores	Véase tabla
18	Tapón rampa pulverizadores	BR00010012
19	Deslizador cubitos	Véase tabla
20	Conjunto tubo conexión rampa pulverizadores	BR00C13036
21	Soporte evaporador	BR00022079
22	Asta banderines	BR00012023
23	Clip asta banderines	BR00010010
24	Banderín	BR00010005
25	Conjunto portabanderín	BR00C22134

Ref. 17 – Rampa pulverizadores

Tipo cubito	Código
18 g. (Estándar)	BR00C20144
33 g. (Grande)	BR00C20157
13 g. (Pequeño)	BR00C20200

Ref. 19 - Deslizador cubitos

Tipo cubito	Código
18 g. (Estándar)	BR00D12022
33 g. (Grande)	BR00D12033
13 g. (Pequeño)	BR00D12040

PARTES ELÉCTRICAS

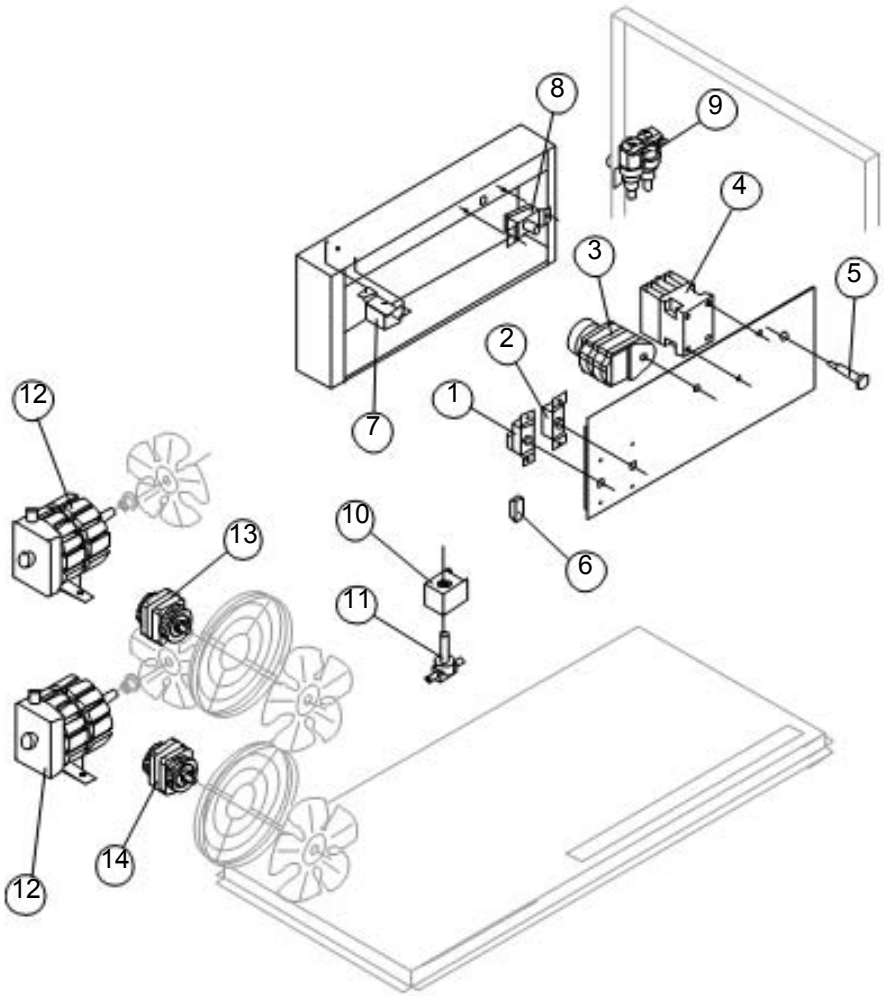

Componentes comunes

Ref.	Descripción recambio	Código
1	Termostato Contenedor	BR00023421
2	Termostato Evaporador	BR00023591
3	Temporizador	Véase tabla
4	Telerruptor	BR00023147
5	Lámpara piloto naranja con cubrelámpara	BR00023100
8	Presostato de seguridad	BR00023342
9	Electroválvula entrada agua 2 vías	BR00023157
10	Bobina válvula de inversión ciclo	BR00023091
11	Cuerpo válvula de inversión ciclo	BR00020409
12	Bomba	BR00023068

Componentes sólo versión aire

Ref.	Descripción recambio	Código
6	Filtro anti-perturbación	Sólo 220V 50 Hz, 230V 3 50 Hz, 400V 3N 50 Hz BR00023459
7	Presostato condensador	BR00023175
13	Motor ventilador	BR00023121
14	Motor ventilador	Véase tabla

Ref. 3 - Temporizador

Tensión	Cub. 18 g	Cub. 33 g	Cub. 13 g.
220/240V 50 Hz	BR23247	BR23248	BR23472
220/230V 60 Hz	BR23222	BR23396	BR23247
230V 3 50 Hz	BR23247	BR23248	BR23472
400V 3N 50 Hz	BR23247	BR23248	BR23472
220/230V 3 60 Hz	BR23222	BR23396	BR23247

Ref. 14 - Motor ventilador

Tensión	Código
220/240V 50 Hz	BR00023067
220/230V 60 Hz	BR00023580
230V 3 50 Hz	BR00023067
400V 3N 50 Hz	BR00023067
220/230V 3 60 Hz	BR00023580

ENVOLTORIO

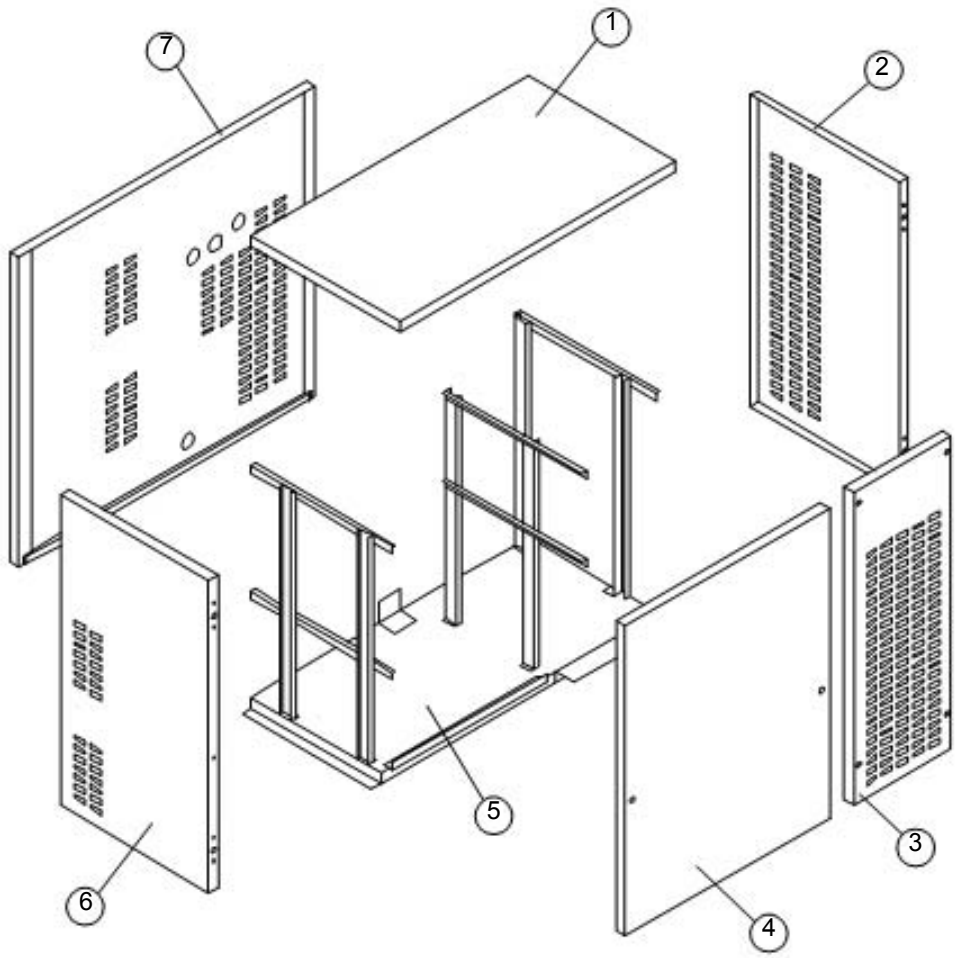

Ref.	Descripción recambio	Código
1	Top ensamblado	BR00C22481
2	Lado derecho	BR00022483
3	Panel anterior lado condensador	BR00022203
4	Panel anterior lado celdas	BR0C22432B
5	Placa base	BR00021110
6	Lado izquierdo	BR00022482
7	Panel posterior	BR00022195

GRUPO FRIGORÍFICO

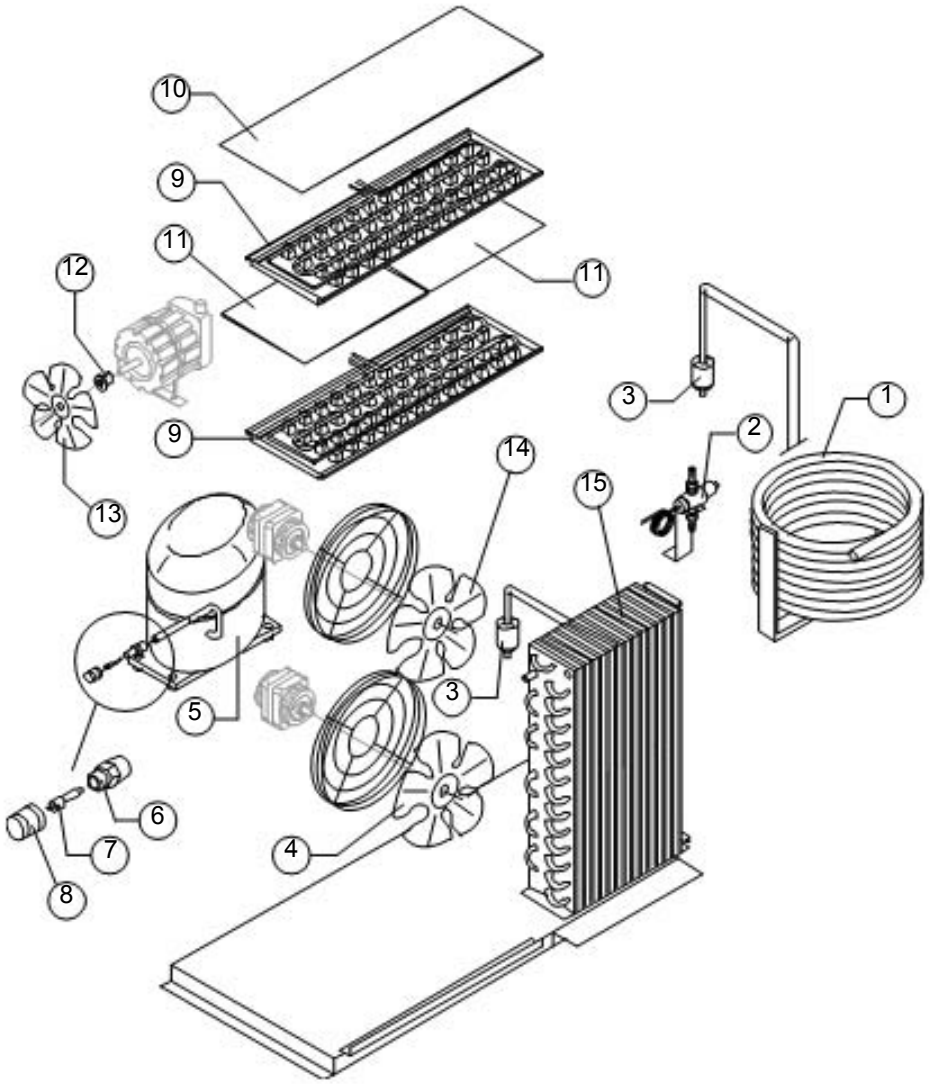

Componentes comunes

Ref.	Descripción recambio	Código
3	Filtro sólido	BR00014084
5	Compresor Véase tabla	
6	Cuerpo válvula vacío-carga	BR00014007
7	Mecanismo válvula vacío-carga	BR00014005
8	Tapón válvula vacío-carga	BR00014006
9	Evaporador Véase tabla	
10	Cubreevaporador	BR00010058
11	Cubreevaporador	BR00010115
12	Cubo fijación turbina	BR00010014
13	Turbina aspirante	BR00010213

Componentes sólo versión aire

Ref.	Descripción recambio		Código
4	Turbina aspirante 254 / 31º		BR00020031
14	Turbina aspirante 275 / 34º	Versión actual	BR00020153
14	Turbina aspirante 275 / 34º	Hasta núm. 25179	BR00020031
15	Condensador de aire	Versión actual	BR00020406
15	Condensador de aire	Hasta núm. 25179	BR00020197

Componentes sólo versión agua

Ref.	Descripción recambio	Código
1	Condensador de agua	BR00014285
2	Válvula presostática	BR00020149

Ref. 5 - Compresor

Tensión	Refr. R404A	Refr. R22
220/240V 50 Hz	BR00023489	BR00023150
220/230V 60 Hz	BR00023527	BR00023433
230V 3 50 Hz	BR00023563	BR00023288
400V 3N 50 Hz	BR00023453	BR00023289
220/230V 3 60 Hz	BR00023563	BR00023434

Ref. 9 - Evaporador

Tipo cubito	Código
18 g. (Estándar)	BR00D10214
33 g. (Grande)	BR00D10092
13 g. (Pequeño)	BR00D10126

CIRCUITO HIDRÁULICO

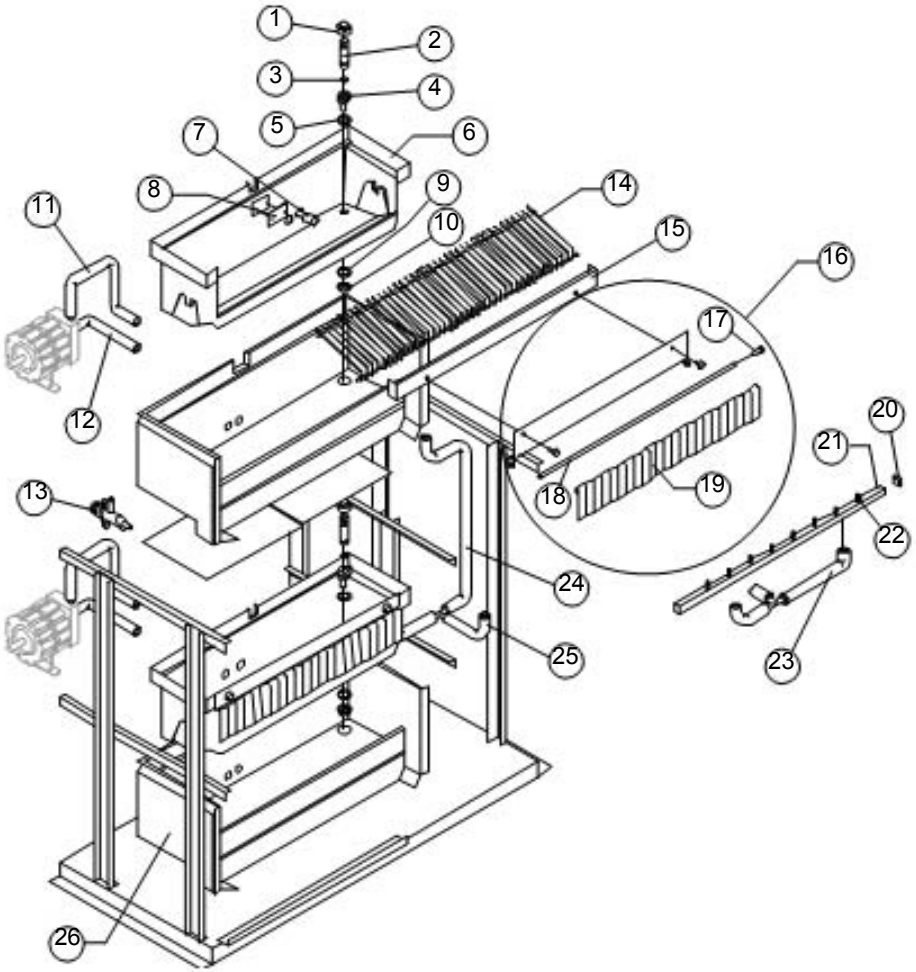

Ref. 14 - Deslizador cubitos

Tipo cubito	Código
18 g. (Estándar)	BR00D12022
33 g. (Grande)	BR00D12033
13 g. (Pequeño)	BR00D12040

Ref. 21 – Rampa pulverizadores

Tipo cubito	Código
18 g. (Estándar)	BR00C20144
33 g. (Grande)	BR00C20157
13 g. (Pequeño)	BR00C20200

Componentes comunes

Ref.	Descripción recambio	Código
1	Tapón hembra para rebosadero	BR00010305
2	Tubo rebosadero	BR00010133
3	Junta OR para rebosadero	BR00020233
4	Conexión para descarga contenedor	BR00010007
5	Junta de silicona	BR00013006
6	Celdilla interna	BR00010055
7	Filtro aspiración bomba	BR00020005
8	Plaquita bloqueo deslizador	BR00010009
9	Junta de polietileno semirrígido	BR00013007
10	Tuerca para descarga contenedor	BR00010096
11	Tubo descarga bomba	BR00013046
12	Tubo aspiración bomba	BR00013047
14	Deslizador cubitos	Véase tabla
15	Soporte evaporador	BR00022079
16	Conjunto portabanderín	BR00C22134
17	Clip asta banderines	BR00010010
18	Asta banderines	BR00012023
19	Banderín	BR00010005
20	Tapón rampa pulverizadores	BR00010012
21	Conjunto rampa pulverizadores	Véase tabla
22	Pulverizador	BR00D20002
23	Tubo conexión rampa pulverizadores	BR00C13036
24	Tubo de desagüe del agua celda superior	BR00013048
25	Tubo de desagüe del agua celda inferior	BR00013049
26	Celda espumada	BR00C11067

Componentes sólo versión aire

Ref.	Descripción recambio	Código
13	Colector descargas	BR00010006

Componentes sólo versión agua

Ref.	Descripción recambio	Código
13	Colector descargas	BR000C10051

PARTES ELÉCTRICAS

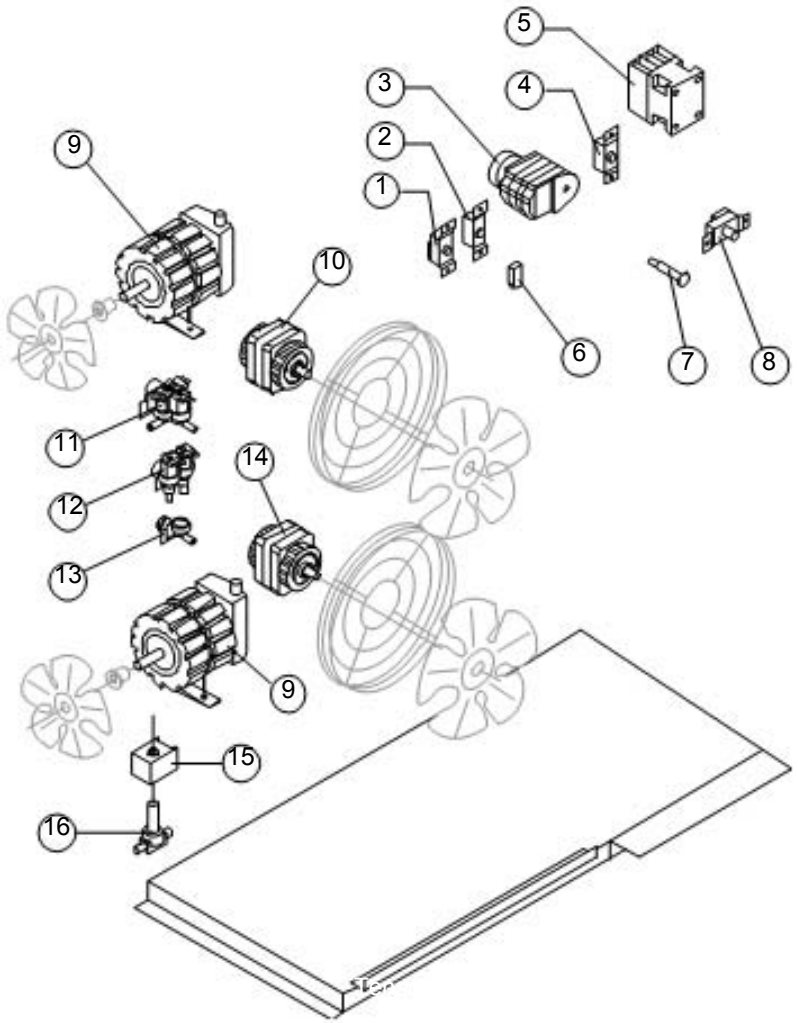

Componentes comunes

Ref.	Descripción recambio		Código
1	Termostato Contenedor		BR00023421
2	Termostato Evaporador		BR00023591
3	Temporizador	Véase tabla	
5	Telerruptor		BR00023147
7	Lámpara piloto naranja con cubrelámpara		BR00023100
8	Presostato de seguridad		BR00023342
9	Bomba		BR00023068
12	Electroválvula entrada agua 2 vías		BR00023157
15	Bobina válvula de inversión ciclo		BR00023091
16	Cuerpo válvula de inversión ciclo		BR00020409

Componentes sólo versión aire

Ref.	Descripción recambio		Código
4	Presostato condensador		BR00023175
6	Filtro anti-perturbación	Sólo 220V 50 Hz, 230V 3 50 Hz, 400V 3N 50 Hz	BR00023459
10	Motor ventilador		BR00023121
14	Motor ventilador	Véase tabla	

Componentes sólo versión agua

Ref.	Descripción recambio		Código
11	Electroválvula entrada agua 3 vías	Hasta núm. 118439	BR000C23160
13	Conexión entrada agua 1 vía		BR00010239

Ref. 3 - Temporizador

Tensión	Cub. 18 g	Cub. 33 g	Cub. 13 g.
220/240V 50 Hz	BR23247	BR23248	BR23247
220/230V 60 Hz	BR23222	BR23396	BR23247
230V 3 50 Hz	BR23247	BR23248	BR23247
400V 3N 50 Hz	BR23247	BR23248	BR23247
220/230V 3 60 Hz	BR23222	BR23396	BR23247

Ref. 14 - Motor ventilador

Tensión	Código
220/240V 50 Hz	BR00023067
220/230V 60 Hz	BR00023580
230V 3 50 Hz	BR00023067
400V 3N 50 Hz	BR00023067
220/230V 3 60 Hz	BR00023580