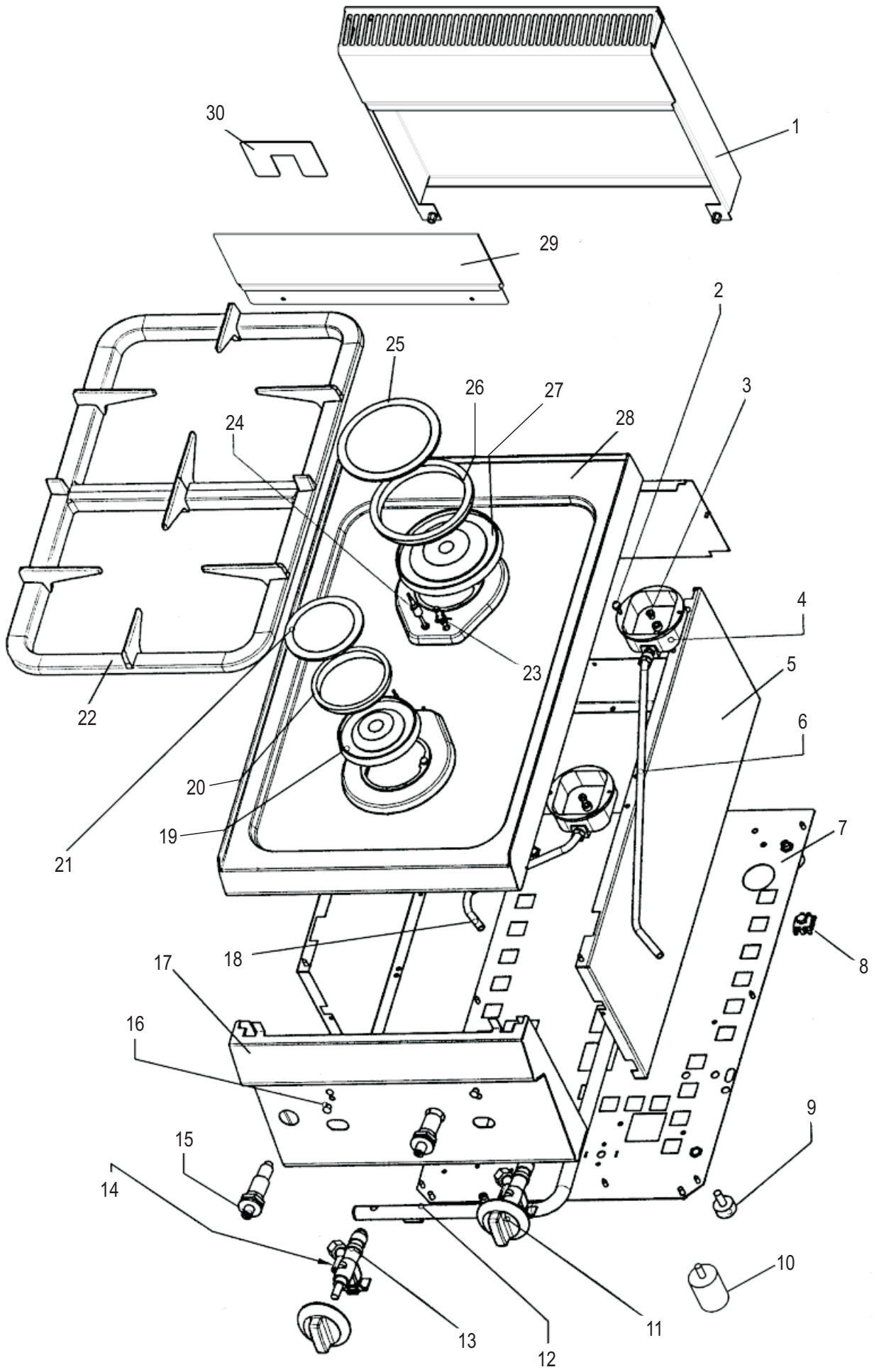
30
1
29
2
25
26
27
3
28
24
4
23
5
22
6
20
19
21
7
18
8
17
16
9
15
14
10
13
12
11

CODICI RICAMBIO PER FINITO / SPARE PARTS FOR THE FINISHED PRODUCT

Aggiornato al/Updated to 27/11/17

Artic./Item	Descrizione/Description	Modello/Model
123001	**PIANO COTTURA GAS 2 FUOCHI** **2 BURNERS GAS BOILING TOP**	**PC35G/0**

Cons./Recom.	Pos./Posit.	Ricambio/Replacement			Prezzo/Price List
	01	RC00418000	ASSIEME CAMINO 350	FLUE ASSEMBLY 350	58,15
	02	RC00378000	VITE SPECIALE PER BRUCIATORE	SPECIAL SCREW FOR BURNER	5,19
	04	RC00377000	COPPA BRUCIATORE	BURNER CAP	7,83
	05	RC00794000	CORPO APPARECCHIATURA 350 GAS	APPLIANCE BODY 350 GAS	66,64
	06	RC00371000	TUBETTO BRUCIATORE PCG	BURNER PIPE PCG	15,11
	07	RC00797000	FONDO GAS 350	BASE GAS 350	23,60
	08	RC00304000	MORSETTO EQUIPOTENZIALE COMPLETO	EQUIPOTENTIAL CONNECTING BLOCK	6,62
	09	RC00311000	PIEDINO H=25 MM	FOOT	4,74
	11	RC01884000	MANOPOLA GAS SNACK NERA	BLACK KNOB FOR LINE SNACK	9,47
	11	RC02072000	MANOPOLA GAS SNACK GRIGIA	GREY KNOB	8,79
	12	RC00400000	RAMPA PIANO COTTURA GAS 350	RAMP PCG350	45,94
	13	RC00369000	RUBINETTO	GAS COCK	38,28
*	15	RC00128000	ACCENDITORE PIEZO CON DADO	PIEZO IGNITER	16,99
	17	RC00649000	CRUSCOTTO PC35G	CONTROL PANEL PC35G	55,72
	18	RC00370000	TUBETTO BRUCIATORE PCG	BURNER PIPE PCG	14,01
	19	RC02263000	SUPPORTO SPARTIFIAMMA RAPIDO SNACK		15,78
	20	RC01833000	SPARTIFIAMMA RAPIDO SNACK	SNACK RAPID BURNER COVER	17,87
	21	RC00373000	COPERCHIO BRUCIATORE R	COVER FOR "RAPID" BURNER	7,83
	22	RC00376000	SUPPORTO PENTOLE SNACK	PAN GRID	80,98
*	23	RC00368000	CANDELETTA D'ACCENSIONE E MOLLA	SPARK PLUG	9,50
*	24	RC00367000	TERMOCOPPIA L=600MM	THERMOCOUPLE FOR TOP BURNER	15,56
	25	RC00375000	COPERCHIO BRUCIATORE UR	COVER FOR "ULTRARAPID" BURNER	17,54
	26	RC01832000	SPARTIFIAMMA ULTRARAPIDO SNACK	SNACK ULTRARAPID BURNER COVER	34,58

L'azienda si riserva il diritto di apportare ulteriori aggiornamenti senza preavviso. / The data may be updated without prior warning

Artic./Item	Descrizione/Description	Modello/Model
123001	**PIANO COTTURA GAS 2 FUOCHI** **2 BURNERS GAS BOILING TOP**	**PC35G/0**

Cons./Recom.	Pos./Posit.	Ricambio/Replacement			Prezzo/Price List
	27	RC02186000	SUPPORTO SPARTIFIAMMA UR		18,56
	28	RC00611000	RIPIANO PC35G	SHELF PC35G	118,02

L'azienda si riserva il diritto di apportare ulteriori aggiornamenti senza preavviso. / The data may be updated without prior warning