SAGI - BASE REFRIGERATA 390 lt,prof.70 cm, -2/+8°C
KIBM - 25-07-2006 » 29-06-2007

/A=PIANO CON ALZATINA
/A=SHELF+ RIDGE
/A=PLATTE MIT RUECKLEISTE
/A=RAYON AVEC ETAGERE
/A=TOPE CON ELEV.

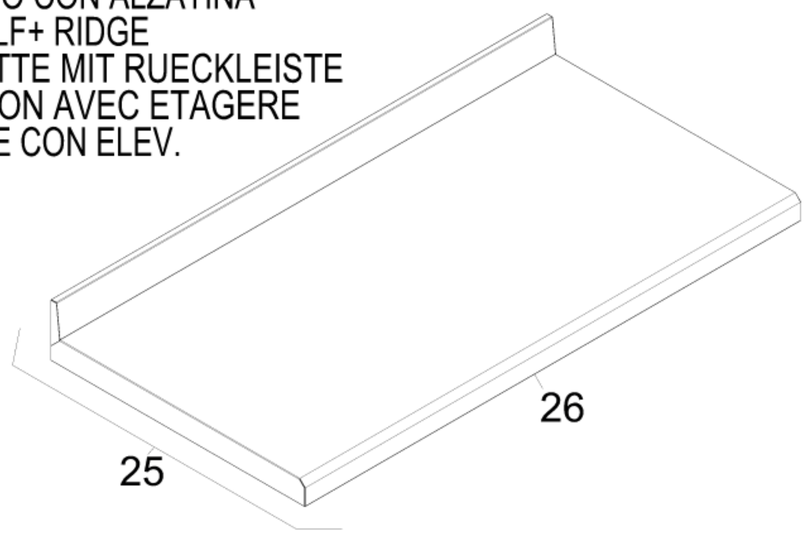


/M=PIANO SENZA ALZATINA
/M=SHELF WITHOUT RIDGE
/M=PLATTE OHNE RUECKLEISTE
/M=RAYON SANS ETAGERE
/M=TOPE SIN ELEV

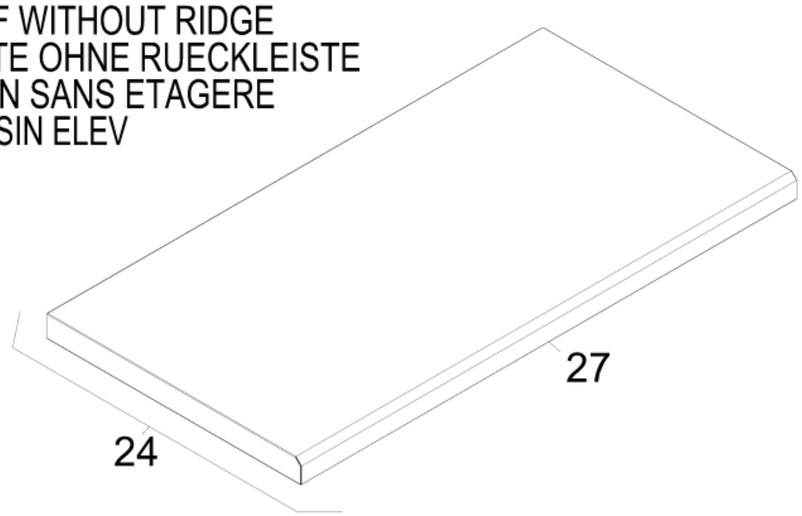


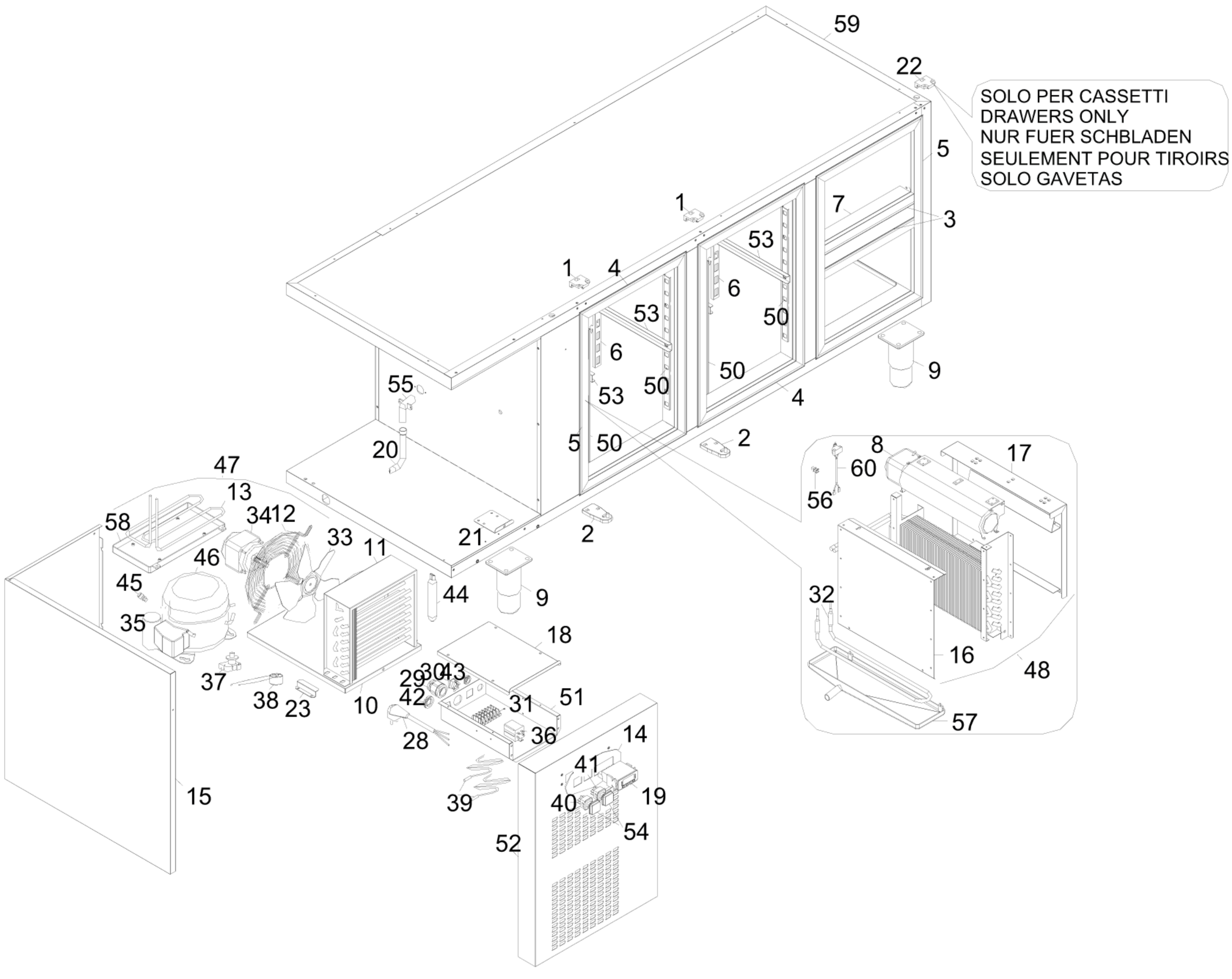

SAGI - BASE REFRIGERATA 390 lt,prof.70 cm, -2/+8°C
KIBM - A000330 - GRUPPO PORTE-CASSETTI - 25-07-2006 » 29-06-2007

**Modello Typ Model Modele Modelo**

| | | | | | | | | | | | | | | | | | |
|---|---|---|---|---|---|---|---|---|---|---|---|---|---|---|---|---|---|
| | | KUA<br>KUAA<br>KUAM<br>KIA<br>KIAA<br>KIAM<br>KIAB<br>KIABA<br>KIABM | KUA2<br>KUA2A<br>KUA2M<br>KIA2<br>KIA2A<br>KIA2M<br>-<br>-<br>- | -<br>-<br>-<br>KIA13<br>KIA13A<br>KIA13M<br>-<br>-<br>- | -<br>-<br>-<br>KIA11<br>KIA11A<br>KIA11M<br>-<br>-<br>- | KUB<br>KUBA<br>KUBM<br>KIB<br>KIBA<br>KIBM<br>KIBB<br>KIBBA<br>KIBBM | KUB2<br>KUB2A<br>KUB2M<br>KIB2<br>KIB2A<br>KIB2M<br>-<br>-<br>- | KUB4<br>KUB4A<br>KUB4M<br>KIB4<br>KIB4A<br>KIB4M<br>-<br>-<br>- | KUB11<br>KUB11A<br>KUB11M<br>KIB11<br>KIB11A<br>KIB11M<br>-<br>-<br>- | -<br>-<br>-<br>KIB13<br>KIB13A<br>KIB13M<br>-<br>-<br>- | -<br>-<br>-<br>KIB22<br>KIB22A<br>KIB22M<br>-<br>-<br>- | KUC<br>KUCA<br>KUCM<br>KIC<br>KICA<br>KICM<br>KICB<br>KICBA<br>KICBM | KUC2<br>KUC2A<br>KUC2M<br>KIC2<br>KIC2A<br>KIC2M<br>-<br>-<br>- | KUC4<br>KUC4A<br>KUC4M<br>KIC2<br>KIC2A<br>KIC2M<br>-<br>-<br>- | KUC11<br>KUC11A<br>KUC11M<br>KIC2<br>KIC2A<br>KIC2M<br>-<br>-<br>- | -<br>-<br>-<br>KIC13<br>KIC13A<br>KIC13M<br>-<br>-<br>- | -<br>-<br>-<br>KIC22<br>KIC22A<br>KIC22M<br>-<br>-<br>- |
| Num.cassetti<br>Schublad<br>Drawers<br>Tiroirs<br>Gabetas | 1/2SUP<br>1/2INF<br>1/3<br>2/3 | -<br>-<br>-<br>- | 1<br>1<br>-<br>- | -<br>-<br>3<br>- | -<br>-<br>1<br>1 | -<br>-<br>-<br>- | 1<br>1<br>-<br>- | 2<br>2<br>-<br>- | -<br>-<br>1<br>1 | -<br>-<br>3<br>- | -<br>-<br>2<br>2 | -<br>-<br>-<br>- | 1<br>1<br>-<br>- | 2<br>2<br>-<br>- | -<br>-<br>1<br>1 | -<br>-<br>3<br>- | -<br>-<br>2<br>2 |
| Porte<br>Türen<br>Doors<br>Portes<br>Puertas | | 2 | 1 | 1 | 1 | 3 | 2 | 1 | 2 | 2 | 1 | 4 | 3 | 2 | 3 | 3 | 2 |

