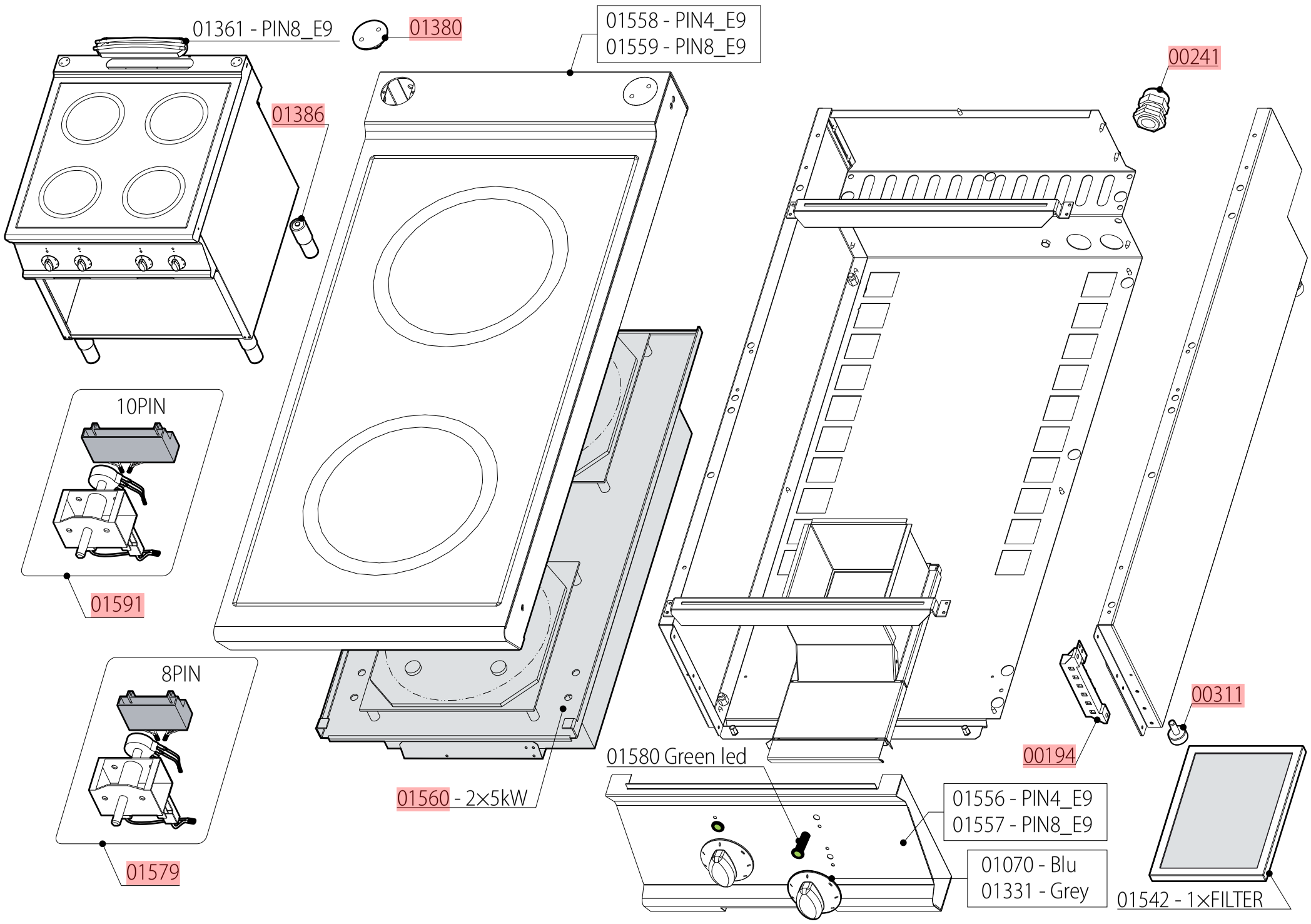
01361 - PIN8_E9
01380
01558 - PIN4_E9
01559 - PIN8_E9
00241
01386
10PIN
01591
8PIN
01579
01560 - 2×5kW
01580 Green led
01556 - PIN4_E9
01557 - PIN8_E9
01070 - Blu
01331 - Grey
00194
00311
01542 - 1×FILTER

CODICI RICAMBIO PER FINITO / SPARE PARTS FOR THE FINISHED PRODUCT

Aggiornato al/Updated to 27/11/17

Artic./Item	Descrizione/Description	Modello/Model
316028	**PIANO COTTURA ELETRICO INDUZIONE 4 ZONESU VANO APERTO** **4 ZONES FREESTANDING ELECTRIC INDUCTION COOK TOP**	**PIN8FE9**

Cons./Recom.	Pos./Posit.	Ricambio/Replacement			Prezzo/Price List
	00194000	RC00194000	MORSETTIERA FV 122 B	CONNECTING BLOCK	9,16
	00304000	RC00304000	MORSETTO EQUIPOTENZIALE COMPLETO	EQUIPOTENTIAL CONNECTING BLOCK	6,62
	01055000	RC01055000	PRESSACAVO PG21 CON DADO	CABLE GLAND WITH NUT	9,16
	01361000	RC01361000	CAMINO H25 L9	FLUE H25 L9	103,39
	01380000	RC01380000	TAPPO ACCESSO FISSAGGIO	COVER FOR FASTENING SCREWS	13,57
	01386000	RC01386000	PIEDE 2" C/VITE	FOOT WITH SCREW	20,63
	01542000	RC01542000	FILTRO PER INDUZIONE	FILTER FOR INDUCTION	122,12
	01560000	RC01560000	ASS. GENERATORE PIN 2×5KW	INDUCTION GENERATOR	5.248,88
	01877000	RC01877000	MANOPOLA ELETTRICA 0-6+INF NERA	BLACK KNOB	8,44
	02041000	RC02041000	CASSETTO PIN_E7/E9	DRAWER	25,15
	02063000	RC02063000	SOTTOMANOPOLA EL 1L FRONTE NERO	UNDERKNOB RAL7021	7,18
	02064000	RC02064000	SOTTOMANOPOLA EL 1L RETRO NERO	UNDERKNOB RAL7021	7,18
	02065000	RC02065000	SOTTOMANOPOLA EL 1L FRONTE GRIGIO	UNDERKNOB RAL7001	7,18
	02066000	RC02066000	SOTTOMANOPOLA EL 1L RETRO GRIGIO	UNDERKNOB RAL7001	7,18
	02075000	RC02075000	MANOPOLA ELETTRICA 0-6+INF GRIGIA	GREY KNOB	9,05

L'azienda si riserva il diritto di apportare ulteriori aggiornamenti senza preavviso. / The data may be updated without prior warning