SAGI - ISOLA 153 CM CON VASCA REFRIGERATA 4 x 1/1 GN
QI14VR - 30-01-2006 » 20-04-2009

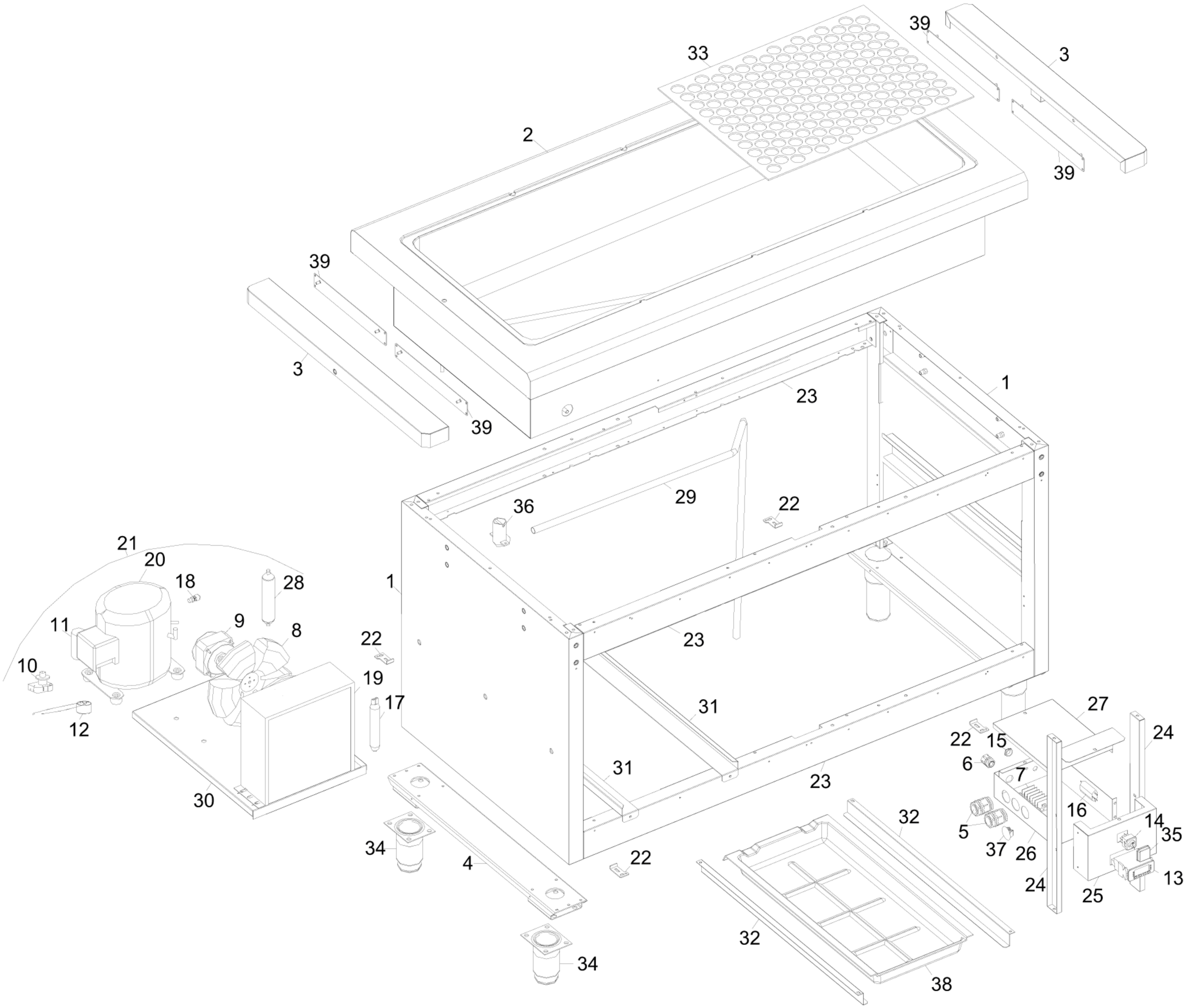

SAGI - ISOLA 153 CM CON VASCA REFRIGERATA 4 x 1/1 GN
QI14VR - A000540-GRUPPO ALZATE DI DISTRIBUZIONE - 30-01-2006 » 20-04-2009

