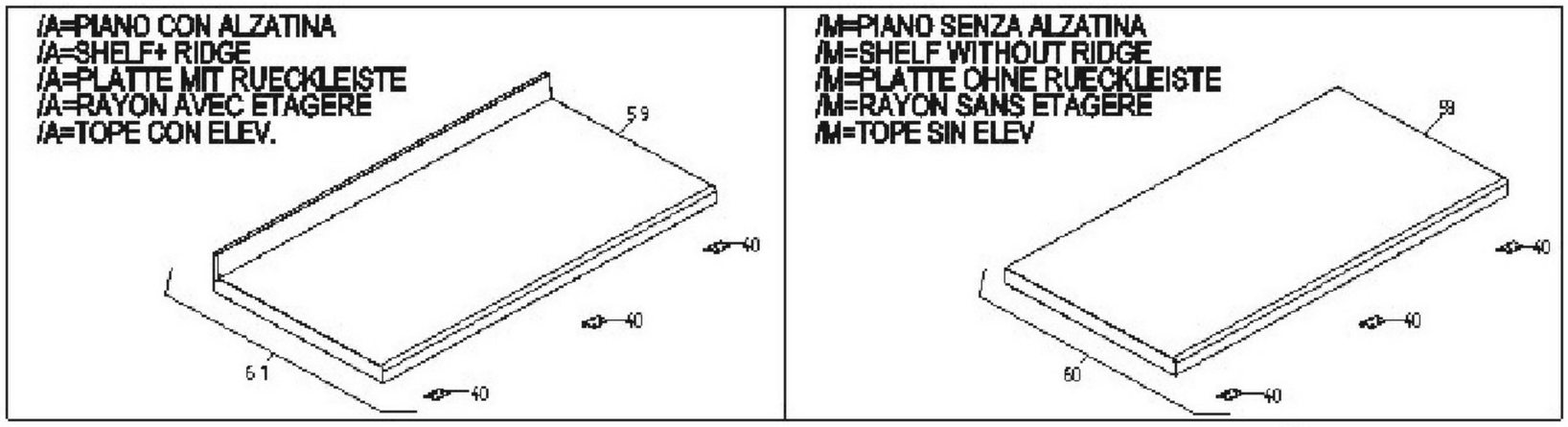
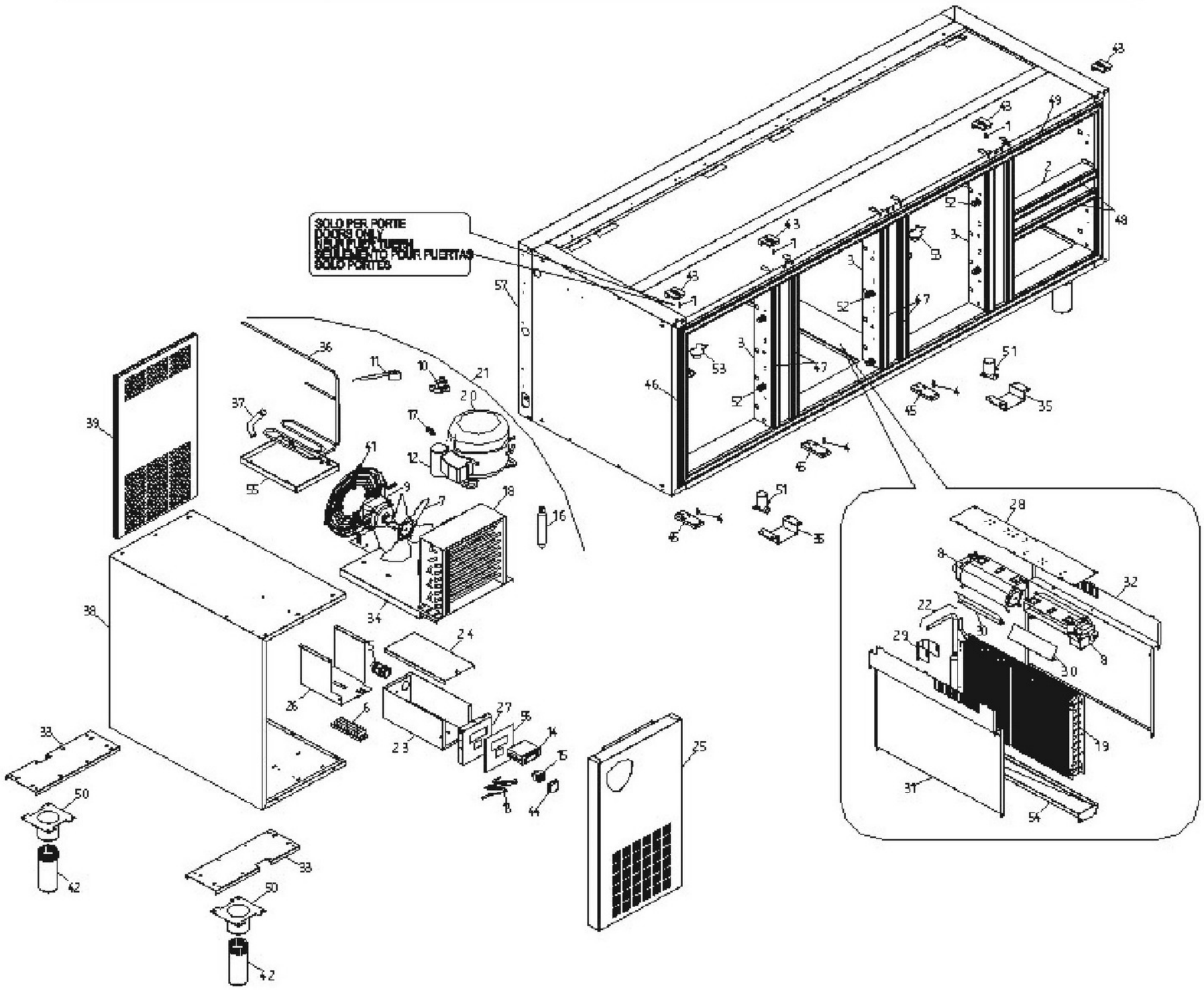

/A=PIANO CON ALZATINA
/A=SHELF+ RIDGE
/A=PLATTE MIT RUECKLEISTE
/A=RAYON AVEC ETAGERE
/A=TOPE CON ELEV.
59
40
40
61
40
/M=PIANO SENZA ALZATINA
/M=SHELF WITHOUT RIDGE
/M=PLATTE OHNE RUECKLEISTE
/M=RAYON SANS ETAGERE
/M=TOPE SIN ELEV
58
40
40
60
40


SOLO PER PORTE
DOORS ONLY
SOLO PORTES
43
48
49
52
3
53
47
51
46
45
35
57
36
11
10
21
20
37
17
12
39
55
9
7
18
16
34
38
24
26
6
27
56
14
15
23
8
44
25
33
50
42
28
8
32
22
30
29
19
31
54

Modello Typ Model Modele Modelo

		6MRA 6MRAA 6MRAM 6MRAZ	6MRA2 6MRA2A 6MRA2M 6MRA2Z	6MRA4 6MRA4A 6MRA4M 6MRA4Z	6MRB 6MRBA 6MRBM 6MRBZ	6MRB2 6MRB2A 6MRB2M 6MRB2Z	6MRB4 6MRB4A 6MRB4M 6MRB4Z	6MRB6 6MRB6A 6MRB6M 6MRB6Z	6MRB11 6MRB11A 6MRB11M 6MRB11Z	6MRC 6MRCA 6MRCM 6MRCZ	6MRC2 6MRC2A 6MRC2M 6MRC2Z	6MRC4 6MRC4A 6MRC4M 6MRC4Z	6MRC6 6MRC6A 6MRC6M 6MRC6Z	6MRC11 6MRC11A 6MRC11M 6MRC11Z
Num.cassetti Schublad Drawers Tiroirs Gabetas	1/2SUP 1/2INF 1/3 2/3	- - - -	1 1 - -	2 2 - -	- - - -	1 1 - -	2 2 - -	3 3 - -	- - 1 1	- - - -	1 1 - -	2 2 - -	3 3 - -	- - 1 1
Porte Türen Doors Portes Puertas	DX SX	1 1	- 1	- -	1 2	- 2	- 1	- -	2 -	1 3	- 3	- 2	- 1	3 -

