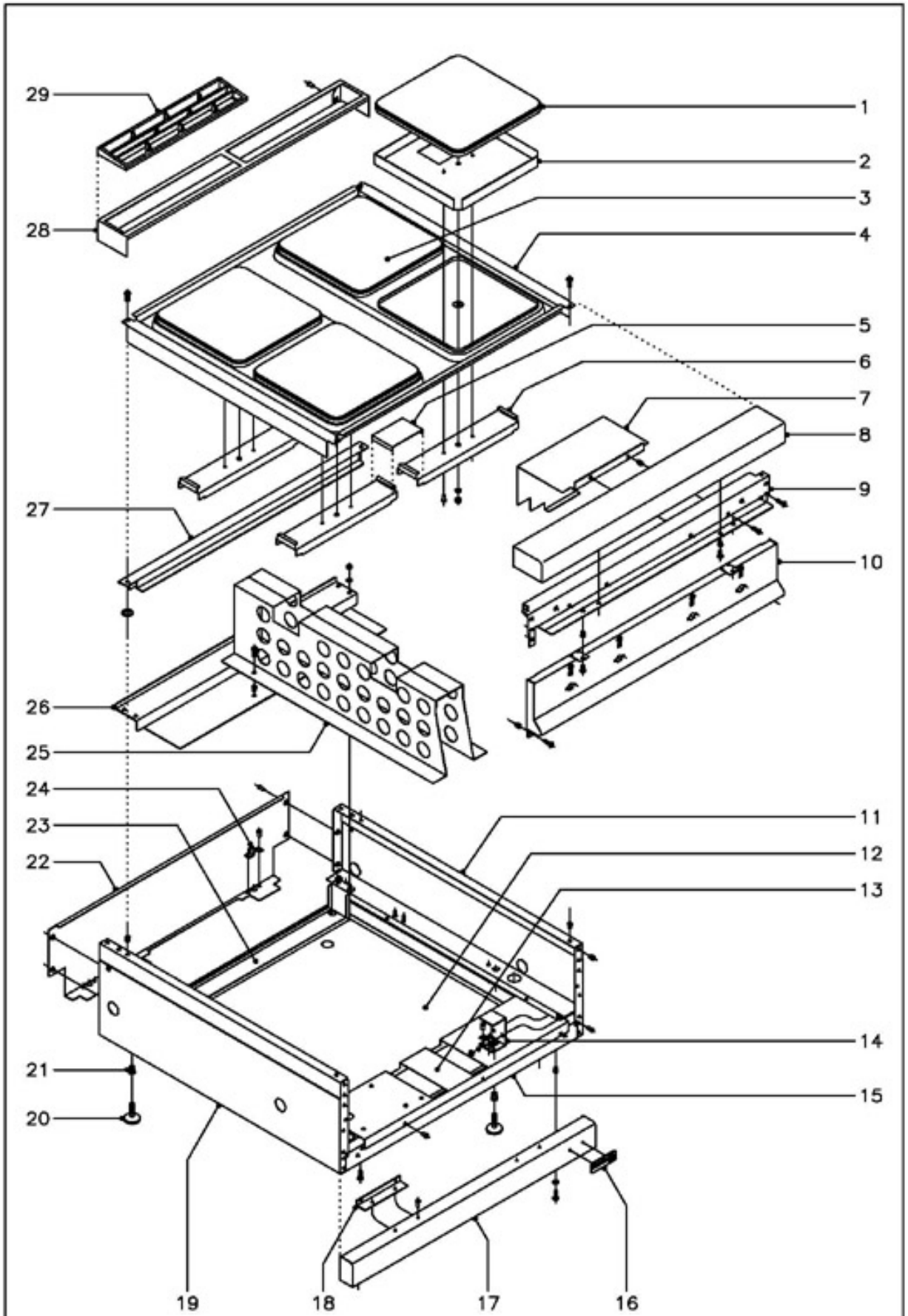

1	U673011
2	U675404
3	U673010
4	U655450
4	U675450
	Q152004
5	U675455
6	U655404
	Q419005
	Q232050
	Q262050
	Q162050
7	U802602
	Q221342
	Q152004
8	X165400
8	R165431
	Q221342
	Q152004
9	X162667
9	R162613
	Q221342
	Q152004
10	U652850
10	U672850
	Q221342
	Q152004
11	R162810
12	U652852
12	U662850
	Q221342
	Q152004
13	U652650
13	U672652
	Q419006
14	H012805
	Q302022
	Q162030
15	U652651
15	H022604
	Q419005
16	U262806
	Q221023
17	R372806
17	R392800
	Q221342
	Q302022
	Q152004
18	U325611
	Q419006
19	R162812
20	Z200105
21	Q221345
22	R152811
22	R162813
	Q419005

23	H012606
23	H022606
24	X010503
	Q419007
25	U675451
	Q221342
	Q152004
26	U662650
	Q302022
	Q162030
27	U675456
	Q301322
28	R205429
28	R205428
	Q419005
29	R205425

N plano	Firma	Fecha	Aparato	Lamina	
C–1016		5–2001	MUEBLE COCINAS CE9–20, CE9–40	1	Fagor Industrial S.Coop. FAGOR Oñate

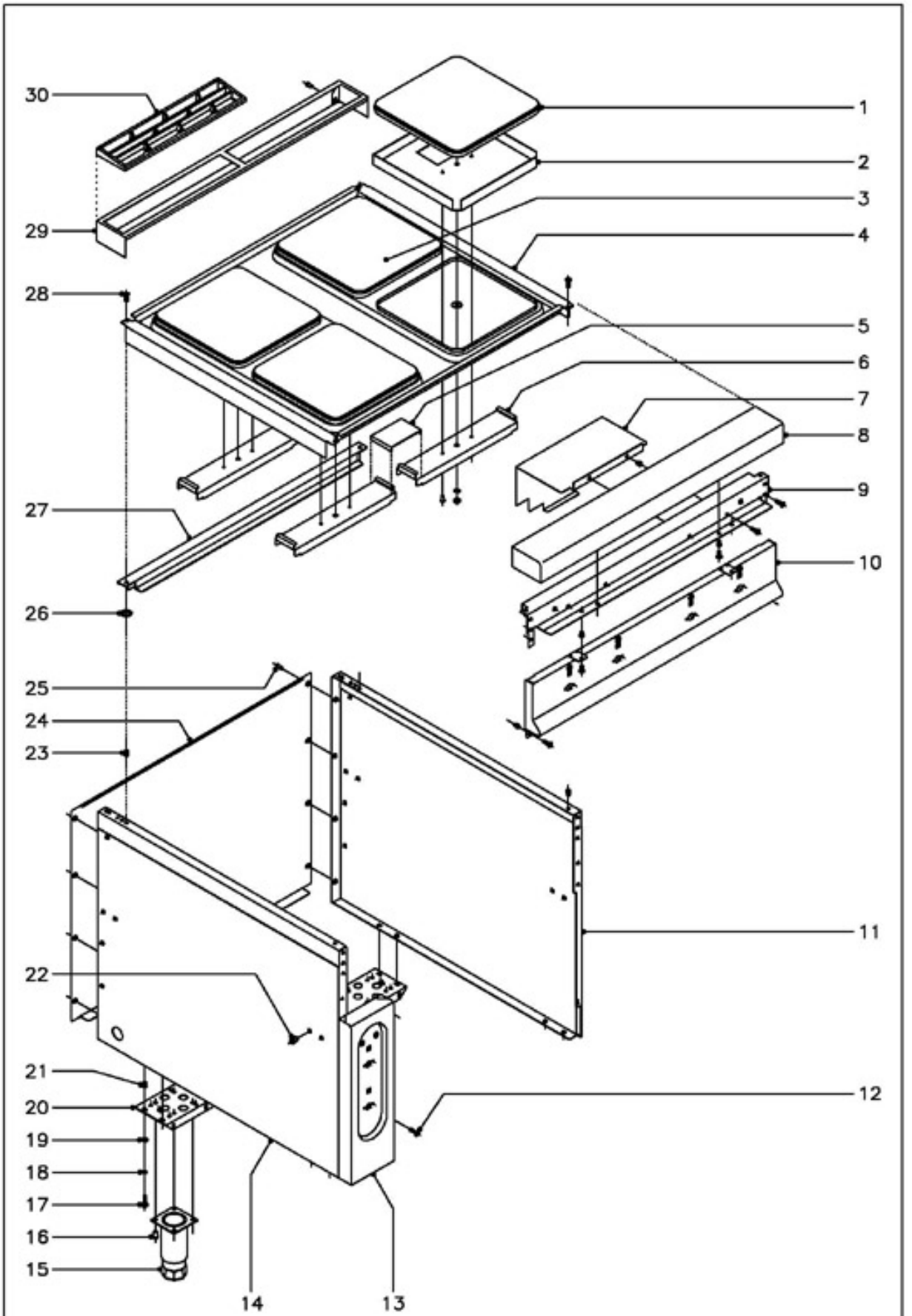

1	U673011
2	U675404
3	U673010
4	U675450
	Q152004
5	U675455
6	U655404
	Q419005
	Q232050
	Q262050
	Q162050
7	U802602
	Q221342
	Q152004
8	R165431
	Q221342
	Q152004
9	R162613
	Q221342
	Q152004
10	U672850
	Q221342
	Q152004
11	U562852
12	Q152004
13	U672852
14	X162810
15	X260150
16	Q411304
17	Q012043
18	Q262040
19	Q302022
20	X172630
21	Q221343
22	Q221343
23	Q221342
24	U562853
25	Q419005
26	Q301322
27	U675456
28	Q152004
29	R205428
	Q419005
30	R205425

N plano	Firma	Fecha	Aparato	Lamina	
C-1017		5-2001	MUEBLE COCINA CE9-41	2	Fagor Industrial S.Coop. FAGOR Onate

N. plano C-1018

Fecha 5-2001

Aparato COCINA CE9-41

HORNO

Lamina 3

Fagor Industrial S.Coop. FAGOR

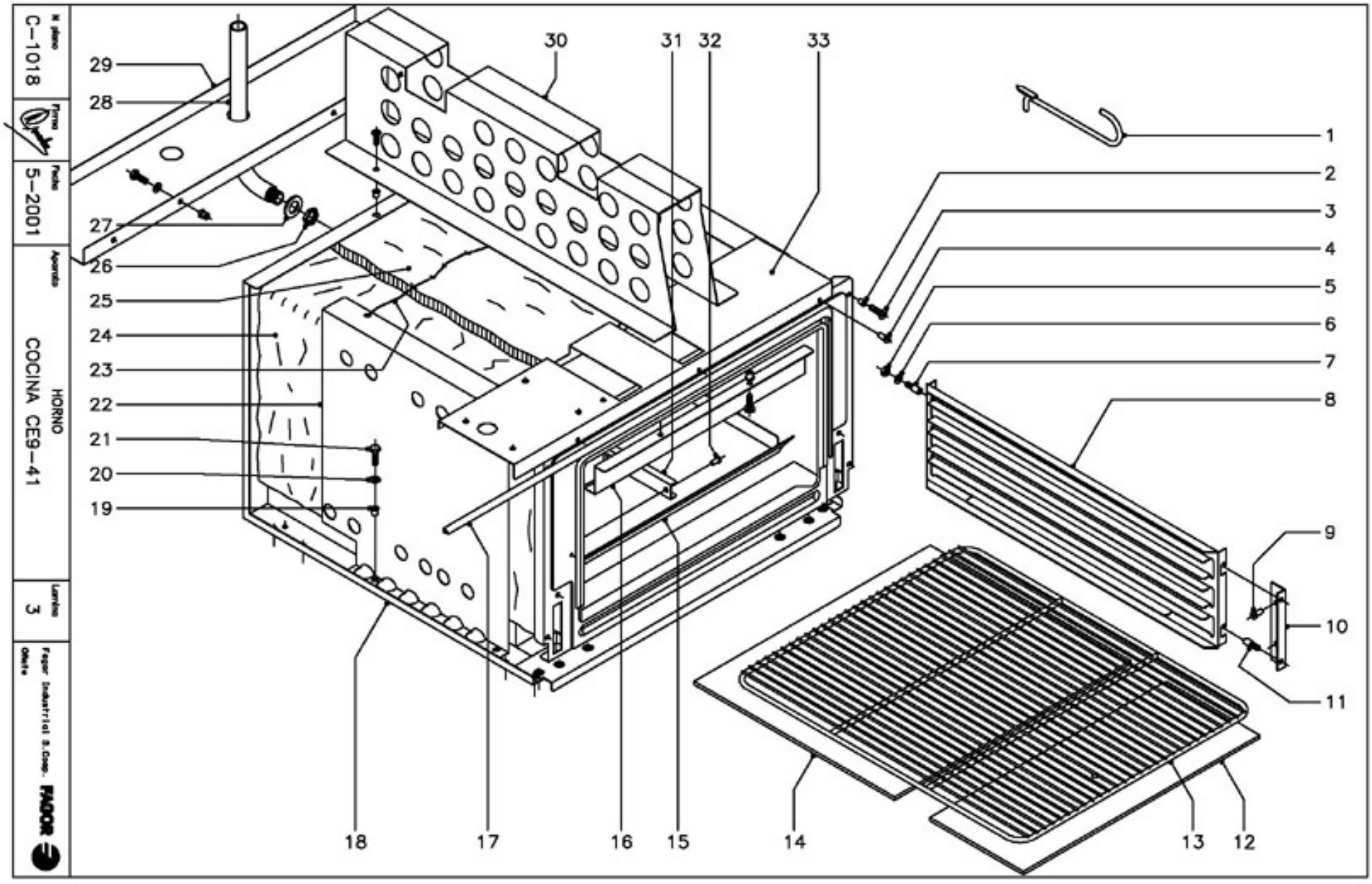

1	0623600
2	Q221304
3	Q152004
4	Q419005
5	Q162040
6	Q302022
7	Q151336
8	U325608
9	Q419005
10	U325611
11	Q151336
12	U745630
13	U135642
14	U745631

15	U805606
	Q152004
16	U805609
	Q221304
	Q152004
17	U745626
18	U805600
19	Q221304
20	Q302022
21	Q012031
22	U802601
23	-
24	U325621
25	U805605

26	Q221302
27	Q231311
28	U675607
29	U672651
	Q012043
	Q302022
	Q221321
30	U675451
	Q221304
	Q152004
31	U055644
32	Q419005
33	U672652

Nº plano	C-1019
Firma	
Fecha	5-2001
Asunto	PUERTA DE HORNO COCINA CE9-41
Lamina	4
Pagar Industrial S.Coop.	FAGOR

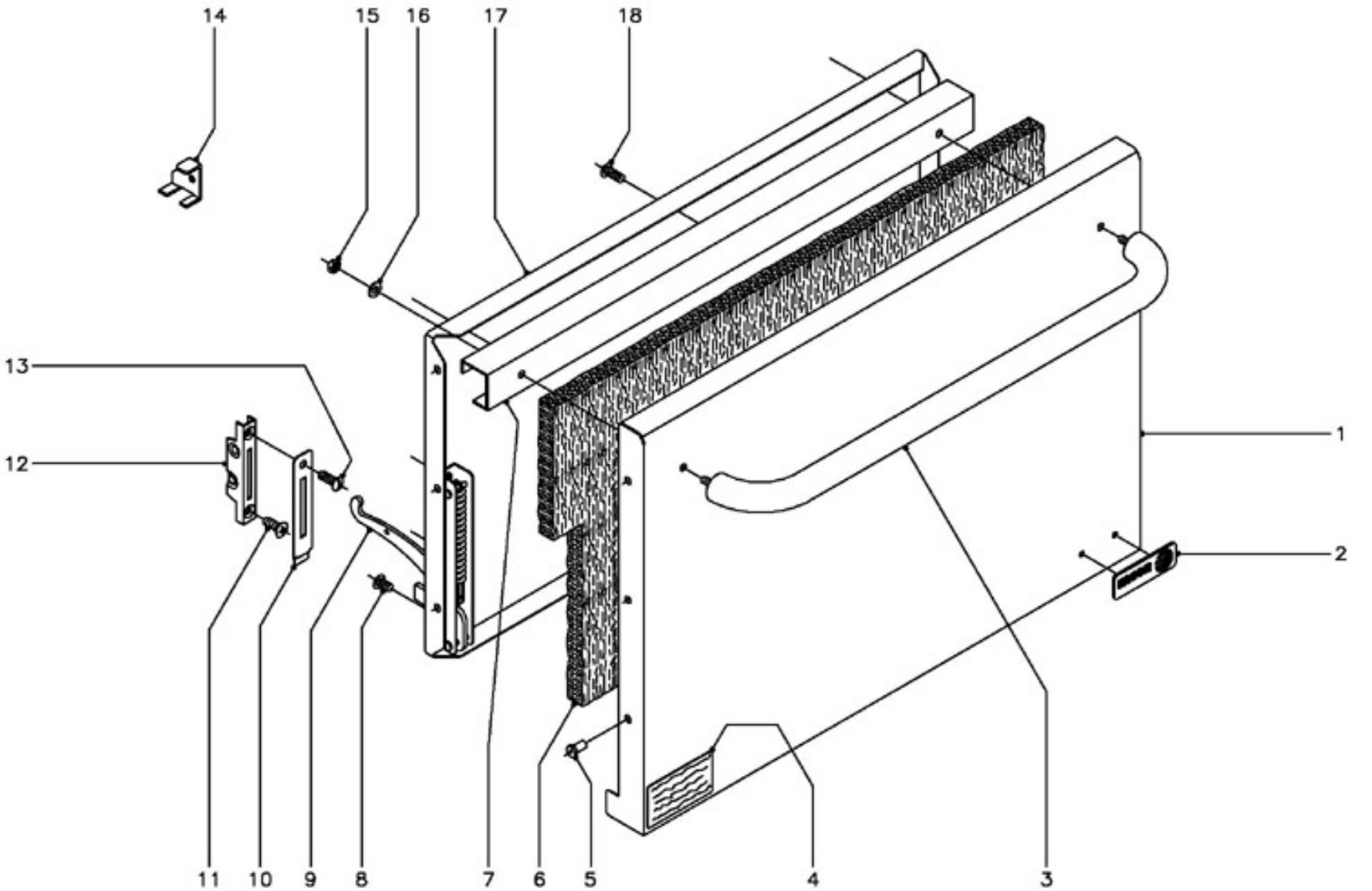

1	U740501
2	U262806
	Q221023
3	U560501
4	S326532
5	Q419005
6	U260502
7	U320507
8	Q152022
9	U010511

s/n	U010504
10	U010510
11	Q042043
12	U010512
13	Q152017
14	U746501
15	Q162030
16	Q302022
17	U260501
18	Q152017

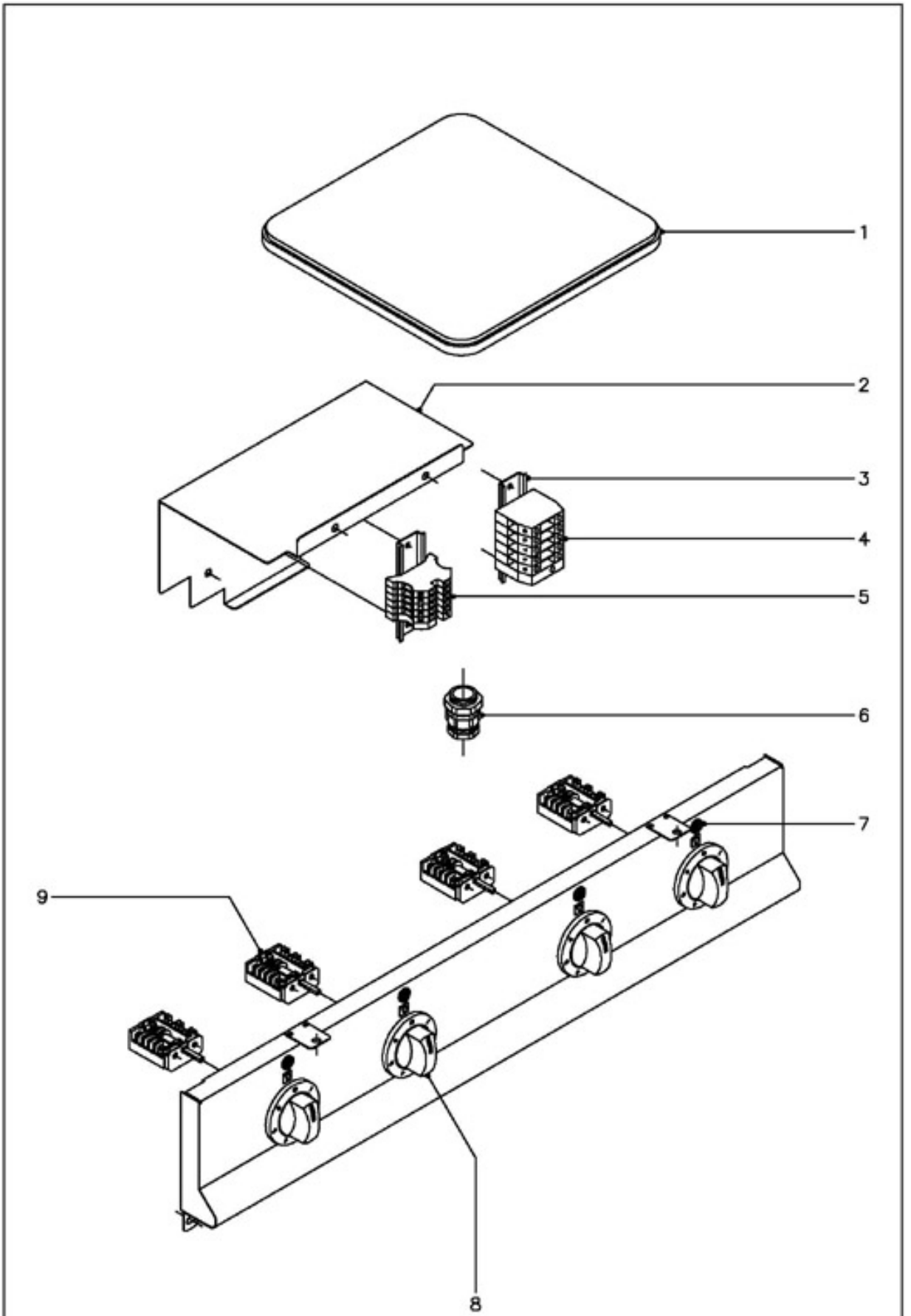

1	U673011
1	U673012
1	U673010
1	U673013
2	U802602
3	R663055
4	R263003
	R673010
	Z103035
	Z683096
	Z683068
5	P453025
	Z263302
	P453026
	Z263303
	Z683068
6	R023013
7	Z203005
8	U673015
9	U673007
	Q151320

Nº plano	Firma	Fecha	Aparato	Lamina	
C-1020		5-2001	PARTE FUNCIONAL COCINAS CE9-20, CE9-40	5	Fagor Industrial S.Coop. FAGOR Onate

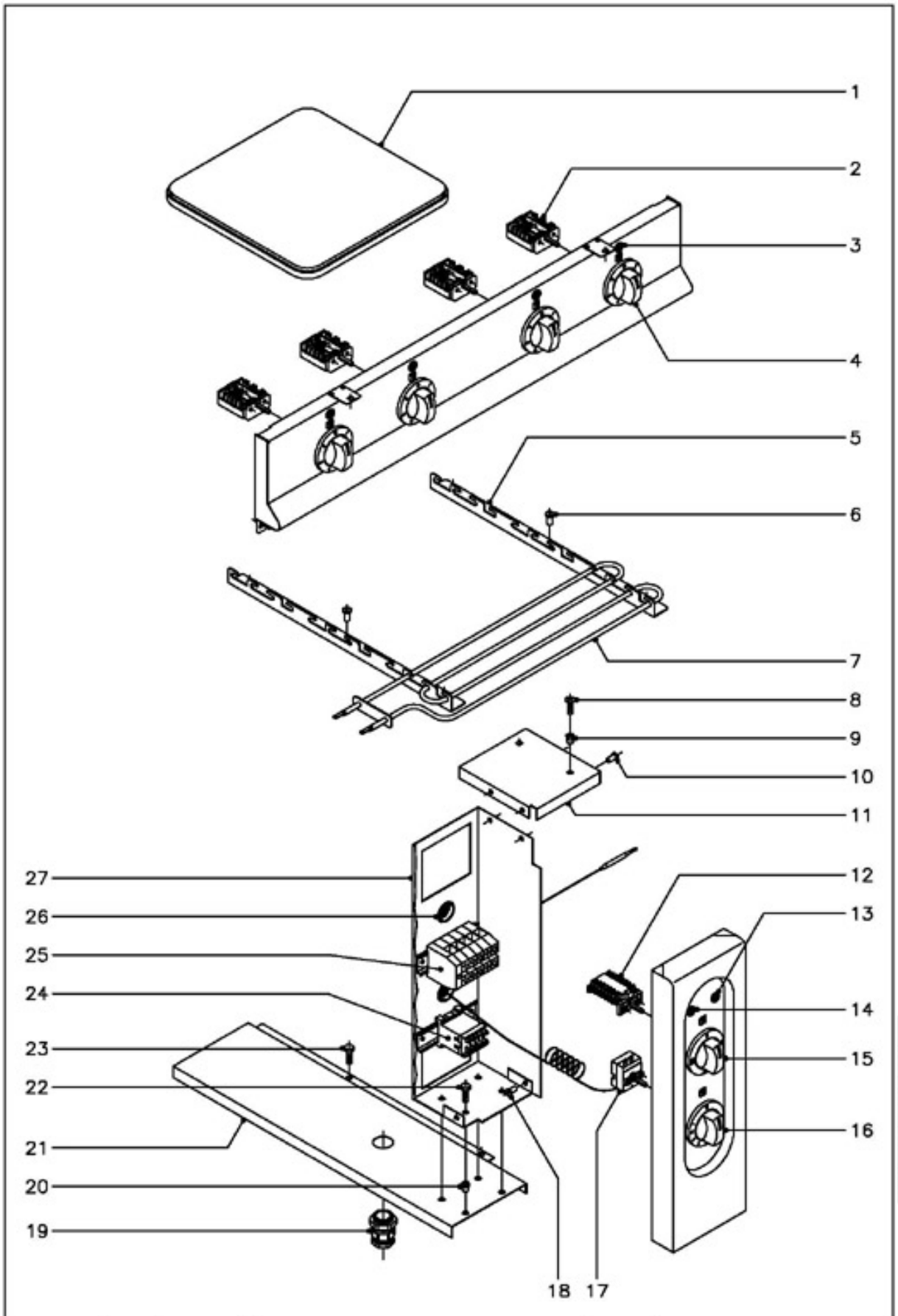

1	U673011
1	U673012
1	U673010
1	U673013
2	U673007
	Q151320
3	Z203005
4	U673015
5	U805613
6	Q419005
7	U803004
8	Q152004
9	Q221342
10	Q419005
11	U673051
12	U673006
13	Z203005
14	Z203004
15	U673016
16	U673017
17	X153000
18	Q419005
19	R023013
20	Q221342
21	U672650
22	Q012031
23	Q012031
24	Z213007
	R663055
25	R263003
	R673010
	Z103035
	Z683096
	Z683068
	R663055
26	X723014
27	U673050

	VERSION : 220 / 240 / 380 / 415 V. (CON NEUTRO)	
1	U673011	Placa 3000 W., 230 V.
1	U673010	Placa 4000 W., 230 V.
	VERSION : 440 V. (SIN NEUTRO)	
1	U673012	Placa 3000 W., 400 V.
1	U673013	Placa 4000 W., 400 V.
s/n	U803072	Resistencia 150 k, 1/4 W.
s/n	U803073	Resistencia 8 k2, 6 W.

N plano	Firma	Fecha	Aparato	Lamina	
C-1021		5-2001	PARTE FUNCIONAL COCINA CE9-41	6	Fagor Industrial S.Coop. FAGOR Oñate