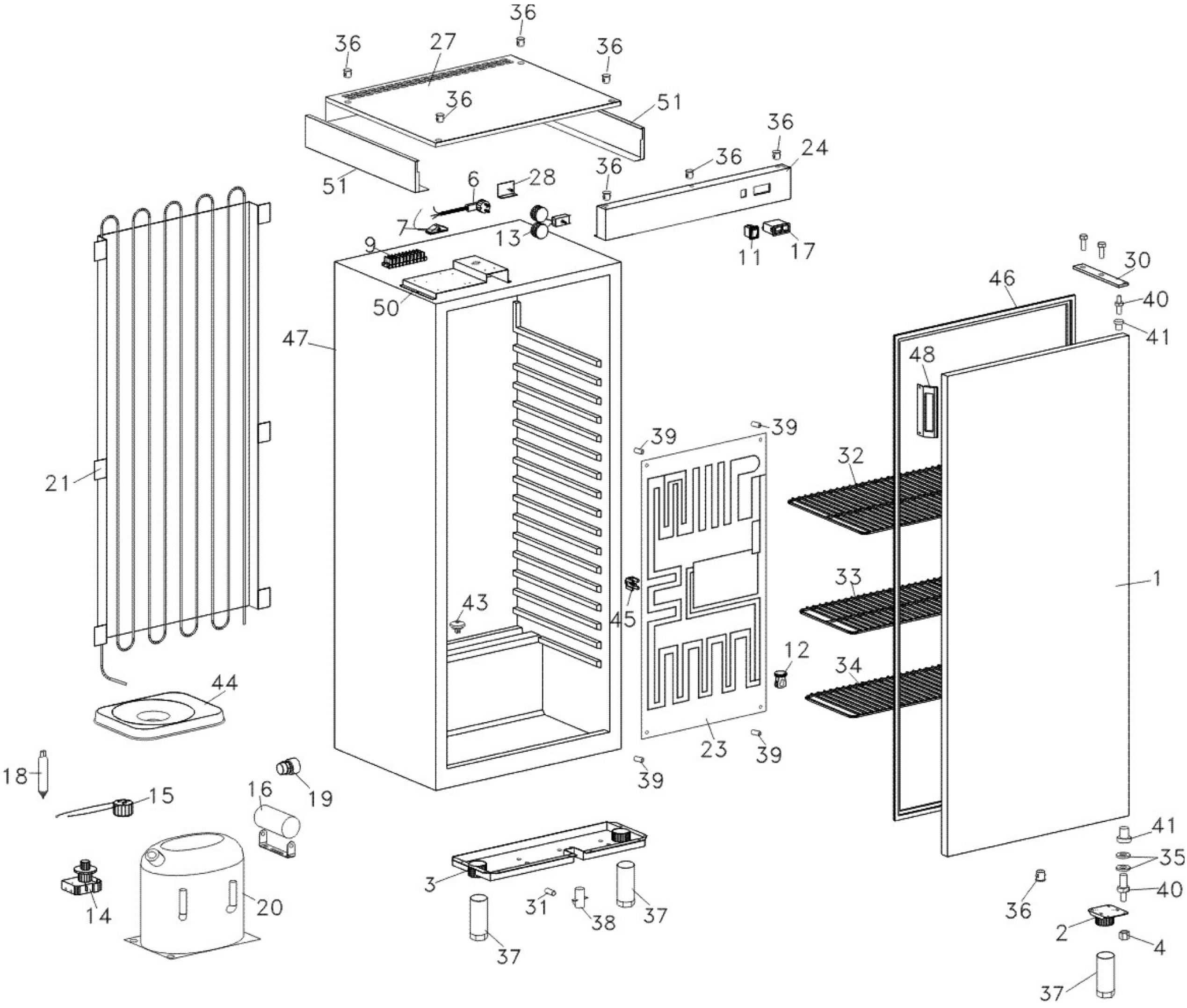
36
27
36
36
36
51
51
36
36
24
36
6
28
7
13
9
11
17
30
46
40
41
50
47
48
39
39
32
21
33
1
43
45
12
34
44
23
39
39
18
15
16
19
41
35
3
40
14
20
31
38
37
36
2
4
37
37