lamber

Dishwashers
Lave-vaisselle

Ed.
02/2003

Rev. D

F85-F92

SPARE PARTS
PIECES DETACHEES

c UL us
LISTED
COMMERCIAL DISHWASHERS
13CA

CLASSIFIED UL EPH
ANSI/NSF3

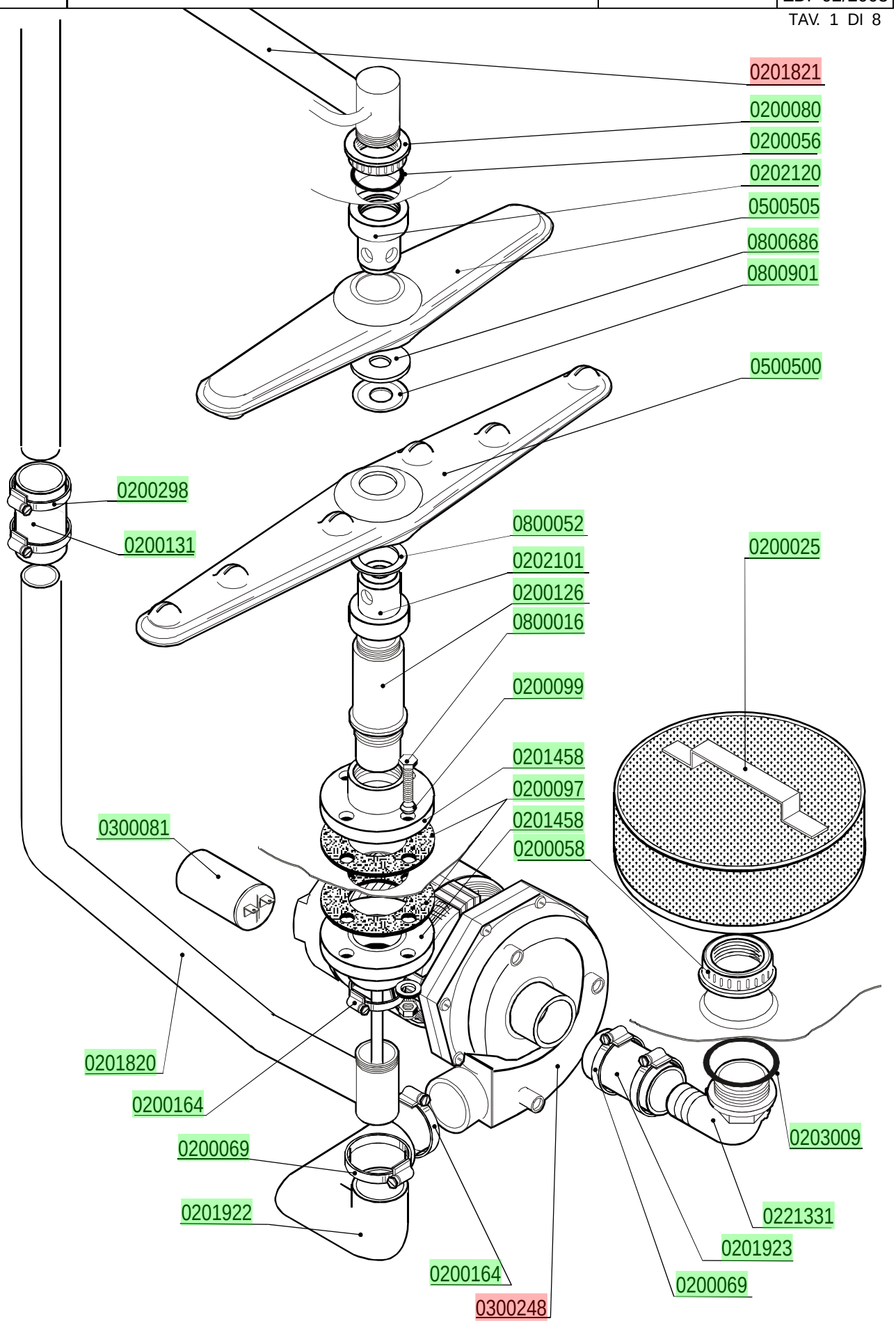
0201821
0200080
0200056
0202120
0500505
0800686
0800901
0500500
0200298
0200131
0800052
0202101
0200126
0800016
0200099
0200025
0201458
0200097
0201458
0200058
0300081
0201820
0200164
0200069
0201922
0200164
0300248
0200069
0201923
0221331
0203009

lamber	RINSE COMPONENTS COMPOSANTS RINCAGE	MOD. **F85-F92**	TAV. **2 D** ED. 02/2003

TAV. 2 DI 8

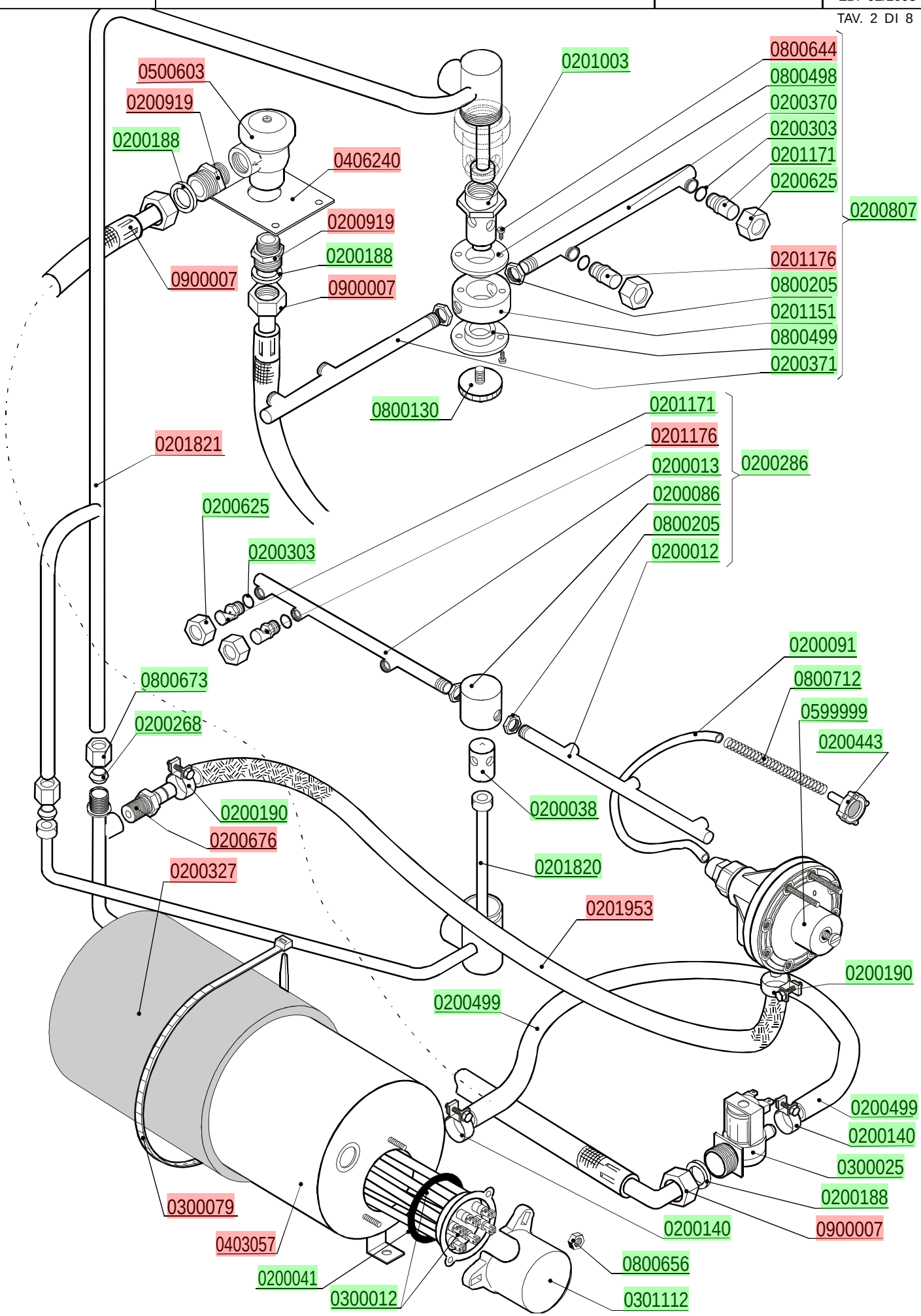

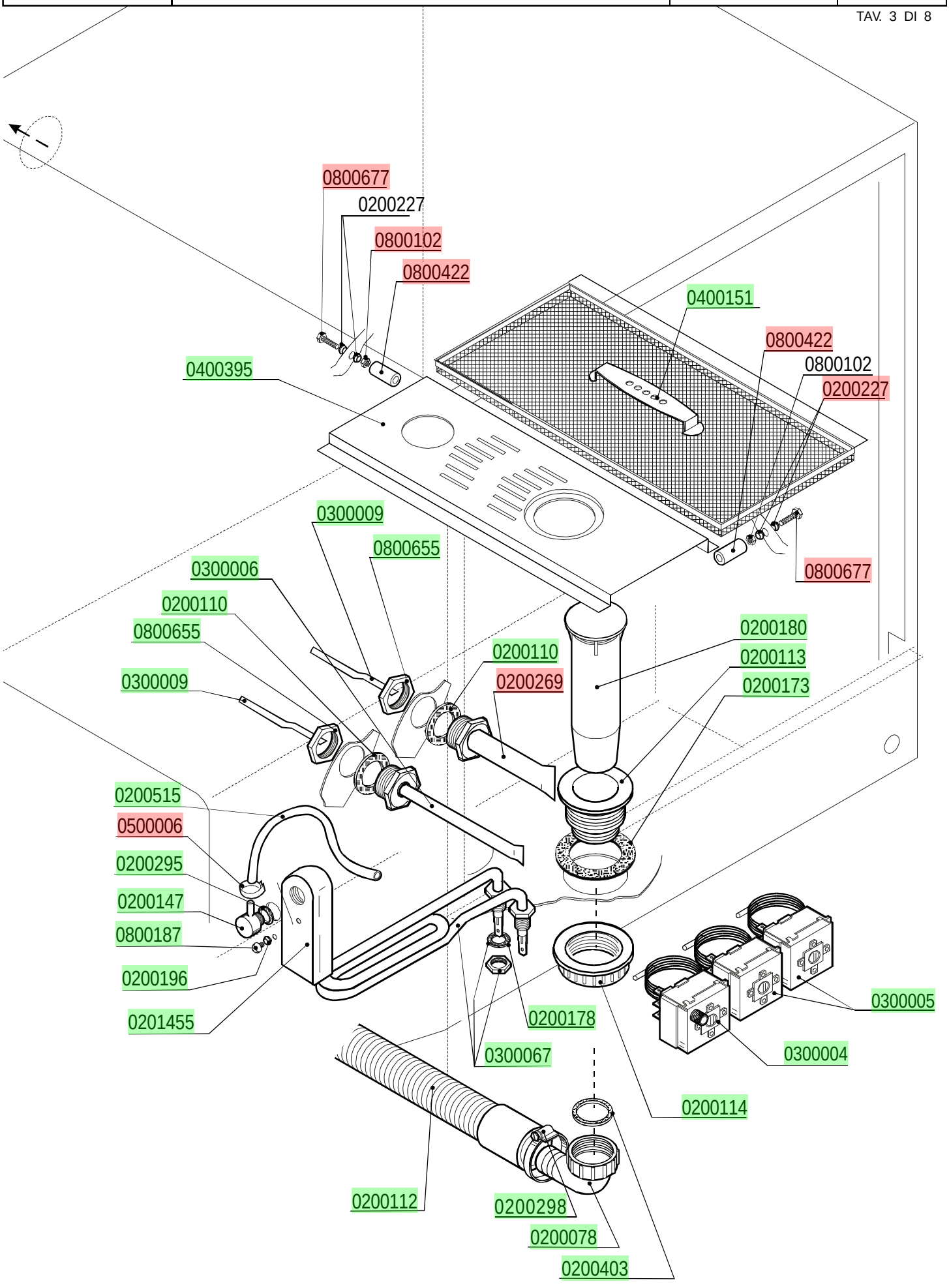
0800677
0200227
0800102
0800422
0400151
0800422
0800102
0200227
0400395
0300009
0800655
0300006
0200110
0800655
0300009
0800677
0200180
0200110
0200113
0200269
0200173
0200515
0500006
0200295
0200147
0800187
0200196
0201455
0200178
0300067
0300005
0300004
0200114
0200112
0200298
0200078
0200403

lamber	CONTROL BOX TABLEAU ELECTRIQUE	MOD. **F85-F92**	TAV. **4 D** ED. 02/2003

TAV. 4 DI 8

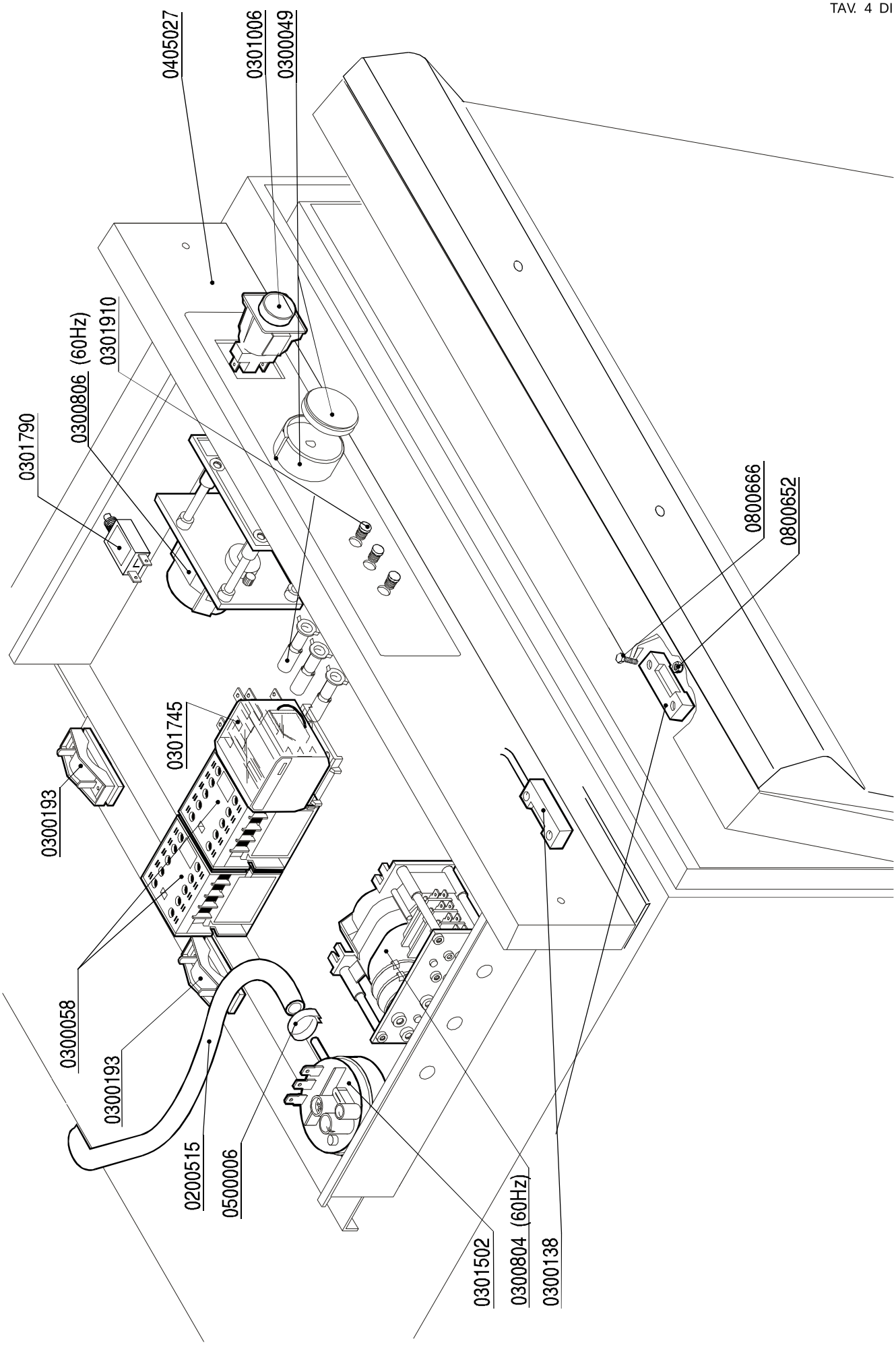

lamber	POMPE DE VIDANGE DRAIN PUMP PARTS	MOD. **F85-F92**	TAV. **5 D** ED. 02/2003

TAV. 5 DI 8

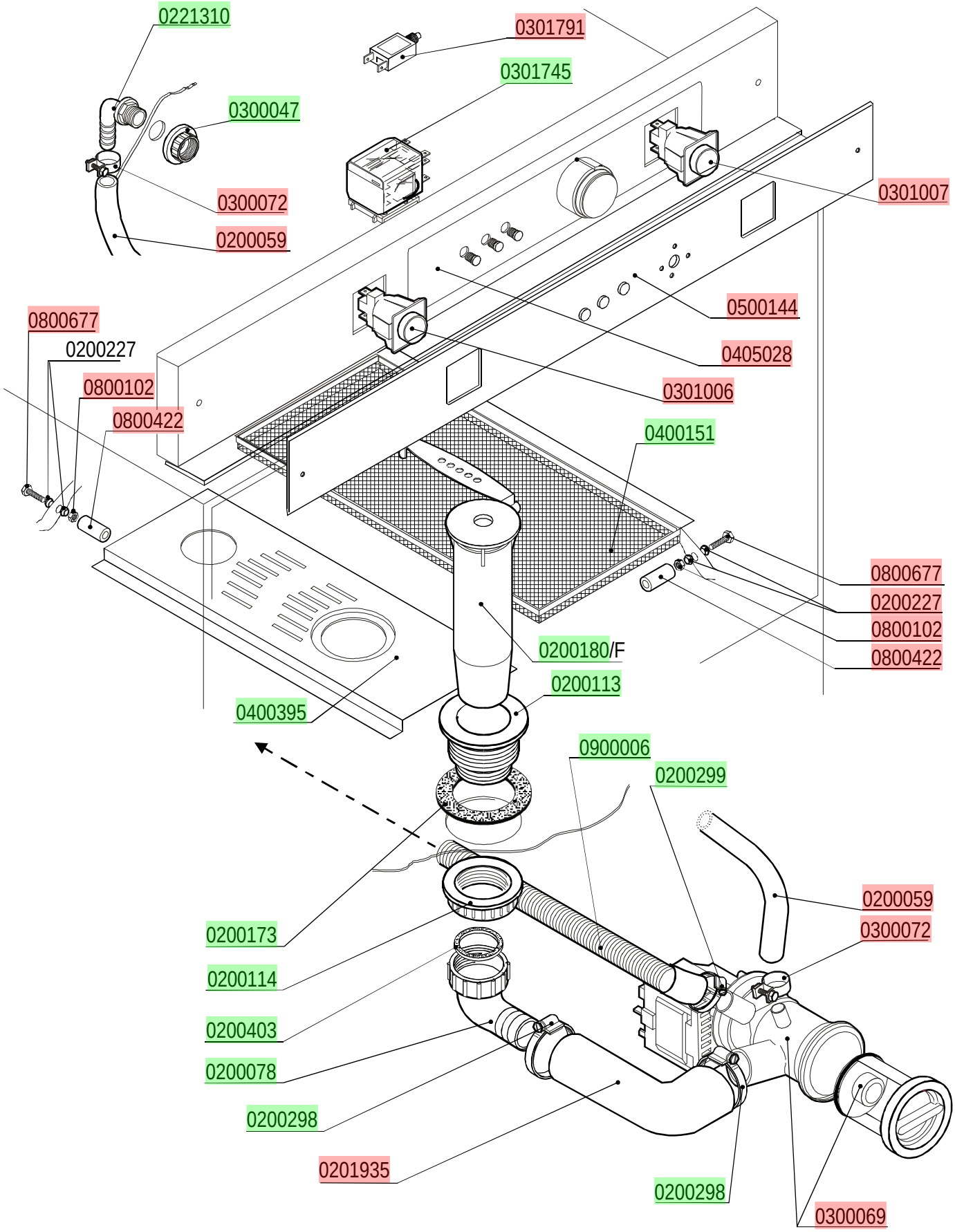

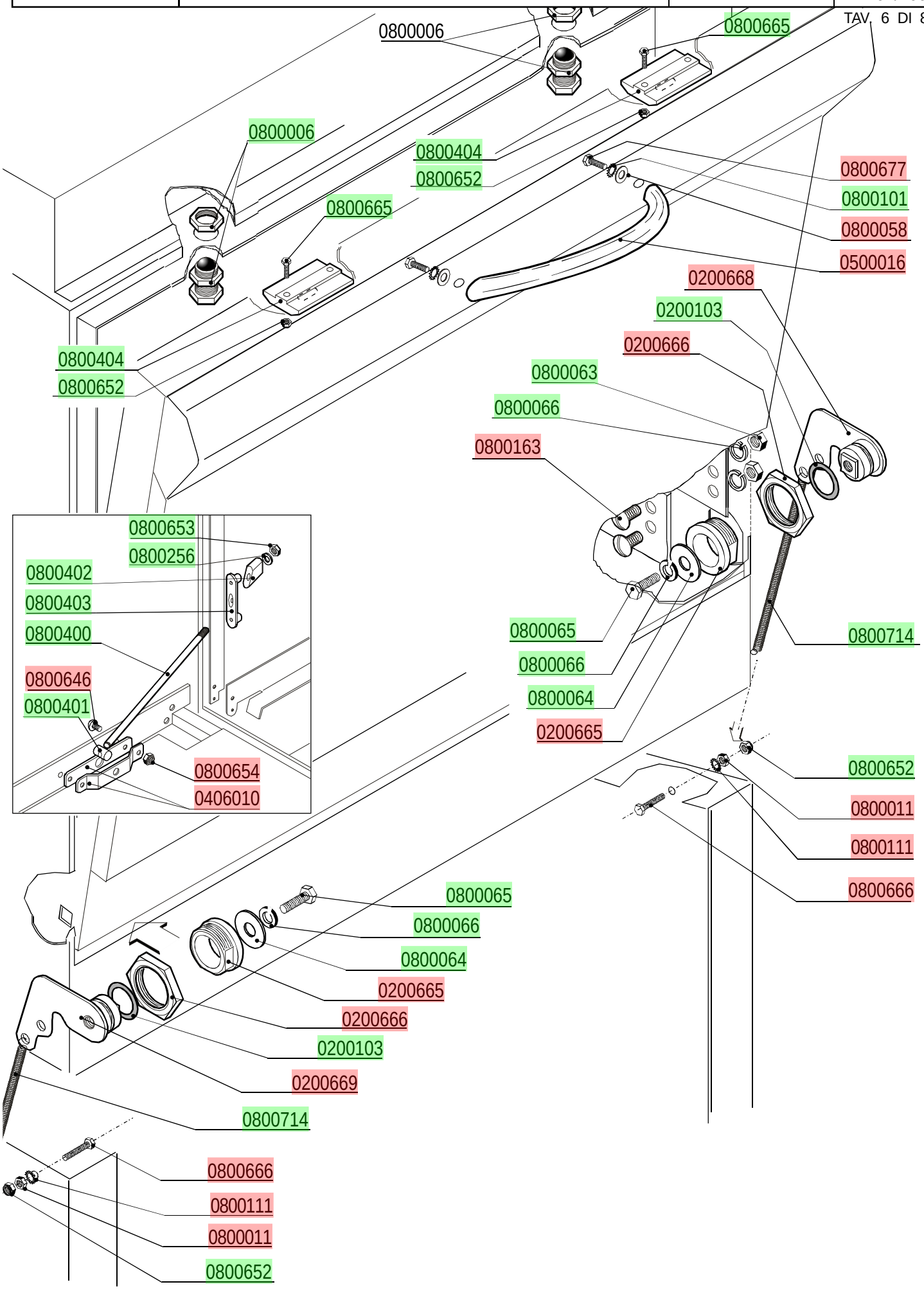
0800006
0800665
0800006
0800404
0800652
0800677
0800101
0800058
0500016
0800665
0200668
0200103
0200666
0800404
0800652
0800063
0800066
0800163
0800653
0800256
0800402
0800403
0800400
0800646
0800401
0800654
0406010
0800065
0800066
0800064
0200665
0800714
0800652
0800011
0800111
0800666
0800065
0800066
0800064
0200665
0200666
0200103
0200669
0800714
0800666
0800111
0800011
0800652

lamber	HOOD CARROSSERIE	MOD. **F85-F92**	TAV. **7 D** ED. 02/2003

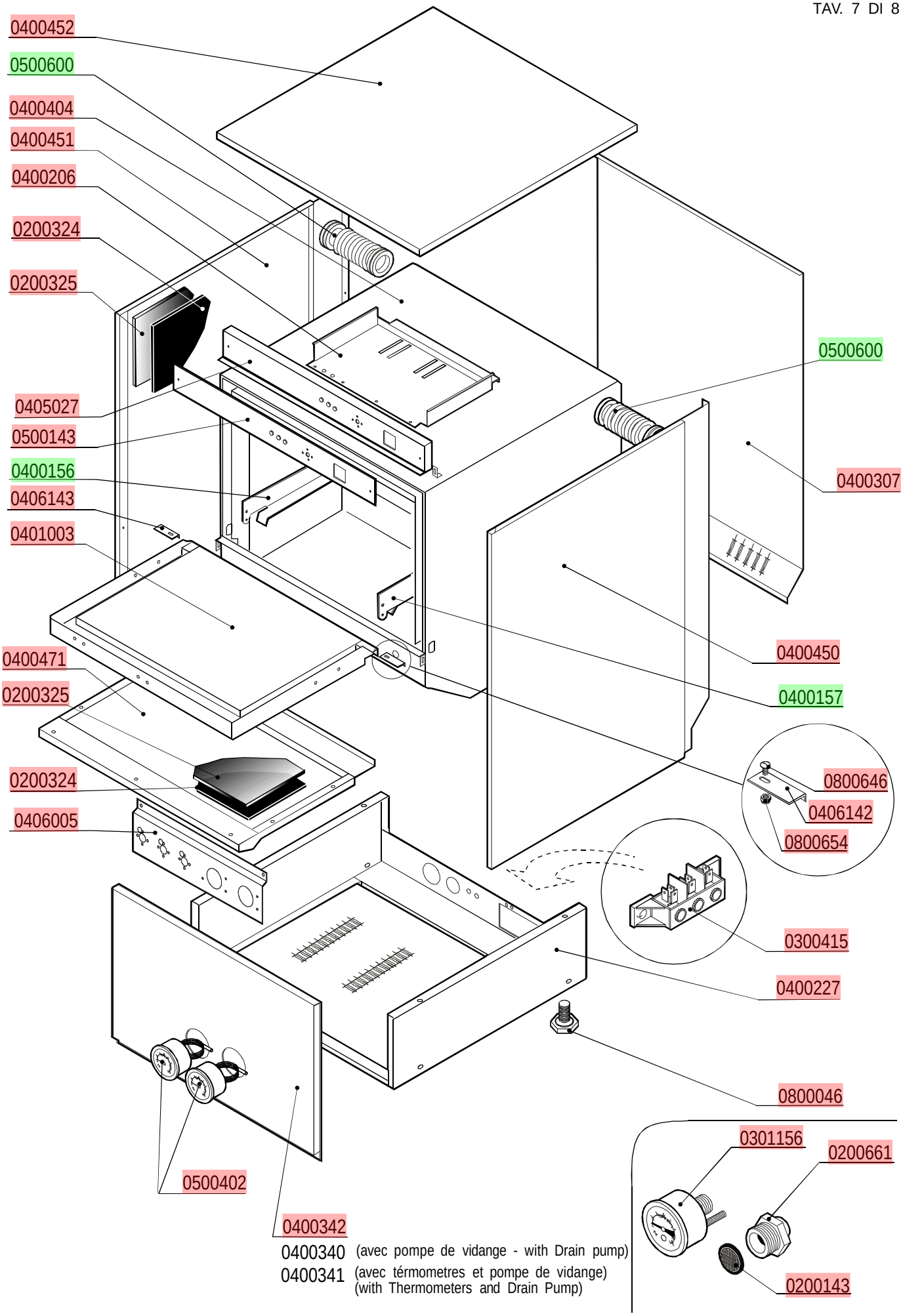

0400340 (avec pompe de vidange - with Drain pump)
0400341 (avec térmometres et pompe de vidange) (with Thermometers and Drain Pump)

lamber	RINSE AID DISPENSER-DETERGENT PUMP DOSEUR DE PRODUIT POUR RINÇAGE ET POUR LAVAGE	MOD. **F85-F92**	TAV. **8 D** ED. 02/2003

TAV. 8 DI 8

DETERGENT PUMP - DOSEUR DE PRODUIT LESSIVIEL

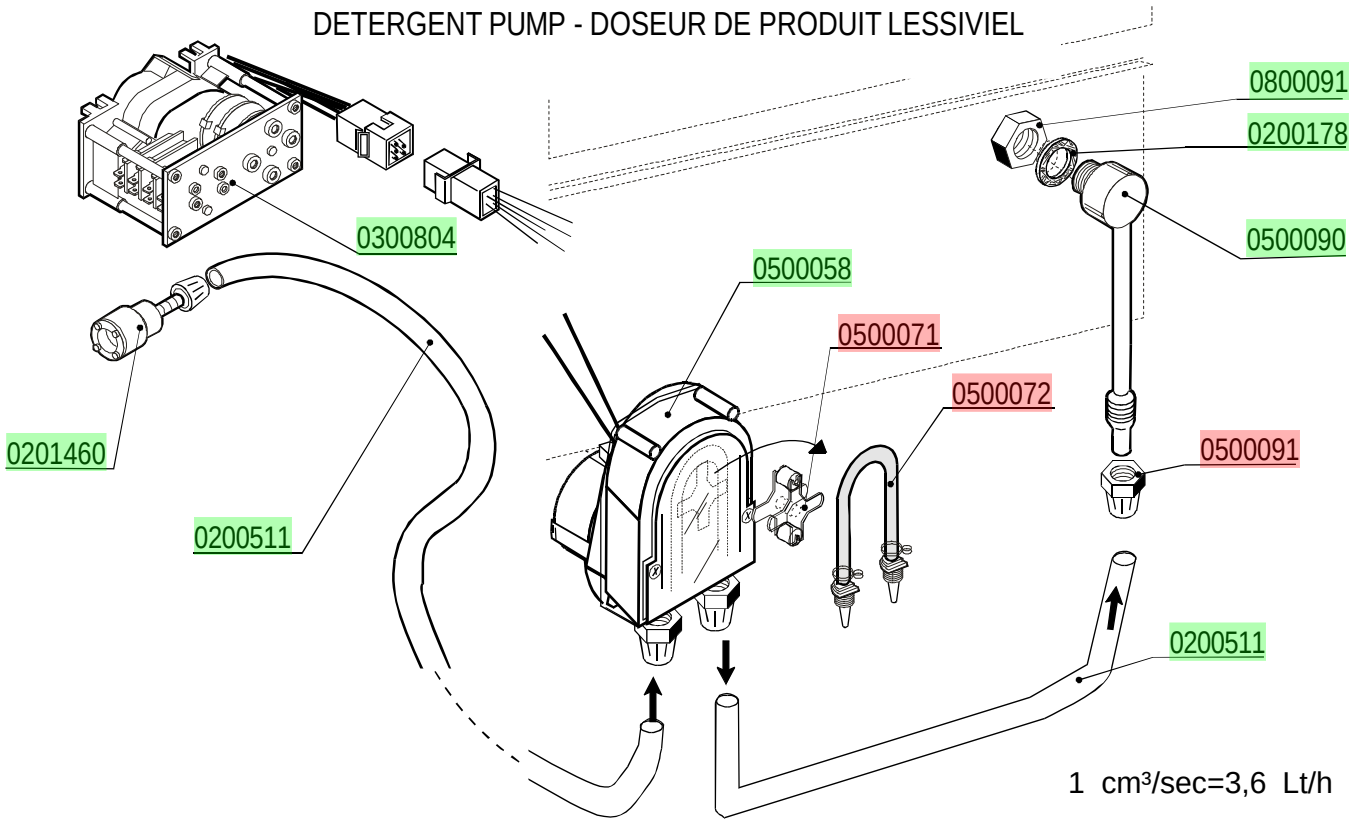

DOSEUR DE PRODUIT POUR RINÇAGE
RINSE AID DISPENSER

cod. 0599999

