1 GRUPPO LAVAGGIO
2 GRUPPO RISCIACQUO
3 QUADRO ELETTRICO
4 CARROZZERIA
5 DOSATORI

lamber	WASH COMPONENTS	MOD. GS581	TAV. 1 B ED. 05/2006

TAV. 1 DI 5

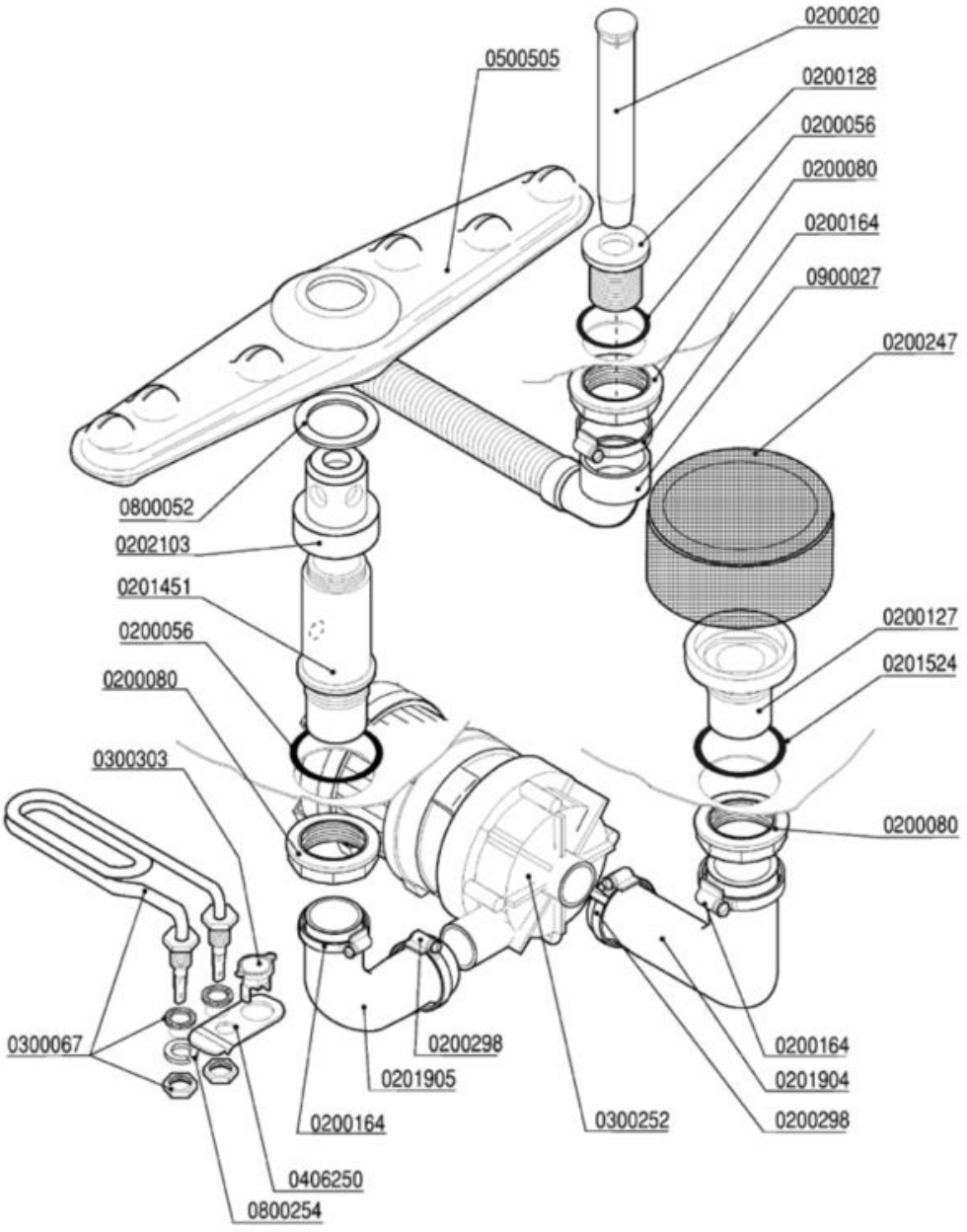

Codice	Descrizione
0200020	Troppopieno 28x105
0200056	OR 144 pilette 1" 1/4
0200080	Ghiera 1"1/42190
0200127	Flangia filtro 033 Rif.6
0200128	Piletta scarico 034 Rif.26
0200164	Fascetta 32-50
0200247	Filtro LB d.103x55 K0167 6331
0200298	Fascetta 25-40
0201451	Colonna lavaggio nylon 1"¼ d.15,5
0201524	Guarnizione gomma 68x41xsp.2 6310
0201904	Manicotto LB 38x70+29x120 686-88
0201905	Manicotto LB 38x70+29x40 2471-95
0202103	Testina lavaggio d.18 4F NSF
0300067	Resistenza vasca 2000 W 220 V
0300252	Elettropompa Hp 0,10 2112-ZF115 230/50
0300303	Termostato unipolare fisso 55° BN0D
0406250	Squadretta termostato/contatto 50° 6428
0500505	Braccio di lavaggio 380/6F NSF
0800052	Rondella teflon 57x41x2
0800254	Rondella grower 14 zincata
0900027	Tubo scarico d.25 l.1,5 LB a gomito

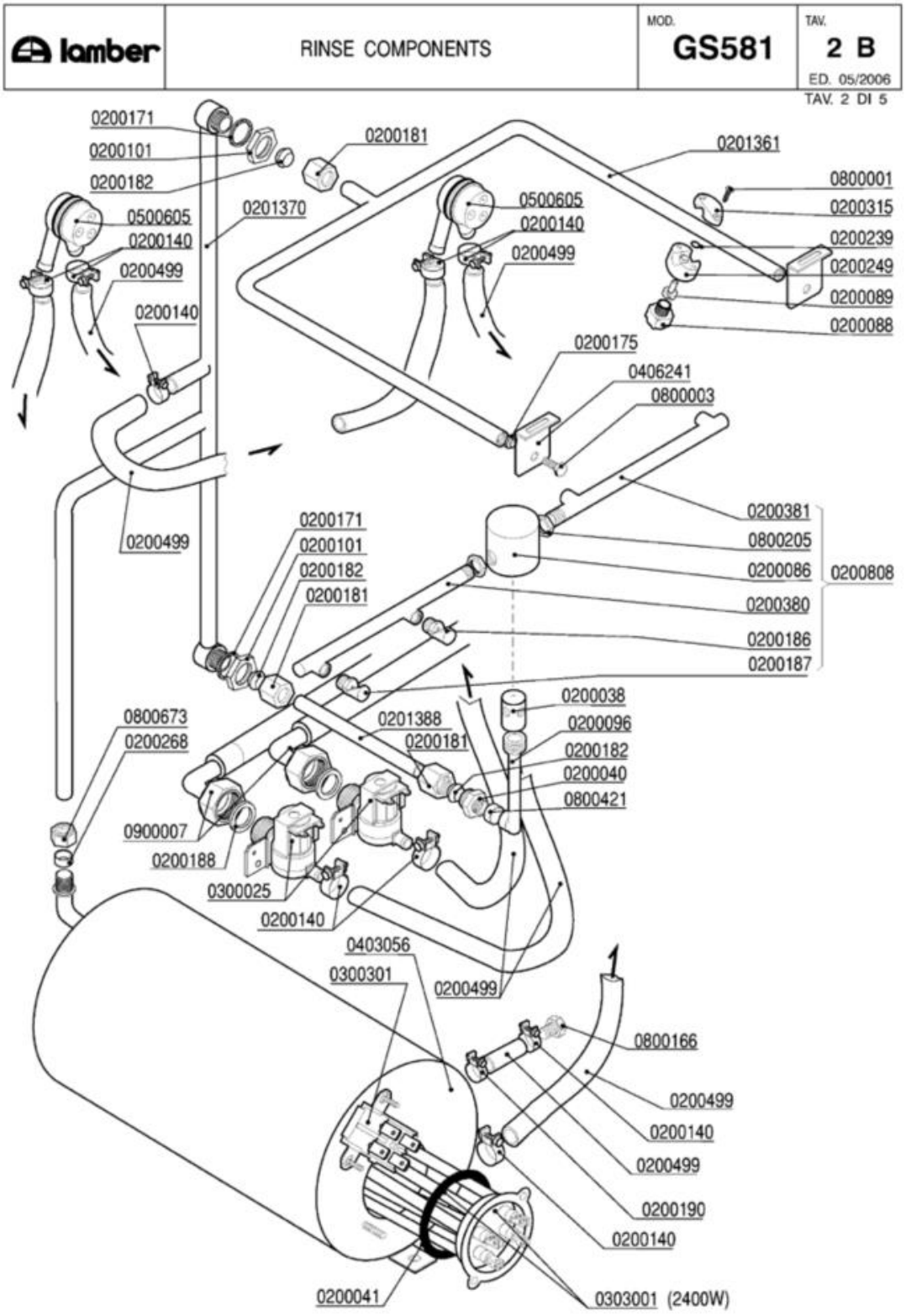
lamber
RINSE COMPONENTS
MOD.
GS581
TAV.
2 B
ED. 05/2006
TAV. 2 DI 5
0200171
0200101
0200182
0500605
0200140
0200499
0200140
0201370
0200181
0500605
0200140
0200499
0201361
0800001
0200315
0200239
0200249
0200089
0200088
0200175
0406241
0800003
0200499
0200171
0200101
0200182
0200181
0200381
0800205
0200086
0200380
0200186
0200187
0200808
0800673
0200268
0201388
0200181
0200038
0200096
0200182
0200040
0800421
0900007
0200188
0300025
0200140
0403056
0300301
0200499
0800166
0200499
0200140
0200499
0200190
0200140
0200041
0303001 (2400W)

Codice	Descrizione
0200038	Perno risciacquo inox 1205
0200040	Nipplo risciacquo inox 3/8"-1/4" 492-97
0200041	OR 6225 resistenza boiler
0200086	Testina mulinello risciacquo 1206
0200088	Ugello risciacquo
0200089	Diffusore ugello risciacquo
0200096	Collettore mulinello risciacquo 793
0200101	Dado inox 3/8" Gas 55-83
0200140	Fascetta collare 17x19
0200171	Guarnizione piana 27x17x2
0200175	Guarnizione Nyltite M6
0200181	Dado bicono inox 3/8"x12 1040-91
0200182	Bicono OT 3/8"x12 1311-92
0200186	Ugello risciacquo 1/8" foro 0,9
0200187	Ugello risciacquo 1/8" foro 1,8 Rif.39
0200188	Guarnizione gomma 25x16x2
0200190	Fascetta collare benzina 13x15
0200239	OR 2031 supporto ugello risciacquo
0200249	Supporto ugello risciacquo
0200268	Bicono TEFLON 3/8"x12
0200315	Cavallotto ugello risciacquo
0200380	Braccio risciacquo DSP2 tipo A SX 6145
0200381	Braccio risciacquo DSP2 tipo B DX 6145
0200499	Tubo gomma 12x19,5 food quality
0200808	Mulinello risciacquo inferiore DSP2 6328
0201361	Asta risciacquo fisso interno DSP2 6077
0300025	Elettrovalvola 1 via 329069
0300301	Termostato bipolare riarmo 105º TY 62
0303001	Resistenza 2400W/2 flangia inox
0403056	Boiler DSP1-DSP2 6134
0406241	Squadretta supp.risciacquo supe.DSP 6016
0500605	Valvola rompivuoto DVGW GD
0800001	Vite inox ATFTCTCR 3,9x15-Supp.Ug.Risc.
0800003	Vite inox TEM6x12
0800166	Vite inox TEM12x16
0800205	Dado inox M12x1 E16S5
0800421	Distanziale colonna 031 15x6x13
0800673	Dado bicono ottone 3/8"x12
0900007	Tubo carico inox 3/4" DVGW/SVGW

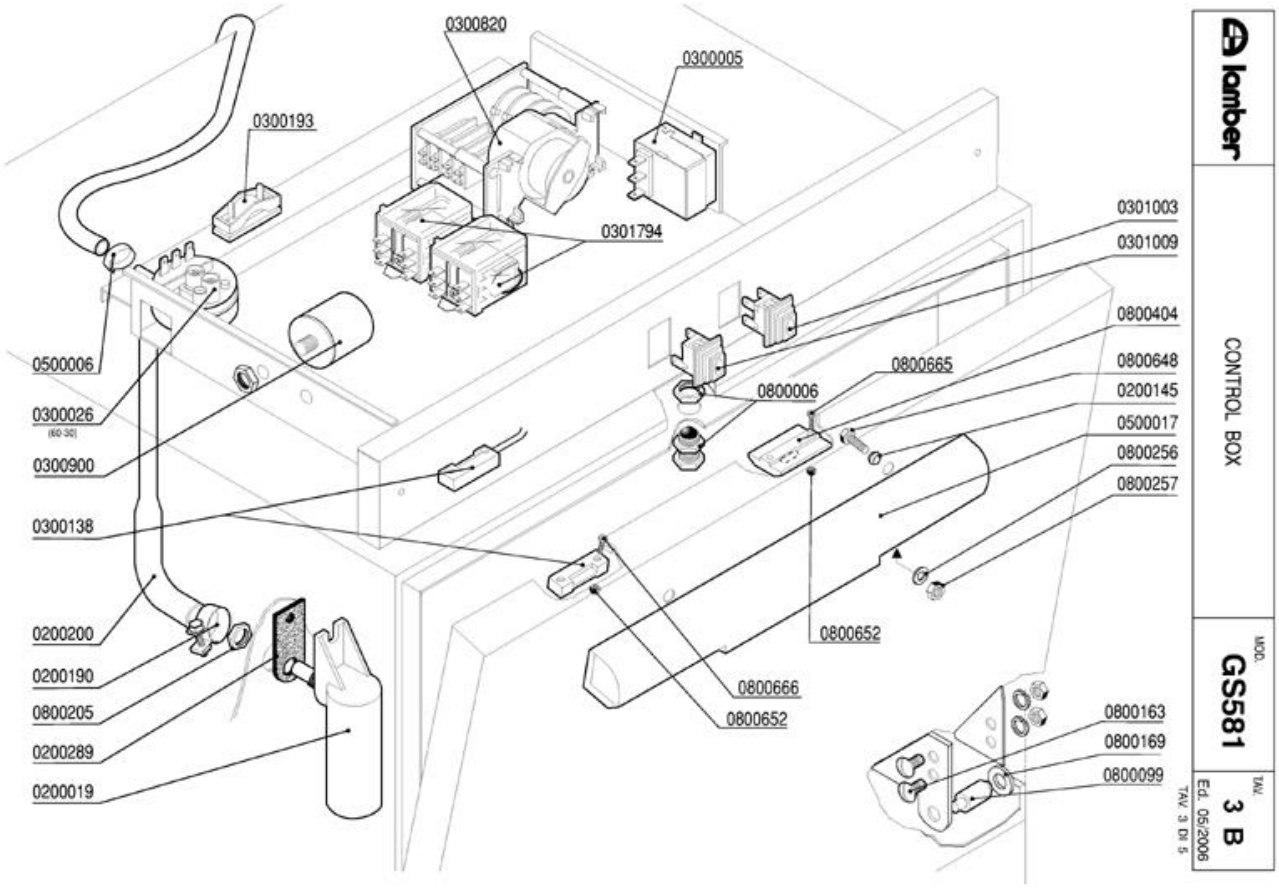
0300820
0300005
0300193
0301794
0301003
0301009
0800404
0800665
0800006
0800648
0200145
0500017
0800256
0800257
0500006
0300026
(60-35)
0300900
0300138
0200200
0200190
0800205
0200289
0200019
0800652
0800666
0800652
0800163
0800169
0800099
lamber
CONTROL BOX
MOD.
GS581
TAV.
3 B
Ed. 05/2006
TAV. 3 DI 5

Codice	Descrizione
0200019	Trappola d'aria LB/EFFE
0200145	Guarnizione Nyltite M5
0200190	Fascetta collare benzina 13x15
0200200	Tubo a pipa per pressostato
0200289	Guarnizione gomma trappola d'aria
0300005	Termostato 90°C c.2000 1NONC boiler IMIT
0300026	Pressostato 60/30 16A 1NONC
0300138	Micro contatto magnetico 1NO +0800142
0300193	Fissacavo PA 268 + vite 3,5X25
0300820	Timer 72sec doppio risciacquo VRO373
0300900	Filtro antidisturbo 411135001
0301003	Interruttore bipolare lum. arancio IP65
0301009	**SOSTITUITO DA 0301018**
0301794	Relé FINDER 2NA 16A 230/50
0500006	Fascetta SNP2/CLIC 11,5-13,5
0500017	Maniglia sportello 180M6AVP
0800006	Cricchetto Rif.32+33+32 con dadi 255-83
0800099	Perno sportello 1866-94
0800163	Vite inox POELIER M6X10
0800169	Boccola perno sportello
0800205	Dado inox M12x1 E16S5
0800256	Rondella piana inox d.5
0800257	Dado inox M5
0800404	Bloccascrocchetto
0800648	Vite inox TEM5X20
0800652	Dado inox autobloccante M3
0800665	Vite inox TEM3X8
0800666	Vite inox TEM3X10

lamber	HOOD	MOD. GS581	TAV. 4 B ED. 05/2006

TAV. 4 DI 5

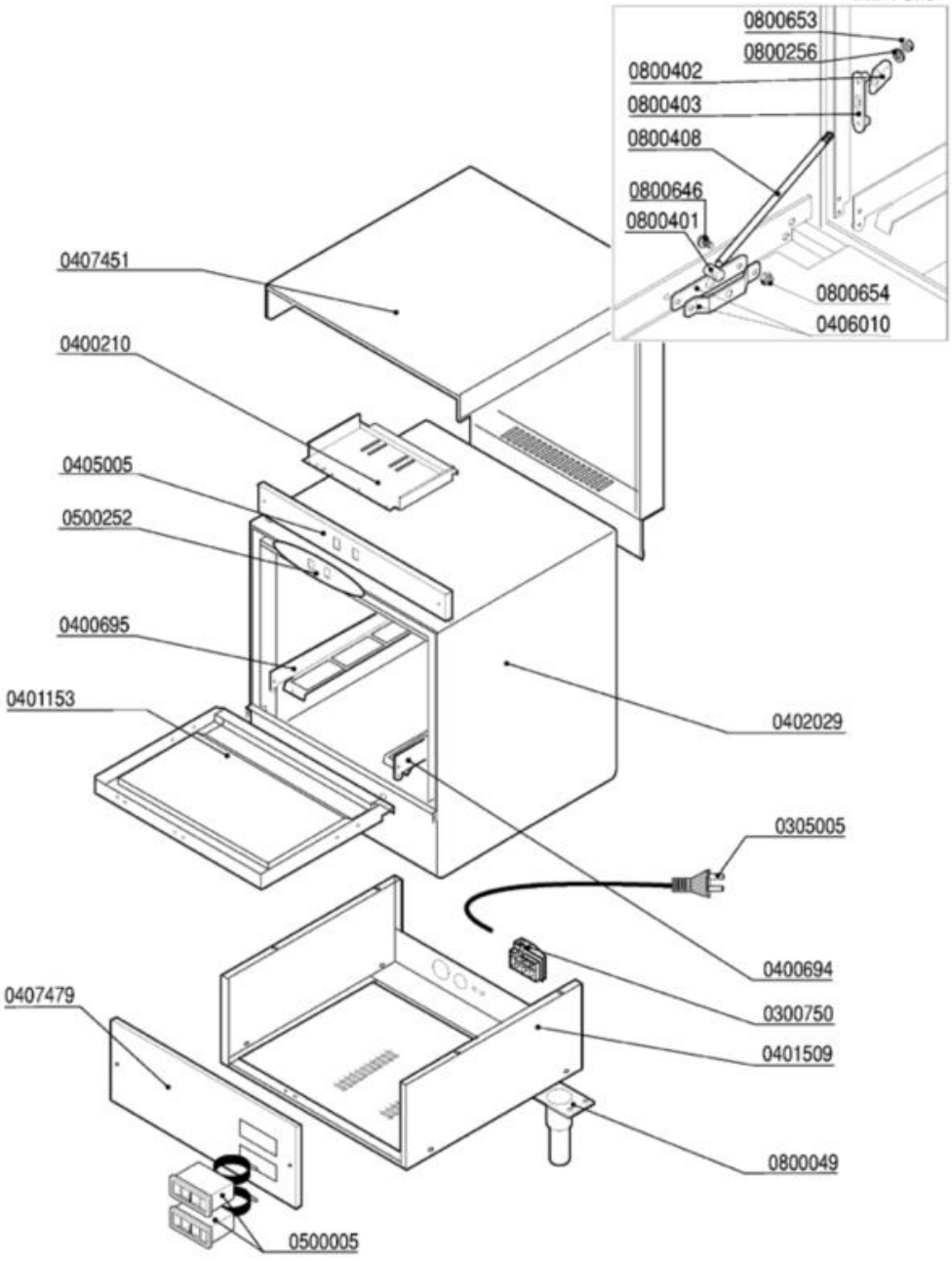

Codice	Descrizione
0300750	Fissacavo esterno PA244-C/PA244L-N4
0305005	Spina con cavo 15Amp AUSTRA.
0400694	Guida cestelli dx DSP2 HOSP. 6778
0400695	Guida cestelli sx DSP2 HOSP. 6778
0401153	Sportello DSP2 6074/6075/6206
0405005	Pannello comando DSP2 6076
0406010	Staffa tirante porta F/LB 2500-2501/95
0407451	Pannello superiore/retro DSP2 6133
0500005	Termometro Rif.133
0800049	Piedino inox 1"1/2x130 100x85x2,5
0800256	Rondella piana inox d.5
0800401	Perno tirante sportello
0800402	Fermo tirante sportello
0800403	Piastrina scorrimento sportello
0800408	Tirante sportello corto GS4-P700 2243/95
0800646	Vite inox POELIER M4X10 largh.testa 9,5
0800653	Dado inox autobloccante M5
0800654	Dado inox autobloccante M4

lamber	DISPENSERS	MOD. GS581	TAV. 5 B ED. 05/2006

TAV. 5 DI 5

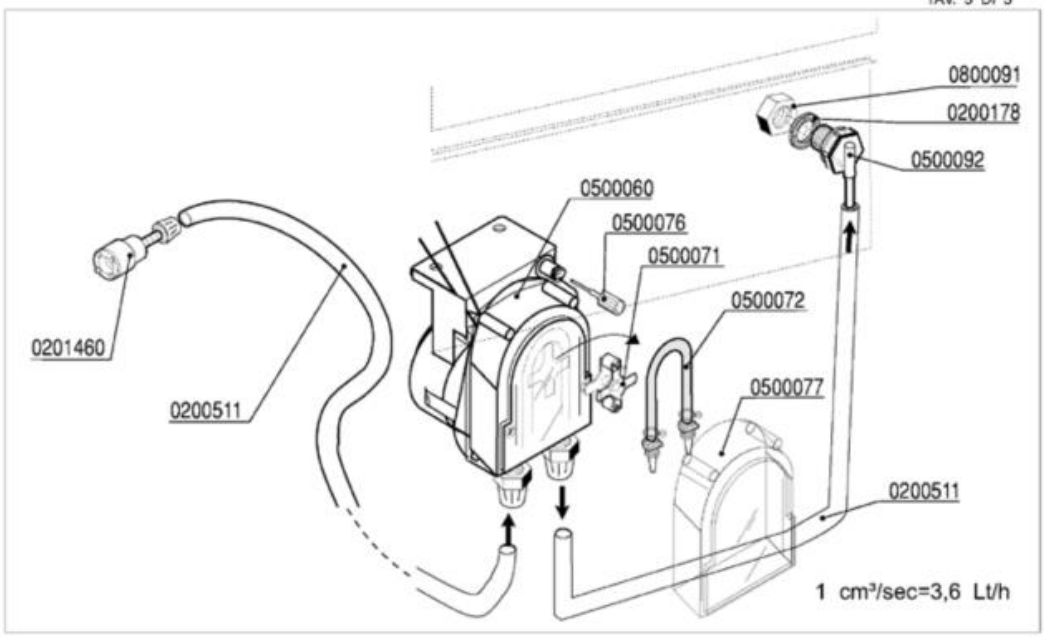

Codice	Descrizione
0200178	Guarnizione piana 19x12x2 Rif.121
0200511	Tubo PVC cristallo 4x6 rosso (detersivo)
0201460	Filtro inox di fondo dosatore lavaggio
0500060	Dosatore detersivo tempo pausa F92
0500071	Croce portarullini peristaltica 1PRL001
0500072	Tubo SANTOPRENE peris.ET. new model
0500076	Manopola trimmer dostore 403307
0500077	Coperchio peristaltica PDP F ET.
0500092	Portagomma dosatore lavaggio DSP
0800091	Dado inox M12