SAGI - ARMADIO 218 CM CON VASCA REFRIGERATA
QE21VR - 20-04-2009 »

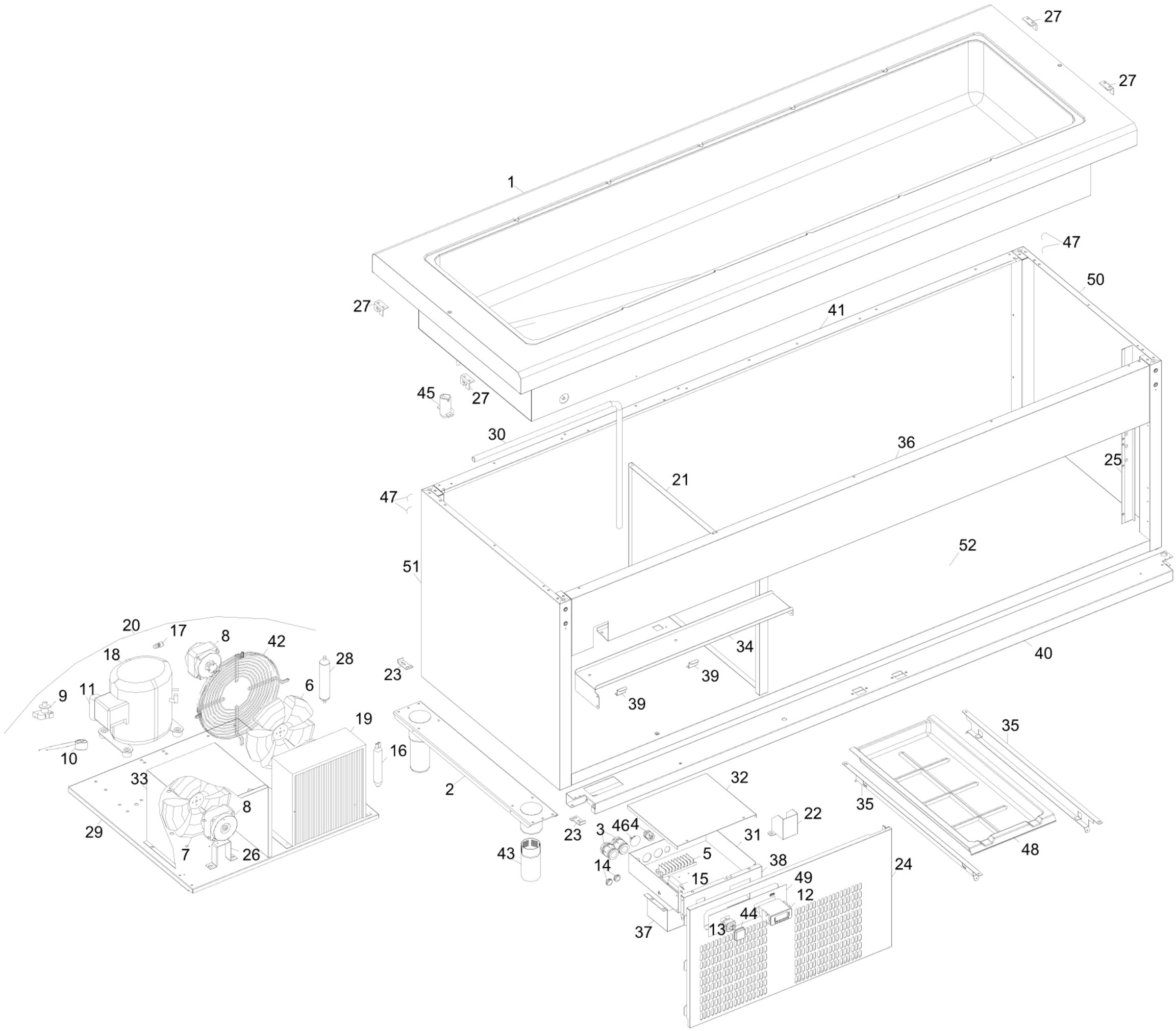

SAGI - ARMADIO 218 CM CON VASCA REFRIGERATA
QE21VR - A000530-GRUPPO ALZATE DI DISTRIBUZIONE - 20-04-2009 »

