DESPIECE TECNICO

ABRIL 1992

LAVAVASOS
LAVE-VERRES
GLASS WASHER

MODELOS: FI-12 S

FI-12 D

FI-18 S

FI-18 D

Hostelería y Lavandería Industrial
Grandes Cuisines et Buanderie
Catering and Laundry Equipment

Fagor Industrial, S. Coop. - Oñati

FAGOR

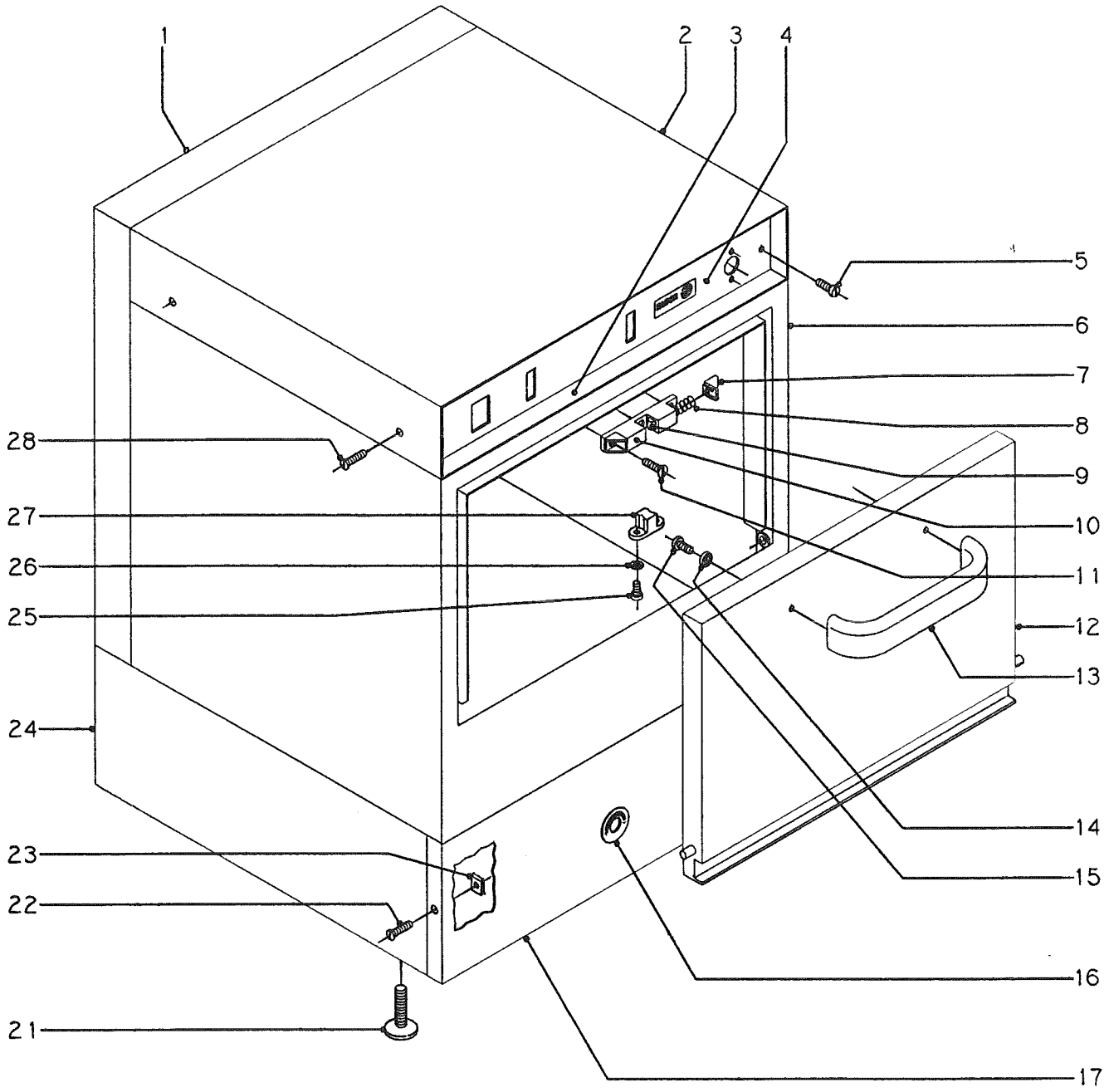

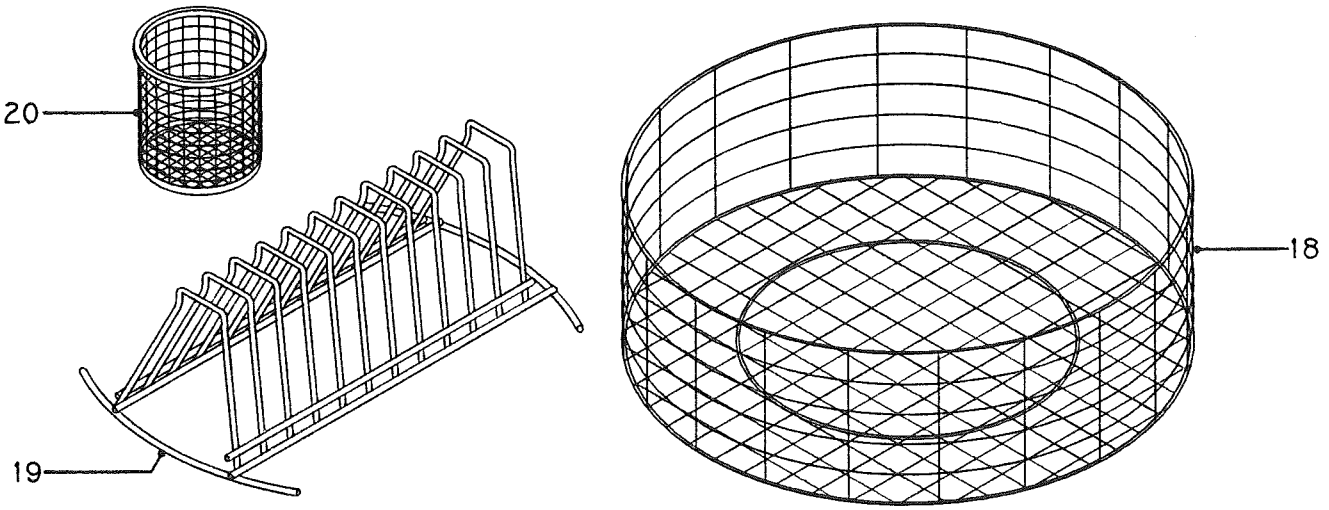

N plano	Firma	Fecha	Aparato	Lamina	
B-481		IV-92	LAVAVASOS	1	Fagor Industrial S.Coop. FAGOR Oñate

N.	CODIGO	CONCEPTO : DESPIECE MUEBLE SUJET : PIECES MEUBLE CONCEPT : EXTERNAL PARTS			LAMINA N. VUE N. 1 ILUSTR. N.	HOJA N. PAGE N. 1 PAGE N.	PLANO N. PLAN N B-481 DRAWING N.				2. OBSERVACIONES
		APARATO - APPAREIL - APPLIANCE : LAVAVASOS - LAVE-VERRES - GLASS WASHER			MODELO Y CANTIDAD - MOD. ET QUANT. - MOD. & QUANT.						
		DENOMINACION	DENOMINATION	DESCRIPTION	FI-12 S	FI-12 D	FI-18 S	FI-18 D			
1	Z-602902	Cubierta posterior	Enveloppe postérieure	Rear casing	1	1					
1	Z-622902	Cubierta posterior	Enveloppe postérieure	Rear casing			1	1			
2	Z-602903	Tapa	Couvercle	Cover	1	1					
2	Z-622903	Tapa	Couvercle	Cover			1	1			
3	Z-612941	Frente portamandos	Devant panneau de commande	Control panel front	1	1					
3	Z-632941	Frente portamandos	Devant amovible	Control panel front			1	1			
4	Z-602931	Embellecedor adhesivo	Garniture adhésive	Adhesive adornment	1						
4	Z-612921	Embellecedor adhesivo	Garniture adhésive	Adhesive adornment		1					
4	Z-622921	Embellecedor adhesivo	Garniture adhésive	Adhesive adornment			1				
4	Z-632921	Embellecedor adhesivo	Garniture adhésive	Adhesive adornment				1			
5	Q-062031	Tornillo alomado M.5x10	Vis à tête bombée M.5x10	Roundhead screw M.5x10	2	2	2	2			
6	Z-607921	Caja soldada	Boîte soudée	Welded casing	1						
6	Z-617921	Caja soldada	Boîte soudée	Welded casing		1					
6	Z-627901	Caja soldada	Boîte soudée	Welded casing			1				
6	Z-637901	Caja soldada	Boîte soudée	Welded casing				1			
7	Z-850602	Tapa cierre puerta	Couvercle fermeture porte	Door catch cap	2	2	2	2			
8	Z-850604	Resorte cierre puerta	Ressort fermeture porte	Door catch spring	2	2	2	2			
9	Z-850603	Pitón cierre puerta	Piton fermeture porte	Door catch pin	2	2	2	2			
10	Z-850601	Cuerpo cierre puerta	Corps fermeture porte	Door catch body	1	1	1	1			
11	Q-042022	Tornillo avellanado M.4x15	Vis à tête fraisée M.4x15	Countersunk screw M.4x15	3	3	3	3			
	Q-242020	Arandela abanico A.4	Rondelle en éventail A.4	Fan-shaped washer A.4	3	3	3	3			
	Q-162020	Tuerca exagonal M.4	Ecrou à six pans M.4	Hexagonal nut M.4	3	3	3	3			
	Z-600321	Escuadra cierre puerta	Equerre fermeture porte	Door catch brace	1	1	1	1			
	Q-042031	Tornillo avellanado M.5x10	Vis à tête fraisée M.5x10	Countersunk screw M.5x10	2	2	2	2			
	Q-242030	Arandela abanico A.5	Rondelle éventail A.5	Fan-shaped washer A.5	2	2	2	2			
	Q-162030	Tuerca exagonal M.5	Ecrou à six pans M.5	Hexagonal nut M.5	2	2	2	2			
12	Z-600541	Puerta soldada	Porte soudée	Welded door	1	1					
12	Z-620521	Puerta soldada	Porte soudée	Welded door			1	1			
13	Z-850522	Asa puerta	Poignée porte	Door handle	1	1	1	1			
14	Q-308002	Arandela dubo A.6	Rondelle dubo A.6	Dubo washer A.6	2	2	2	2			
15	Q-062041	Tornillo alomado M.6x10	Vis à tête bombée M.6x10	Roundhead screw M.6x10	2	2	2	2			

N.	CODIGO	CONCEPTO : DESPIECE MUEBLE SUJET : PIECES MEUBLE CONCEPT : EXTERNAL PARTS			LAMINA N. VUE N. 1 ILUSTR. N.	HOJA N. PAGE N. 2 PAGE N.	PLANO N. PLAN N B-481 DRAWING N.				3. OBSERVACIONES
		APARATO - APPAREIL - APPLIANCE : LAVAVASOS - LAVE-VERRES - GLASS WASHER			MODELO Y CANTIDAD - MOD. ET QUANT. - MOD. & QUANT.						
		DENOMINACION	DENOMINATION	DESCRIPTION	FI-12 S	FI-12 D	FI-18 S	FI-18 D			
16	Z-652917	Indicador adhesivo	Indicateur	Indicator	1	1	1	1			
17	Z-602901	Panel frontal	Panneau avant	Front panel	1	1					
17	Z-622901	Panel frontal	Panneau avant	Front panel			1	1			
18	Z-605304	Cestillo base	Panier base	Base basket	1	1					
18	Z-625301	Cestillo base	Panier base	Base basket			1	1			
19	Z-605302	Suplemento platillos (10 u.)	Supplément soucoupes (10 u.)	Supplement for plates (10 u.)	1	1					
19	Z-625302	Suplemento platillos (12 u.)	Supplément soucoupes (12 u.)	Supplement for plates (12 u.)			1	1			
19	Z-625303	Suplemento platos (7 u.)	Supplément assiettes (7 u.)	Supplement for dishes (7 u.)			1	1			
20	Z-605303	Cestillo cubiertos	Panier à couverts	Basket for cutlery	1	1	1	1			
21	Z-700151	Pata regulable	Pied réglable	Adjustable foot	4	4	4	4			
22	Q-072033	Tornillo g.s. M.5x20	Vis g.s. M.5x20	G.s. screw M.5x20	2	2	2	2			
23	Q-221012	Tuerca rápida M.5	Ecrou rapide M.5	Quick-acting nut M.5	10	10	10	10			
24	Z-600101	Armazón completo	Armature complète	Complete chassis	1	1					
24	Z-620101	Armazón completo	Armature complète	Complete chassis			1	1			
25	Q-153111	Tornillo cilíndrico M.4x8	Vis cylindrique M.4x8	Cylindrical screw M.4x8	2	2	2	2			
26	Q-242020	Arandela abanico A.4	Rondelle éventail A.4	Fan-shaped washer A.4	2	2	2	2			
27	Z-850605	Complemento cierre	Complément fermeture	Lock accessory	1	1	1	1			
28	Q-072033	Tornillo g.s. M.5x20	Vis g.s. M.5x20	G.s. screw M.5x20	4	4	4	4			

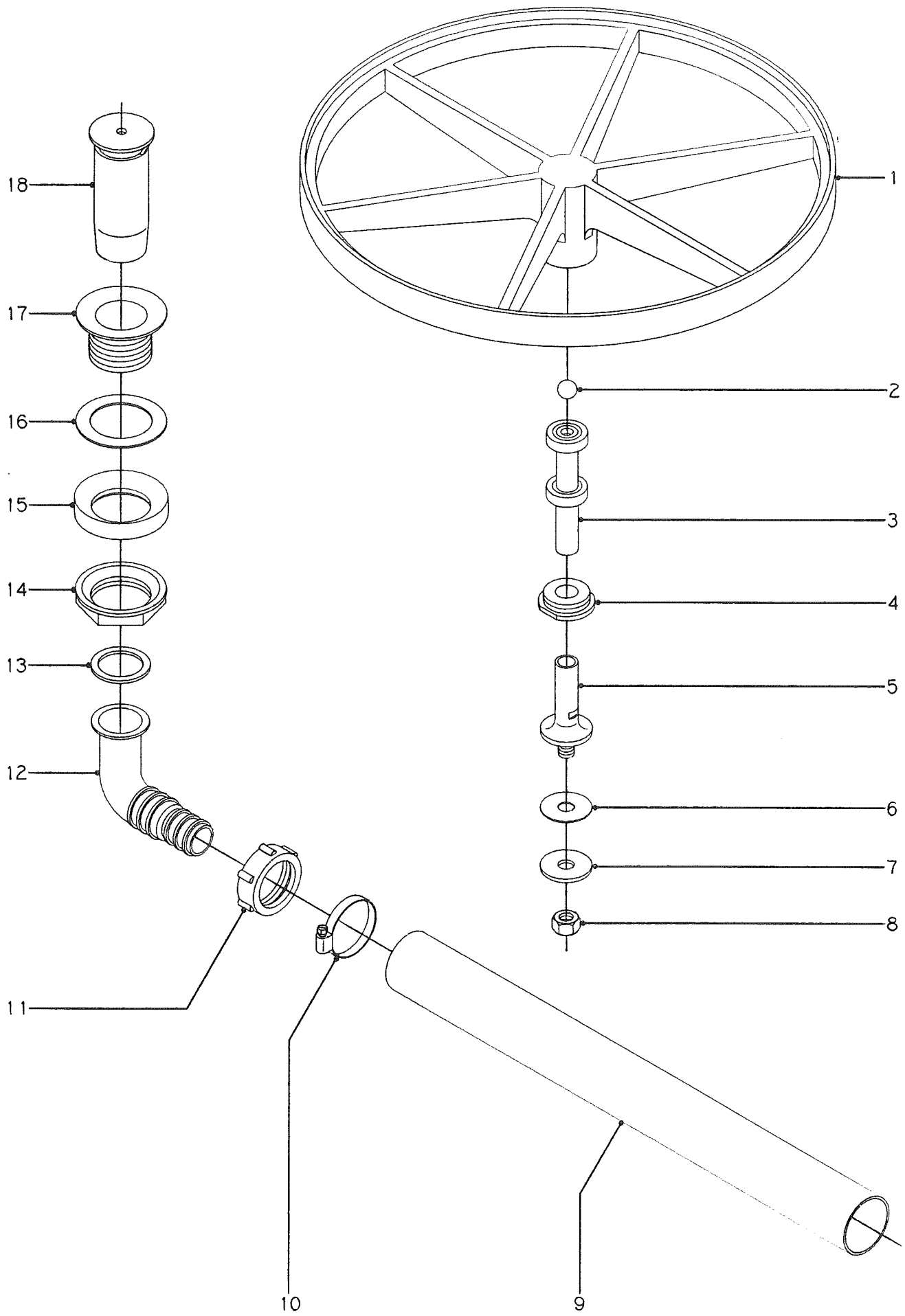

N plano	Firma	Fecha	Aparato	Lamina	
B-482		IV-92	LAVAVASOS	2	Fagor Industrial S.Coop. FAGOR Oñate

N.	CODIGO	CONCEPTO : DESPIECE PARTE FUNCIONAL DESAGÜE Y SISTEMA GIRO CESTILLO SUJET : SYSTEME DE VIDANGE ET ROTATION DU PANIER CONCEPT : DRAIN SYSTEM AND BASKET ROTATION			LAMINA N. VUE N. 2 ILUSTR. N.	HOJA N. PAGE N. 1 PAGE N.	PLANO N. PLAN N B-482 DRAWING N.			5. OBSERVACIONES
		APARATO - APPAREIL - APPLIANCE : LAVAVASOS - LAVE-VERRES - GLASS WASHER			MODELO Y CANTIDAD - MOD. ET QUANT. - MOD. & QUANT.						
		DENOMINACION	DENOMINATION	DESCRIPTION	FI-12 S	FI-12 D	FI-18 S	FI-18 D			
1	Z-605920	Plato giro	Plateau rotation	Rotating plate	1	1	1	1			
2	Z-605922	Bola Ø 8	Bille Ø 8	Ball Ø 8	1	1	1	1			
3	Z-605911	Conjunto eje rodamientos	Ensemble axe roulements	Bearings spindle assembly	1	1	1	1			
4	Z-605906	Tapón plato	Bouchon plateau	Plate plug	1	1	1	1			
5	Z-605902	Soporte eje	Support axe	Spindle support	1	1	1	1			
6	Q-307014	Arandela junta Ø40xØ13x1	Rondelle joint Ø40xØ13x1	Joint washer Ø40xØ13x1	1	1	1	1			
7	Q-301313	Arandela plana Ø40xØ13x3	Rondelle plate Ø40xØ13x3	Flat washer Ø40xØ13x3	1	1	1	1			
8	Q-163070	Tuerca exagonal M.12	Ecrou à six pans M.12	Hexagonal nut M.12	1	1	1	1			
9	Z-602111	Manguera desagüe 37,8x30x700	Tuyau de vidange	Drain hose	1	1	1	1			
10	Q-881306	Abrazadera 32-50	Collier 32-50	Clap 32-50	1	1	1	1			
11	Z-602102	Tuerca amarre codo	Ecrou ancrage coude	Elbow fastening nut	1	1	1	1			
12	Z-602101	Codo desagüe	Coude de vidange	Drain elbow	1	1	1	1			
13	Q-307027	Arandela junta Ø45xØ35x2	Rondelle joint Ø45xØ35x2	Joint washer Ø45xØ35x2	1	1	1	1			
14	Z-702101	Tuerca amarre válvula 1 1/2"	Ecrou	Nut	1	1	1	1			
15	Q-307026	Junta especial	Joint	Joint	1	1	1	1			
16	Q-307009	Arandela junta Ø70xØ48x1,5	Rondelle joint Ø70xØ48x1,5	Joint washer Ø70xØ48x1,5	1	1	1	1			
17	9722111	Válvula desagüe	Vanne de vidange	Drain valve	1	1	1	1			
18	Z-602104	Aliviadero	Trop plein	Overflow	1	1	1	1			

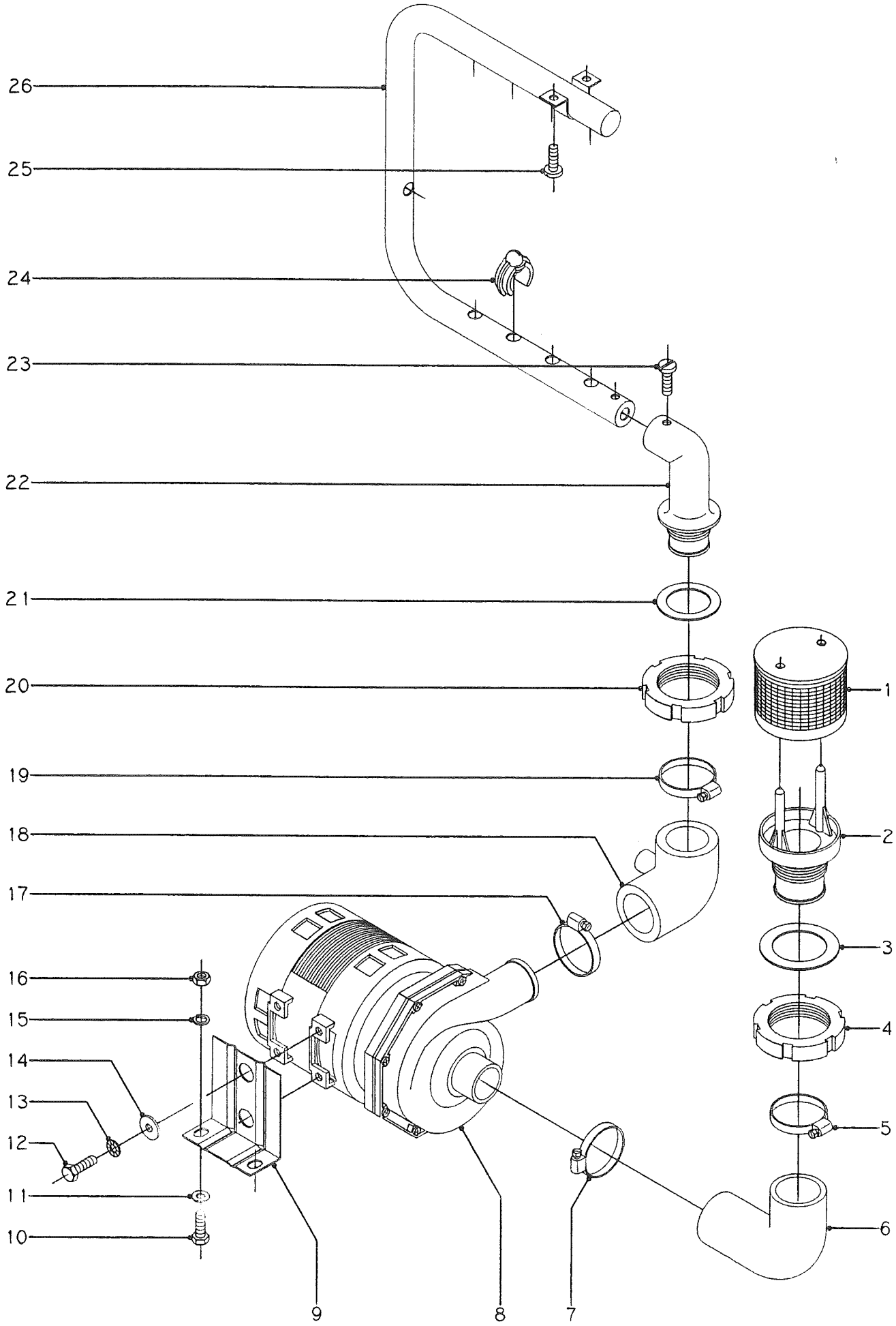

N plano	Firma	Fecha	Aparato	Lamina	
B-483		IV-92	LAVAVASOS	3	Fagor Industrial S.Coop. FAGOR Oñate

N.	CODIGO	CONCEPTO : DESPIECE PARTE FUNCIONAL LAVADO SUJET : PIECES PARTIE FONCTIONNELLE LAVAGE CONCEPT : WASHING PROCESS FUNCTIONAL PARTS			LAMINA N. VUE N. 3 ILUSTR. N.	HOJA N. PAGE N. 1 PAGE N.	PLANO N. PLAN N B-483 DRAWING N.				7. OBSERVACIONES
		APARATO - APPAREIL - APPLIANCE : LAVAVASOS - LAVE-VERRES - GLASS WASHER			MODELO Y CANTIDAD - MOD. ET QUANT. - MOD. & QUANT.						
		DENOMINACION	DENOMINATION	DESCRIPTION	FI-12 S	FI-12 D	FI-18 S	FI-18 D			
1	Z-600906	Filtro de aspiración	Filtre d'aspiration	Filter	1	1	1	1			
2	Z-600905	Pasamuros aspiración	Traversée aspiration	Intake conduit	1	1	1	1			
3	Q-307009	Arandela junta Ø70xØ48x1,5	Rondelle joint Ø70xØ48x1,5	Joint washer Ø70xØ48x1,5	1	1	1	1			
4	Q-228005	Tuerca ranurada M.49x2,5	Ecrou	Nut	1	1	1	1			
5	Q-881307	Abrazadera 40-60	Collier 40-60	Clamp 40-60	1	1	1	1			
6	Z-640902	Codo aspiración	Coude aspiration	Intake elbow	1	1	1	1			
7	Q-881307	Abrazadera 40-60	Collier 40-60	Clamp 40-60	1	1	1	1			
8	Z-641003	Bomba de lavado	Pompe de lavage	Washing pump	1	1	1	1			
9	Z-601001	Soporte motobomba	Support motopompe	Motor pump support	1	1					
9	Z-621001	Soporte motobomba	Support motopompe	Motor pump support			1	1			
10	Q-011352	Tornillo exagonal M.8x15	Vis à six pans M.8x15	Hexagonal Screw M.8x15	2	2	2	2			
11	Q-231450	Arandela plana A.8	Rondelle plate A.8	Flat washer A.8	2	2	2	2			
12	Q-011141	Tornillo exagonal M.6x10	Vis à six pans M.6x10	Hexagonal screw M.6x10	2	2	2	2			
13	Q-242040	Arandela abanico A.6	Rondelle éventail A.6	Fan-shaped washer A.6	2	2	2	2			
14	Q-301404	Arandela plana Ø23xØ7x2	Rondelle plate Ø23xØ7x2	Flat washer Ø23xØ7x2	2	2	2	2			
15	Q-261050	Arandela muelle A.8	Rondelle à ressort A.8	Spring washer A.8	2	2	2	2			
16	Q-161450	Tuerca exagonal M.8	Ecrou à six pans M.8	Hexagonal nut M.8	2	2	2	2			
17	Q-881307	Abrazadera 40-60	Collier 40-60	Clamp 40-60	1	1	1	1			
18	Z-640911	Codo impulsión	Coude impulsion	Discharge elbow	1	1	1	1			
19	Q-881307	Abrazadera 40-60	Collier 40-60	Clamp 40-60	1	1	1	1			
20	Q-228006	Tuerca soporte distribuidor	Ecrou support distributeur	Distributor support nut	1	1	1	1			
21	Q-307011	Arandela junta Ø56xØ39x1	Rondelle joint Ø56xØ39x1	Joint washer Ø56xØ39x1	1	1	1	1			
22	Z-600901	Pasamuros impulsión	Traversée impulsion	Feedthrough discharge part	1	1	1	1			
23	Q-062031	Tornillo alomado M.5x10	Vis à tête bombée M.5x10	Roundhead screw M.5x10	1	1	1	1			
24	Z-600704	Tobera lavado inferior	Gicleur lavage inférieure	Lower washing nozzle	5	5	7	7			
	Z-600705	Tobera lavado superior	Gicleur lavage supérieure	Upper washing nozzle	4	4	5	5			
25	Q-153111	Tornillo cilíndrico M.4x8	Vis cylindrique M.4x8	Cylindrical screw M.4x8	2	2	2	2			
26	Z-600701	Tubería lavado completa	Tuyauterie lavage complète	Complete washing pipe	1	1					
26	Z-620701	Tubería lavado completa	Tuyauterie lavage complète	Complete washing pipe			1	1			

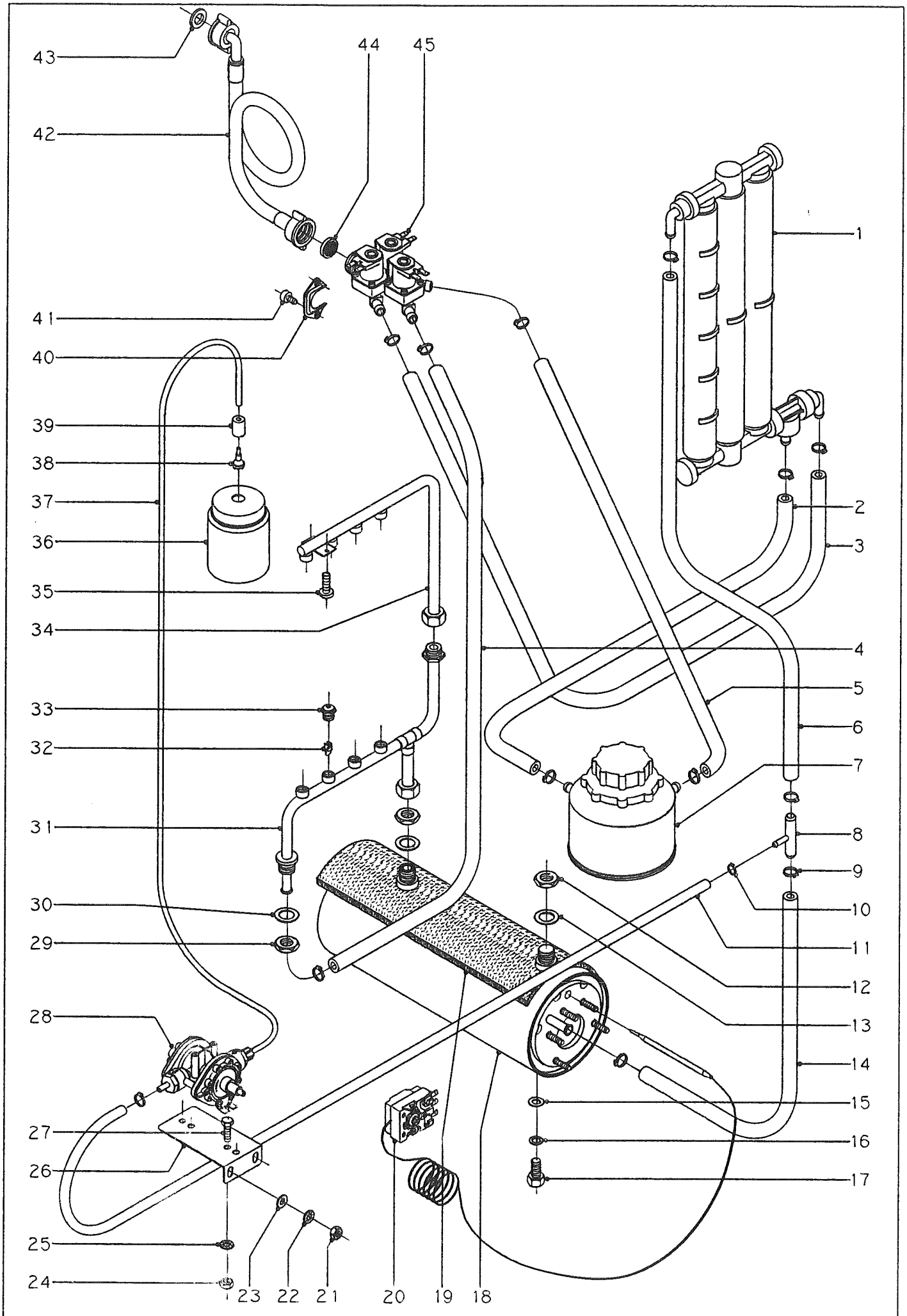

N plano	Firma	Fecha	Aparato	Lamina	
B-485		IV-92	LAVAVASOS	5	Fagor Industrial S.Coop. FAGOR Oñate

N.	CODIGO	CONCEPTO : DESPIECE PARTE FUNCIONAL ACLARADO SUJET : PIECES PARTIE FONCTIONNELLE RINÇAGE CONCEPT : RINSING PROCESS FUNCTIONAL PARTS			LAMINA N. VUE N. 5 ILUSTR. N.	HOJA N. PAGE N. 1 PAGE N.	PLANO N. PLAN N B-485 DRAWING N.			12. OBSERVACIONES
		APARATO - APPAREIL - APPLIANCE : LAVAVASOS - LAVE-VERRES - GLASS WASHER			MODELO Y CANTIDAD - MOD. ET QUANT. - MOD. & QUANT.					
		DENOMINACION	DENOMINATION	DESCRIPTION	FI-12 S	FI-12 D	FI-18 S	FI-18 D		
1	Z-611102	Descalcificador 3 candelas	Adoucisseur 3 corps	3-column decalcifier		1		1		
2	Z-611115	Tubo de goma Ø17xØ10x485	Tuyau caoutchouc Ø17xØ10x485	Rubber tube Ø17xØ10x520		1		1		
3	Z-611112	Tubo de goma Ø17xØ10x400	Tuyau caoutchouc Ø17xØ10x400	Rubber tube Ø17xØ10x400		1				
3	Z-631122	Tubo de goma Ø17xØ10x520	Tuyau caoutchouc Ø17xØ10x520	Rubber tube Ø17xØ10x520				1		
4	Z-601111	Tubo de goma Ø17xØ10x340	Tuyau caoutchouc Ø17xØ10x340	Rubber tube Ø17xØ10x340		1				
4	Z-631104	Tubo de goma Ø17xØ10x450	Tuyau caoutchouc Ø17xØ10x450	Rubber tube Ø17xØ10x450				1		
5	Z-611114	Tubo de goma Ø17xØ10x330	Tuyau caoutchouc Ø17xØ10x330	Rubber tube Ø17xØ10x330		1		1		
6	Z-611121	Tubo de goma Ø17xØ10x895	Tuyau caoutchouc Ø17xØ10x895	Rubber tube Ø17xØ10x895		1				
6	Z-631121	Tubo de goma Ø17xØ10x950	Tuyau caoutchouc Ø17xØ10x950	Rubber tube Ø17xØ10x950				1		
7	Z-851103	Depósito de sal	Réservoir de sel	Salt deposit		1		1		
8	Z-601157	Toma presión	Prise de pression	Pressure inlet		1		1		
9	Q-881302	Abrazadera 12-20	Collier 12-20	Clap 12-20		12		12		
10	Q-881308	Abrazadera 8-14	Collier 8-14	Clap 8-14		2		2		
11	Z-601152	Tubo termaprés Ø10,5xØ5x280	Tuyau thermapres 10,5x5x280	Thermapres tube 10,5x5x280		1		1		
12	Q-223011	Tuerca exagonal M.18x1,5	Ecrou à six pans M.18x1,5	Hexagonal nut M.18x1,5		2		2		
13	Q-307002	Arandela junta	Rondelle de joint	Joint washer		2		2		
14	Z-601121	Tubo de goma Ø17xØ10x180	Tuyau caoutchouc Ø17xØ10x180	Rubber tube Ø17xØ10x180		1				
14	Z-621122	Tubo de goma Ø17xØ10x200	Tuyau caoutchouc Ø17xØ10x200	Rubber tube Ø17xØ10x200				1		
15	Q-306021	Arandela junta Ø16xØ10x1	Rondelle joint Ø16xØ10x1	Joint washer Ø16xØ10x1		1		1		
16	Q-232060	Arandela plana A.10	Rondelle plate A.10	Flat washer A.10		1		1		
17	Q-012063	Tornillo exagonal M.10x20	Vis à six pans M.10x20	Hexagonal screw M.10x20		1		1		
18	Z-601741	Cuerpo calderín completo	Corps réservoir complet	Complete boiler body		1		1		
19	Z-601723	Aislante	Isolant	Insulant				1		
20	Z-853022	Termostato calderín	Thermostat réservoir	Boiler thermostat		1		1		
21	Q-162030	Tuerca exagonal M.5	Ecrou à six pans M.5	Hexagonal nut M.5		2		2		
22	Q-242030	Arandela abanico A.5	Rondelle éventail A.5	Fan-shaped washer A.5		2		2		
23	Q-221330	Arandela plana A.5	Rondelle plate A.5	Flat washer A.5		2		2		
24	Q-162030	Tuerca exagonal M.5	Ecrou à six pans M.5	Hexagonal nut M.5		2		2		
25	Q-242030	Arandela abanico A.5	Rondelle éventail A.5	Fan-shaped washer A.5		2		2		
26	Z-681104	Soporte dosificador	Support doseur	Dosing mechanism support		1		1		
27	Q-011431	Tornillo exagonal M.5x10	Vis à six pans M.5x10	Hexagonal screw M.5x10		2		2		

N.	CODIGO	CONCEPTO : DESPIECE PARTE FUNCIONAL ACLARADO SUJET : PIECES PARTIE FONCTIONNELLE RINÇAGE CONCEPT : RINSING PROCESS FUNCTIONAL PARTS			LAMINA N. VUE N. 5 ILUSTR. N.	HOJA N. PAGE N. 2 PAGE N.	PLANO N. PLAN N B-485 DRAWING N.			13. OBSERVACIONES
		APARATO - APPAREIL - APPLIANCE : LAVAVASOS - LAVE-VERRES - GLASS WASHER			MODELO Y CANTIDAD - MOD. ET QUANT. - MOD. & QUANT.					
		DENOMINACION	DENOMINATION	DESCRIPTION	FI-12 S	FI-12 D	FI-18 S	FI-18 D		
28	Z-651123	Dosificador tensoactivo	Doseur tensioactif	Tensoactive dosing mechanism		1		1		
29	Q-223011	Tuerca exagonal M.18x1,5	Ecrou à six pans M.18x1,5	Hexagonal nut M.18x1,5		1		1		
30	Q-307013	Arandela junta Ø25xØ16x1	Rondelle joint Ø25xØ16x1	Joint washer Ø25xØ16x1		1		1		
31	Z-607203	Rama aclarado inferior compl.	Conduite rinçage infér.compl.	Complete lower rinsing arm		1				
31	Z-627203	Rama aclarado inferior compl.	Conduite rinçage infér.compl.	Complete lower rinsing arm				1		
32	Z-651932	Rodete aclarado	Coussinet de rinçage	Rinse roll		8		9		
33	Z-651931	Tobera aclarado	Gicleur de rinçage	Rinsing nozzle		8		9		
34	Z-601901	Rama aclarado superior compl.	Conduite rinçage supér.compl.	Complete upper rinsing arm		1				
34	Z-621901	Rama aclarado superior compl.	Conduite rinçage supér.compl.	Complete upper rinsing arm				1		
35	Q-153111	Tornillo cilíndrico M.4x8	Vis cylindrique M.4x8	Cylindrical screw M.4x8		2		2		
36	Z-641106	Recipiente de tensoactivo	Récipient de tensioactif	Tensoactive receptacle		1		1		
37	Z-601150	Conducto tensoactivo 6x4x1100	Conduite tensioactif 6x4x1100	Tensoactive conduit		1		1		
38	Z-601153	Filtro aspiración tensoactivo	Filtre aspiration tensioactif	Tensoactive suction filter		1		1		
39	Z-701152	Peso filtro	Poids filtre	Filter weight		1		1		
40	Z-681121	Brida soporte electroválvula	Bride support electrovanne	Electrovalve support clamp		1		1		
41	Q-153111	Tornillo cilíndrico M.4x8	Vis cylindrique M.4x8	Cylindrical screw M.4x8		2		2		
42	Z-601114	Tubo entrada de agua	Tuyau d'amenée eau	Water inlet tube		1		1		
43	Q-307031	Junta tubo entrada agua	Joint tuyau d'amenée eau	Water inlet tube joint		1		1		
44	Z-701132	Filtro-junta	Filtre-joint	Foint-filter		1		1		
45	Z-611124	Electroválvula triple montada	Electrovalve triple montée	Assembled triple electr.valve		1		1		

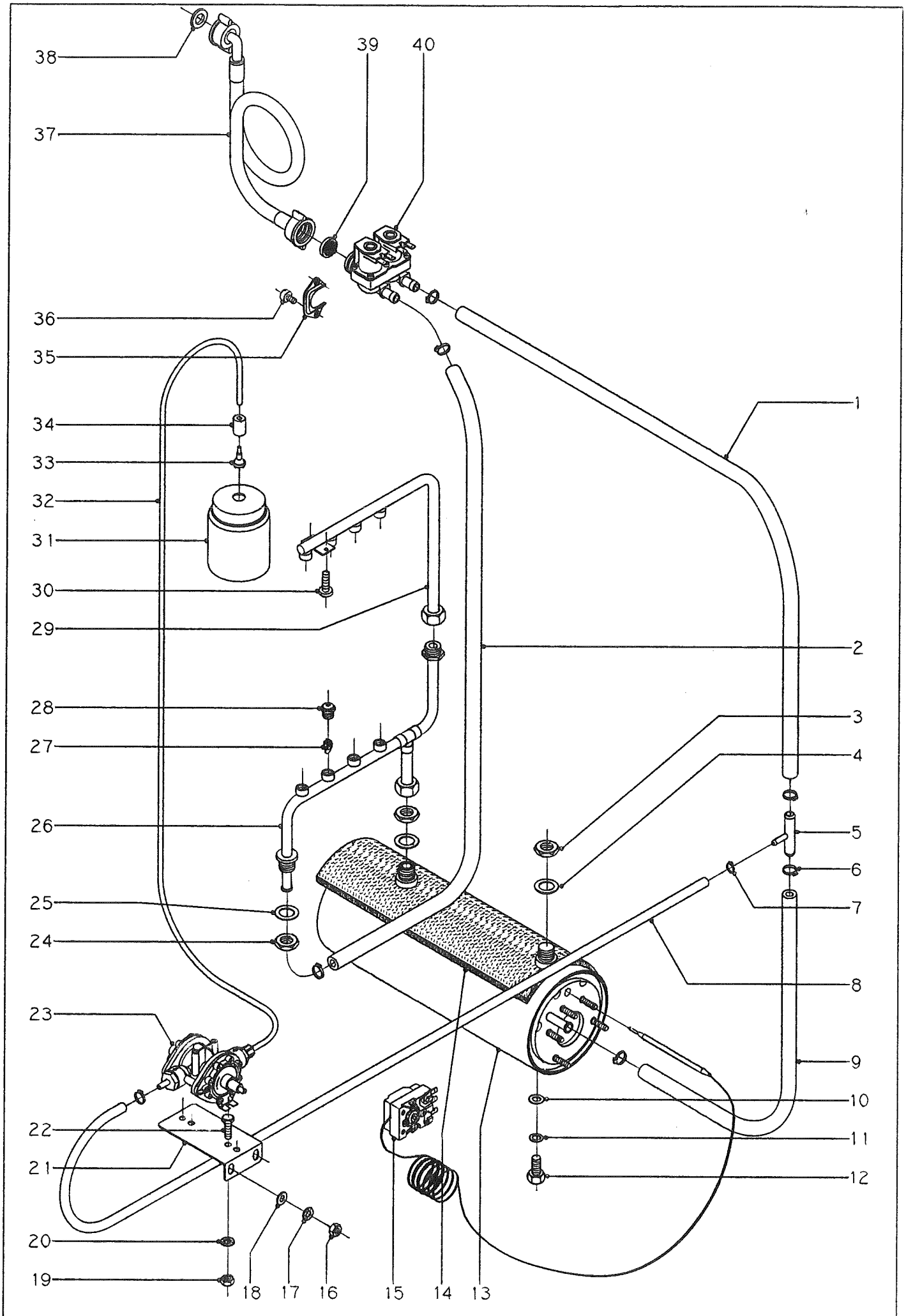

N plano	Firma	Fecha	Aparato	Lamina	
B-484		IV-92	LAVAVASOS	4	Fagor Industrial S.Coop. FAGOR Oñate

N.	CODIGO	CONCEPTO : DESPIECE PARTE FUNCIONAL ACLARADO SUJET : PIECES PARTIE FONCTIONNELLE RINÇAGE CONCEPT : RINSING PROCESS FUNCTIONAL PARTS			LAMINA N. VUE N. 4 ILUSTR. N.	HOJA N. PAGE N. 1 PAGE N.	PLANO N. PLAN N B-484 DRAWING N.				9. OBSERVACIONES
		APARATO - APPAREIL - APPLIANCE : LAVAVASOS - LAVE-VERRES - GLASS WASHER			MODELO Y CANTIDAD - MOD. ET QUANT. - MOD. & QUANT.						
		DENOMINACION	DENOMINATION	DESCRIPTION	FI-12 S	FI-12 D	FI-18 S	FI-18 D			
1	Z-601122	Tubo de goma Ø17xØ10x345	Tuyau caoutchouc Ø17xØ10x345	Rubber tube Ø17xØ10x345	1						
1	Z-621121	Tubo de goma Ø17xØ10x420	Tuyau caoutchouc Ø17xØ10x420	Rubber tube Ø17xØ10x420			1				
2	Z-601111	Tubo de goma Ø17xØ10x340	Tuyau caoutchouc Ø17xØ10x340	Rubber tube Ø17xØ10x340	1		1				
3	Q-223011	Tuerca exagonal M.18x1,5	Ecrou à six pans M.18x1,5	Hexagonal nut M.18x1,5	2		2				
4	Q-307002	Arandela junta	Rondelle de joint	Joint washer	2		2				
5	Z-601157	Toma presión	Prise de pression	Pressure inlet	1		1				
6	Q-881302	Abrazadera 12-20	Collier 12-20	Clamp 12-20	6		6				
7	Q-881308	Abrazadera 8-14	Collier 8-14	Clamp 8-14	2		2				
8	Z-601152	Tubo termapres Ø10,5xØ5x280	Tube thermapres Ø10,5xØ5x280	Thermapres tube Ø10,5xØ5x280	1		1				
9	Z-601121	Tubo de goma Ø17xØ10x180	Tuyau caoutchouc Ø17xØ10x180	Rubber tube Ø17xØ10x180	1						
9	Z-621122	Tubo de goma Ø17xØ10x200	Tuyau caoutchouc Ø17xØ10x200	Rubber tube Ø17xØ10x200			1				
10	Q-306021	Arandela junta Ø16xØ10x1	Rondelle joint Ø16xØ10x1	Joint washer Ø16xØ10x1	1		1				
11	Q-232060	Arandela plana A.10	Rondelle plate A.10	Flat washer A.10	1		1				
12	Q-012063	Tornillo exagonal M.10x20	Vis à six pans M.10x20	Hexagonal screw M.10x20	1		1				
13	Z-601741	Cuerpo calderín completo	Corps réservoir complet	Complete boiler body	1		1				
14	Z-601723	Aislante	Isolant	Insulant	1		1				
15	Z-853022	Termostato calderín	Thermostat réservoir	Boiler thermostat	1		1				
16	Q-162030	Tuerca exagonal M.5	Ecrou à six pans M.5	Hexagonal nut M.5	2		2				
17	Q-242030	Arandela abanico A.5	Rondelle éventail A.5	Fan-shaped washer A.5	2		2				
18	Q-221330	Arandela plana A.5	Rondelle plate A.5	Flat washer A.5	2		2				
19	Q-162030	Tuerca exagonal M.5	Ecrou à six pans M.5	Hexagonal nut M.5	2		2				
20	Q-242030	Arandela abanico A.5	Rondelle éventail A.5	Fan-shaped washer A.5	2		2				
21	Z-681104	Soporte dosificador	Support doseur	Dosing mechanism support	1		1				
22	Q-011431	Tornillo exagonal M.5x10	Vis à six pans M.5x10	Hexagonal screw M.5x10	2		2				
23	Z-651123	Dosificador tensoactivo	Doseur tensioactif	Tensoactive dosing mechanism	1		1				
24	Q-223011	Tuerca exagonal M.18x1,5	Ecrou à six pans M.18x1,5	Hexagonal nut M.18x1,5	1		1				
25	Q-307013	Arandela junta Ø25xØ16x1	Rondelle joint Ø25xØ16x1	Joint washer Ø25xØ16x1	1		1				
26	Z-607203	Rama aclarado inferior compl.	Conduite rinçage infér.compl.	Complete lower rinsing arm	1						
26	Z-627203	Rama aclarado inferior compl.	Conduite rinçage infér.compl.	Complete lower rinsing arm			1				
27	Z-651932	Rodete aclarado	Coussinet de rinçage	Rinse roll	8		9				
28	Z-651931	Tobera aclarado	Gicleur de rinçage	Rinsing nozzle	8		9				

N.	CODIGO	CONCEPTO : DESPIECE PARTE FUNCIONAL ACLARADO SUJET : PIECES PARTIE FONCTIONNELLE RINÇAGE CONCEPT : RINSING PROCESS FUNCTIONAL PARTS			LAMINA N. VUE N. 4 ILUSTR. N.	HOJA N. PAGE N. 2 PAGE N.	PLANO N. PLAN N B-484 DRAWING N.			10. OBSERVACIONES
		APARATO - APPAREIL - APPLIANCE : LAVAVASOS - LAVE-VERRES - GLASS WASHER			MODELO Y CANTIDAD - MOD. ET QUANT. - MOD. & QUANT.					
		DENOMINACION	DENOMINATION	DESCRIPTION	FI-12 S	FI-12 D	FI-18 S	FI-18 D		
29	Z-601901	Rama aclarado superior compl.	Conduite rinçage supér.compl.	Complete upper rinsing arm	1					
29	Z-621901	Rama aclarado superior compl.	Conduite rinçage supér.compl.	Complete upper rinsing arm			1			
30	Q-153111	Tornillo cilíndrico M.4x8	Vis cylindrique M.4x8	Cylindrical screw M.4x8	2		2			
31	Z-641106	Recipiente de tensoactivo	Récipient de tensioactif	Tensoactive receptacle	1		1			
32	Z-601150	Conducto tensoactivo 6x4x1100	Conduite tensioactif 6x4x1100	Tensoactive conduit	1		1			
33	Z-601153	Filtro aspiración tensoactivo	Filtre aspiration tensioactif	Tensoactive suction filter	1		1			
34	Z-701152	Peso filtro	Poids filtre	Filter weight	1		1			
35	Z-681121	Brida soporte electroválvula	Bride support electrovanne	Electrovalve-support clamp	1		1			
36	Q-153111	Tornillo cilíndrico M.4x8	Vis cylindrique M.4x8	Cylindrical screw M.4x8	2		2			
37	Z-601114	Tubo entrada de agua	Tuyau d'amenée eau	Water inlet tube	1		1			
38	Q-307031	Junta tubo entrada agua	Joint tuyau d'amenée eau	Water inlet tube joint	1		1			
39	Z-701132	Filtro-junta	Filtre-joint	Foint-filter	1		1			
40	Z-601155	Electroválvula doble montada	Electrovalve double montée	Assembled dual electric valve	1		1			

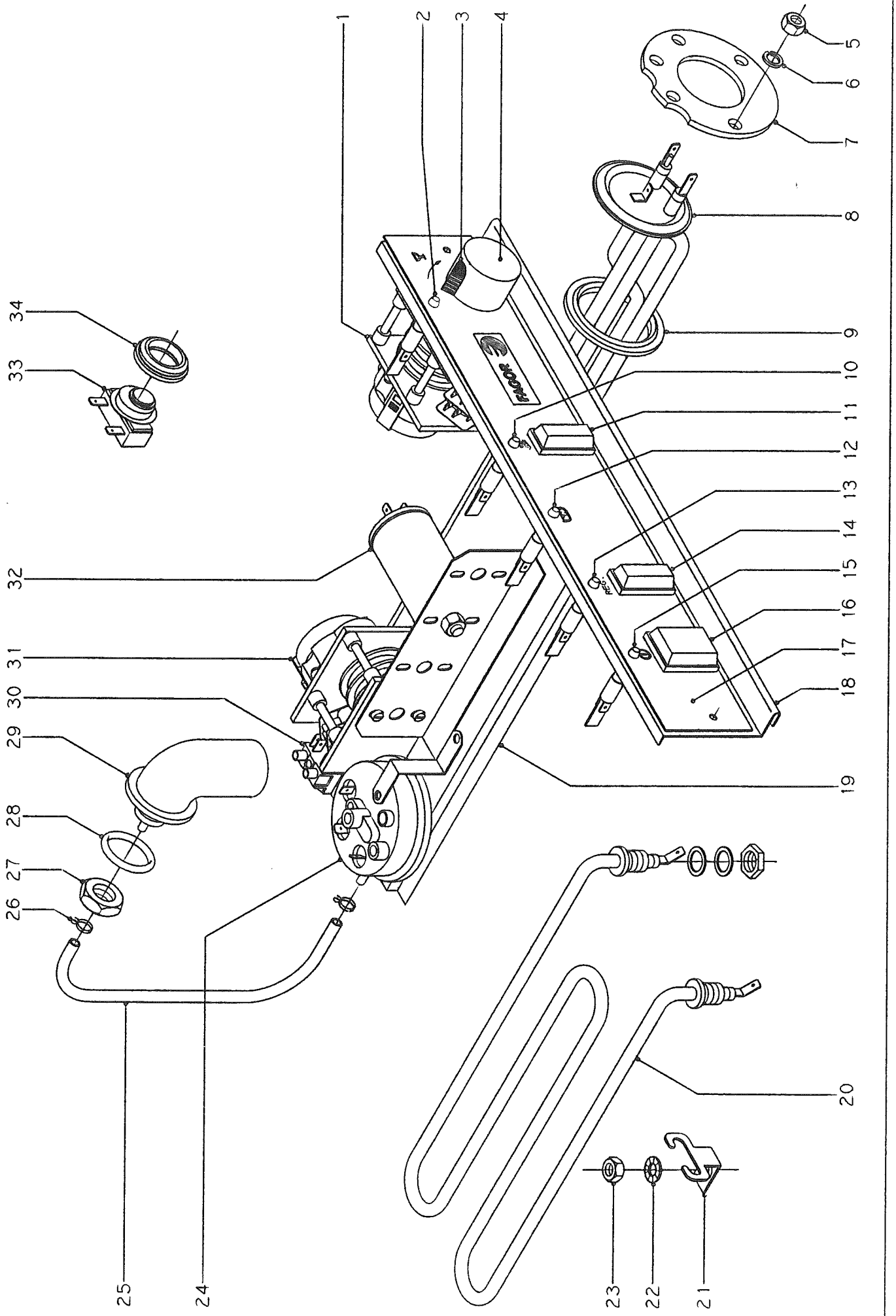

N plano	Firma	Fecha	Aparato	Lamina	
B-486		IV-92	LAVAVASOS	6	Fagor Industrial S.Coop. FAGOR Oñate

N.	CODIGO	CONCEPTO : DESPIECE PARTE FUNCIONAL ELECTRICA SUJET : PIECES PARTIE FONCTIONNELLE ELECTRIQUE CONCEPT : ELECTRIC PARTS			LAMINA N. VUE N. 6 ILUSTR. N.	HOJA N. PAGE N. 1 PAGE N.	PLANO N. PLAN N B-486 DRAWING N.			15. OBSERVACIONES
		APARATO - APPAREIL - APPLIANCE : LAVAVASOS - LAVE-VERRES - GLASS WASHER			MODELO Y CANTIDAD - MOD. ET QUANT. - MOD. & QUANT.					
		DENOMINACION	DENOMINATION	DESCRIPTION	FI-12 S	FI-12 D	FI-18 S	FI-18 D		
1	Z-603005	Programador ciclo	Programmateur cycle	Cycle programmer	1	1	1	1		
2	Z-853004	Piloto señalización (ámbar)	Voyant signalisation orange	Indicator lamp (amber)	1	1	1	1		
3	Z-603052	Indicador de mando	Indicateur de commande	Control indicator	1	1	1	1		
4	Z-603051	Botón de mando	Bouton de commande	Control button	1	1	1	1		
5	Q-163140	Tuerca exagonal M.6	Ecrou à six pans M.6	Hexagonal nut M.6	5	5	5	5		
6	Q-262040	Arandela muelle A.6	Rondelle à ressort A.6	Spring washer A.6	5	5	5	5		
7	Z-601710	Contrabrida	Contre-bride	Counterflange	1	1	1	1		
8	Z-601711	Resistencia calderín completa	Résistance réservoir compl.	Complete boiler resistance	1	1				
8	Z-621705	Resistencia calderín completa	Résistance réservoir compl.	Complete boiler resistance			1	1		
9	Z-601751	Junta calderín-resistencia	Joint boiler-resistance	Heater element joint	1	1	1	1		
10	Z-853002	Piloto señaliz. (transpar.)	Voyant signalis. (transp.)	Indicator lamp (transparent)	1	1	1	1		
11	Z-683062	Interruptor aclarado	Interrupteur de rinçage	Rinsing button	1	1	1	1		
12	Z-853003	Piloto señalización (verde)	Voyant signalisation (vert)	Indicator lamp (green)	1	1	1	1		
13	Z-853002	Piloto señaliz. (transpar.)	Voyant signalis. (transp.)	Indicator lamp (transparent)		1		1		
14	Z-683064	Pulsador regeneración	Poussoir régénération	Regeneration pushbutton		1		1		
15	Z-853002	Piloto señaliz. (transpar.)	Voyant signalis. (transp.)	Indicator lamp (transparent)	1	1	1	1		
16	Z-853001	Interruptor general estanco	Interrupteur général étanche	Waterproof main switch	1	1	1	1		
17	Z-602931	Embellecedor adhesivo	Garniture adhésive	Adhesive adornment	1					
17	Z-612921	Embellecedor adhesivo	Garniture adhésive	Adhesive adornment		1				
17	Z-622921	Embellecedor adhesivo	Garniture adhésive	Adhesive adornment			1			
17	Z-632921	Embellecedor adhesivo	Garniture adhésive	Adhesive adornment				1		
18	Z-612941	Frente portamandos	Devant panneau de commande	Control panel front	1	1				
18	Z-632941	Frente portamandos	Devant amovible	Control panel front			1	1		
19	Z-602951	Soporte completo	Support complet	Complet support	1	1	1	1		
20	Z-603601	Resistencia tanque	Résistance réservoir	Tank resistance	1	1	1	1		
21	Z-603602	Soporte resistencia	Support resistance	Heater element support	1	1	1	1		
22	Q-242030	Arandela abanico A.5	Rondelle éventail A.5	Fan-shaped washer A.5	1	1	1	1		
23	Q-162030	Tuerca exagonal M.5	Ecrou à six pans M.5	Hexagonal nut M.5	1	1	1	1		
24	Z-603032	Presostato simple	Pressostat simple	Pressurestat, single	1	1	1	1		
25	Z-603026	Conduc.presostato ~~08x04~~x950	Conduite pressostat 8x4x950	Pressurestat pipe ~~08x04~~x950	1	1	1	1		
26	P-102154	Brida elástica para tubo	Bride elastique	Clamp	2	2	2	2		

N.	CODIGO	CONCEPTO : DESPIECE PARTE FUNCIONAL ELECTRICA SUJET : PIECES PARTIE FONCTIONNELLE ELECTRIQUE CONCEPT : ELECTRIC PARTS			LAMINA N. VUE N. 6 ILUSTR. N.	HOJA N. PAGE N. 2 PAGE N.	PLANO N. PLAN N B-486 DRAWING N.				16. OBSERVACIONES
		APARATO - APPAREIL - APPLIANCE : LAVAVASOS - LAVE-VERRES - GLASS WASHER			MODELO Y CANTIDAD - MOD. ET QUANT. - MOD. & QUANT.						
		DENOMINACION	DENOMINATION	DESCRIPTION	FI-12 S	FI-12 D	FI-18 S	FI-18 D			
27	Q-221401	Tuerca exagonal 1/2"	Ecrou 1/2"	Nut 1/2"	1	1	1	1			
28	Q-307000	Junta tórica 36,8x29,7x3,5	Joint torique	Joint	1	1	1	1			
29	Z-763008	Cámara de presostato	Chambre de presostat	Level-switch chamber	1	1	1	1			
30	Z-603017	Regleta de conexiones	Barrette connexions	Connection strip	1	1	1	1			
31	Z-613003	Programador de regeneración	Programmateur régénération	Regeneration programmer		1		1			
32	LV-3213	Condensador 10 uF	Condensateur 10 uF	Condensator 10 uF	1	1	1	1			
33	Z-653013	Termostato doble	Termostat double	Thermostat double	1	1	1	1			
34	N-503017	Soporte de termostato	Support de termostat	Thermostat support	1	1	1	1			

N.	CODIGO	CONCEPTO : VARIOS SUJET : DIVERS CONCEPT : VARIOUS			LAMINA N. VUE N. ILUSTR. N.	HOJA N. PAGE N. PAGE N.	PLANO N. PLAN N DRAWING N.			17. OBSERVACIONES
		APARATO - APPAREIL - APPLIANCE : LAVAVASOS - LAVE-VERRES - GLASS WASHER			MODELO Y CANTIDAD - MOD. ET QUANT. - MOD. & QUANT.					
		DENOMINACION	DENOMINATION	DESCRIPTION	FI-12 S	FI-12 D	FI-18 S	FI-18 D		
	Z-603041	Cable de alimentación	Cable d'alimentation	Freed Cable	1	1	1	1		
	Z-603024	Retenedor del cable	Serre-cable	Cable retainer	1	1	1	1		
	P-106503	Placa matrícula	Plaque matricule	Nameplate	1	1	1	1		
	Z-606111	Folleto de instrucciones	Livret d'instructions	Instructions brochure	1	1	1	1		
	Z-603121	Esquema eléctrico adhesivo	Schème electrique adhesif	Electrical schema	1		1			
	Z-613121	Esquema eléctrico adhesivo	Schème electrique adhesif	Electrical schema		1		1		

N.	CODIGO	CONCEPTO : CAMBIOS A REALIZAR PARA OBTENER LA VERSION 220 V. 60 Hz. BIFASICA SUJET : CHANGEMENTS A REALISER POUR OBTENIR LA VERSION 220 V. 60 Hz. BIPHASEE CONCEPT : MODIFICATIONS FOR OBTAINING THE TWO-PHASE VERSION 220 V. 60 Hz.			LAMINA N. VUE N. 3 ILUSTR. N.	HOJA N. PAGE N. PAGE N.	PLANO N. PLAN N B-483 DRAWING N.			18. OBSERVACIONES
		APARATO - APPAREIL - APPLIANCE : LAVAVASOS - LAVE-VERRES - GLASS WASHER			MODELO Y CANTIDAD - MOD. ET QUANT. - MOD. & QUANT.					
		DENOMINACION	DENOMINATION	DESCRIPTION	FI-12 S	FI-12 D	FI-18 S	FI-18 D		
		PIEZAS A ELIMINAR	PIECES A ELIMINER	PARTS TO BE REMOVED						
8	Z-641003	Bomba de lavado	Pompe de lavage	Washing pump	1	1	1	1		
s/n	P-106503	Placa matrícula (cambio grabación)	Plaque matricule (changement gravure)	Nameplate (change engraved data)	1	1	1	1		
		PIEZAS A INTRODUCIR	PIECES A INTRODUIRE	PARTS TO BE INCORPORATED						
8	Z-647501	Bomba de lavado	Pompe de lavage	Washing pump	1	1	1	1		
s/n	P-106503	Placa matrícula (cambio grabación)	Plaque matricule (changement gravure)	Nameplate (change engraved data)	1	1	1	1		

N.	CODIGO	CONCEPTO : CAMBIOS A REALIZAR PARA OBTENER LA VERSION ALEMANIA SUJET : CHANGEMENTS A REALISER POUR OBTENIR LA VERSION ALLEMAGNE CONCEPT : MODIFICATIONS FOR OBTAINING THE GERMAN VERSION			LAMINA N. VUE N. 1 ILUSTR. N.	HOJA N. PAGE N. PAGE N.	PLANO N. PLAN N B-481 DRAWING N.			19. OBSERVACIONES
		APARATO - APPAREIL - APPLIANCE : LAVAVASOS - LAVE-VERRES - GLASS WASHER			MODELO Y CANTIDAD - MOD. ET QUANT. - MOD. & QUANT.						
		DENOMINACION	DENOMINATION	DESCRIPTION	FI-12 S	FI-12 D	FI-18 S	FI-18 D			
		PIEZAS A ELIMINAR	PIECES A ELIMINER	PARTS TO BE REMOVED							
1	Z-602902	Cubierta posterior	Enveloppe postérieure	Rear casing	1	1					LAMINA 1
1	Z-622902	Cubierta posterior	Enveloppe postérieure	Rear casing			1	1			LAMINA 1
3	Z-602903	Tapa	Couvercle	Cover	1	1					LAMINA 1
3	Z-622903	Tapa	Couvercle	Cover			1	1			LAMINA 1
6	Z-607921	Caja soldada	Boîte soudée	Welded casing	1						LAMINA 1
6	Z-617921	Caja soldada	Boîte soudée	Welded casing		1					LAMINA 1
6	Z-627901	Caja soldada	Boîte soudée	Welded casing			1				LAMINA 1
6	Z-637901	Caja soldada	Boîte soudée	Welded casing				1			LAMINA 1
s/n	Z-606111	Folleto de instrucciones	Livret d'instructions	Instructions brochure	1	1	1	1			
s/n	S-106501	Tarjeta de garantía y control	Carte de garantie et contrôle	Guarantee and control card	1	1	1	1			
s/n	Z-613121	Esquema eléctrico adhesivo	Schème electrique adhesif	Electrical schema		1		1			
		PIEZAS A INTRODUCIR	PIECES A INTRODUIRE	PARTS TO BE INCORPORATED							
1	Z-607016	Cubierta posterior	Enveloppe postérieure	Rear casing	1	1					LAMINA 1
1	Z-627013	Cubierta posterior	Enveloppe postérieure	Rear casing			1	1			LAMINA 1
3	Z-607014	Tapa completa	Couvercle complet	Complete cover	1	1					LAMINA 1
3	Z-627011	Tapa completa	Couvercle complet	Complete cover			1	1			LAMINA 1
6	Z-607010	Caja soldada	Boîte soudée	Welded casing	1						LAMINA 1
6	Z-617010	Caja soldada	Boîte soudée	Welded casing		1					LAMINA 1
6	Z-627010	Caja soldada	Boîte soudée	Welded casing			1				LAMINA 1
6	Z-637010	Caja soldada	Boîte soudée	Welded casing				1			LAMINA 1
s/n	Z-607017	Folleto de instrucc.instal.	Livret d'instructions install.	Installation instruc.brochure	1	1	1	1			
s/n	Z-607018	Folleto de instr.uso-mantenim.	Livret d'instruc.emploi/maint.	Instr.for use and maint.broc.	1	1	1	1			
s/n	Z-607019	Placa matrícula adicional	Plaque matricule additionnel.	Additional nameplate	1	1	1	1			
s/n	Z-607021	Conexión filtro interferencias	Connexion filtre interférenc.	Interference filter connect.	1	1	1	1			
s/n	Z-607022	Filtro antiparasitario	Filtre antiparasite	Antiparasitic filter	1	1	1	1			
s/n	Q-221012	Tuerca rápida M.5	Ecrou rapide M.5	Quick-acting nut M.5	2	2	2	2			
s/n	Z-607012	Protección electroválvula	Protection électrovalve	Electric valve protection	1	1	1	1			

N.	CODIGO	CONCEPTO : CAMBIOS A REALIZAR PARA OBTENER LA VERSION ALEMANIA SUJET : CHANGEMENTS A REALISER POUR OBTENIR LA VERSION ALLEMAGNE CONCEPT : MODIFICATIONS FOR OBTAINING THE GERMAN VERSION			LAMINA N. VUE N. ILUSTR. N.	HOJA N. PAGE N. PAGE N.	PLANO N. PLAN N DRAWING N.			20. OBSERVACIONES
		APARATO - APPAREIL - APPLIANCE : LAVAVASOS - LAVE-VERRES - GLASS WASHER			MODELO Y CANTIDAD - MOD. ET QUANT. - MOD. & QUANT.						
		DENOMINACION	DENOMINATION	DESCRIPTION	FI-12 S	FI-12 D	FI-18 S	FI-18 D			
s/n	Z-607013	Protección resistencia	Protection résistance	Resistance protection	1	1	1	1			
s/n	Q-242030	Arandela abanico A.5	Rondelle éventail A.5	Fan-shaped washer A.5	2	2	2	2			
s/n	Q-062031	Tornillo alomado M.5x10	Vis à tête bombée M.5x10	Roundhead screw M.5x10	2	2	2	2			
s/n	Z-603022	Placa asiento conexión masa	Plaque d'assise connex.masse	Ground connection seat plate	1	1	1	1			
s/n	Q-221901	Tuerca cuadrada M.4	Ecrou carré M.4	Square nut M.4	1	1	1	1			
s/n	Q-563004	Lengüeta para componentes	Languette pour composants	Spline for components	1	1	1	1			
s/n	Q-163020	Tuerca exagonal M.4	Ecrou à six pans M.4	Hexagonal nut M.4	2	2	2	2			
s/n	Q-013023	Tornillo exagonal M.4x20	Vis à six pans M.4x20	Hexagonal screw M.4x20	1	1	1	1			
s/n	Q-242020	Arandela abanico A.4	Rondelle éventail A.4	Fan-shaped washer A.4	2	2	2	2			

N.	CODIGO	CONCEPTO : CAMBIOS A REALIZAR PARA OBTENER LA VERSION FRANCIA SUJET : CHANGEMENTS A REALISER POUR OBTENIR LA VERSION FRANCE CONCEPT : MODIFICATIONS FOR OBTAINING THE FRENCH VERSION			LAMINA N. VUE N. ILUSTR. N.	HOJA N. PAGE N. PAGE N.	PLANO N. PLAN N DRAWING N.				21. OBSERVACIONES
		APARATO - APPAREIL - APPLIANCE : LAVAVASOS - LAVE-VERRES - GLASS WASHER			MODELO Y CANTIDAD - MOD. ET QUANT. - MOD. & QUANT.						
		DENOMINACION	DENOMINATION	DESCRIPTION	FI-12 S	FI-12 D	FI-18 S	FI-18 D			
		PIEZAS A ELIMINAR	PIECES A ELIMINER	PARTS TO BE REMOVED							
6	Z-607921	Caja soldada	Boîte soudée	Welded casing	1						LAMINA 1
6	Z-617921	Caja soldada	Boîte soudée	Welded casing		1					LAMINA 1
6	Z-627901	Caja soldada	Boîte soudée	Welded casing			1				LAMINA 1
6	Z-637901	Caja soldada	Boîte soudée	Welded casing				1			LAMINA 1
12	Z-600541	Puerta soldada	Porte soudée	Welded door	1	1					LAMINA 1
12	Z-620521	Puerta soldada	Porte soudée	Welded door			1	1			LAMINA 1
		PIEZAS A INTRODUCIR	PIECES A INTRODUIRE	PARTS TO BE INCORPORATED							
6	Z-607802	Caja soldada	Boîte soudée	Welded casing	1						LAMINA 1
6	Z-617801	Caja soldada	Boîte soudée	Welded casing		1					LAMINA 1
6	Z-627801	Caja soldada	Boîte soudée	Welded casing			1				LAMINA 1
6	Z-637801	Caja soldada	Boîte soudée	Welded casing				1			LAMINA 1
12	Z-607611	Puerta soldada	Porte soudée	Welded door	1	1					LAMINA 1
12	Z-627611	Puerta soldada	Porte soudée	Welded door			1	1			LAMINA 1
s/n	Z-643015	Tuerca tapón	Ecrou bouchon	Threaded stopper	1	1	1	1			LAMINA 5
s/n	Z-600605	Resorte	Ressort	Spring	1	1	1	1			LAMINA 5
s/n	Z-703096	Microrruptor	Microrrupteur	Microswitch	1	1	1	1			LAMINA 5
s/n	Z-704207	Soporte interruptor	Support interrupteur	Switch support	1	1	1	1			LAMINA 5
s/n	Z-704206	``U'' fijación	``U'' fixation	Fastening ``U'' bracket	1	1	1	1			LAMINA 5
s/n	Q-223021	Tuerca exagonal M.15x1	Ecrou à six pans M.15x1	Hexagonal nut M.15x1	1	1	1	1			LAMINA 5
s/n	Q-307002	Arandela junta Ø28xØ15x1	Rondelle joint	Joint washer	1	1	1	1			LAMINA 5
s/n	Q-223021	Tuerca exagonal M.15x1	Ecrou à six pans M.15x1	Hexagonal nut M.15x1	1	1	1	1			LAMINA 5
s/n	Z-643014	Pulsador micro	Poussoir micro	Micro pressbutton	1	1	1	1			LAMINA 5
s/n	Z-643010	Tubo guía completo	Tube de guidage complet	Complete guiding tube	1	1	1	1			LAMINA 5
s/n	Z-643013	Pulsador puerta	Poussoir porte	Door pressbutton	1	1	1	1			LAMINA 5
s/n	Q-151406	Tornillo exagonal M.4x8	Vis à six pans M.4x8	Hexagonal screw M.4x8	3	3	3	3			
s/n	Q-242020	Arandela abanico A.4	Rondelle éventail A.4	Fan-shaped washer A.4	3	3	3	3			
s/n	Q-161320	Tuerca exagonal M.4	Ecrou à six pans M.4	Hexagonal nut M.4	3	3	3	3			
s/n	Q-031315	Tornillo cilíndrico M.3x30	Vis cylindrique M.3x30	Cylindrical screw M.3x30	2	2	2	2			
s/n	Q-161310	Tuerca exagonal M.3	Ecrou à six pans M.3	Hexagonal nut M.3	2	2	2	2			

N.	CODIGO	CONCEPTO : CAMBIOS A REALIZAR PARA OBTENER LA VERSION FRANCIA SUJET : CHANGEMENTS A REALISER POUR OBTENIR LA VERSION FRANCE CONCEPT : MODIFICATIONS FOR OBTAINING THE FRENCH VERSION			LAMINA N. VUE N. ILUSTR. N.	HOJA N. PAGE N. PAGE N.	PLANO N. PLAN N DRAWING N.			22. OBSERVACIONES
		APARATO - APPAREIL - APPLIANCE : LAVAVASOS - LAVE-VERRES - GLASS WASHER			MODELO Y CANTIDAD - MOD. ET QUANT. - MOD. & QUANT.						
		DENOMINACION	DENOMINATION	DESCRIPTION	FI-12 S	FI-12 D	FI-18 S	FI-18 D			
s/n	Z-607604	Cableado interruptor puerta	Cablage interrupteur porte	Door switch wiring	1	1	1	1			
s/n	Z-607605	Placa norma francesa	Plaque norme française	French norm plate	1	1	1	1			
s/n	Q-419002	Remache	Rivet	Rivet	2	2	2	2			

N.	CODIGO	CONCEPTO : CAMBIOS A REALIZAR PARA OBTENER LA VERSION REINO UNIDO SUJET : CHANGEMENTS A REALISER POUR OBTENIR LA VERSION ROYAUME-UNIT CONCEPT : MODIFICATIONS FOR OBTAINING THE U.K. VERSION			LAMINA N. VUE N. ILUSTR. N.	HOJA N. PAGE N. PAGE N.	PLANO N. PLAN N DRAWING N.				23. OBSERVACIONES
		APARATO - APPAREIL - APPLIANCE : LAVAVASOS - LAVE-VERRES - GLASS WASHER			MODELO Y CANTIDAD - MOD. ET QUANT. - MOD. & QUANT.						
		DENOMINACION	DENOMINATION	DESCRIPTION	FI-12 S	FI-12 D	FI-18 S	FI-18 D			
		PIEZAS A ELIMINAR	PIECES A ELIMINER	PARTS TO BE REMOVED							
8	Z-641003	Bomba de lavado	Pompe de lavage	Washing pump	1	1	1	1			LAMINA 3
8	Z-601711	Resistencia de calderín compl.	Résistance boîtier	Boiler resistance	1	1					LAMINA 6
8	Z-621705	Resistencia de calderín compl.	Résistance boîtier	Boiler resistance			1	1			LAMINA 6
s/n	P-306506	Indicador de tensión (220V.)	Indicateur de tension (220V.)	Voltage indicator (220V.)	1	1	1	1			
s/n	P-106503	Placa matrícula	Plaque matricule	Nameplate	1	1	1	1			
		PIEZAS A INTRODUCIR	PIECES A INTRODUIRE	PARTS TO BE INCORPORATED							
8	Z-853301	Bomba de lavado	Pompe de lavage	Washing pump	1	1	1	1			LAMINA 3
8	Z-603305	Resistencia de calderín compl.	Résistance boîtier	Boiler resistance	1	1					LAMINA 6
8	Z-623305	Resistencia de calderín compl.	Résistance boîtier	Boiler resistance			1	1			LAMINA 6
s/n	X-703303	Indicador de tensión (240V.)	Indicateur de tension (240V.)	Voltage indicator (240V.)	1	1	1	1			
s/n	P-106503	Placa matrícula (cambiar grabación)	Plaque matricule (changer gravure)	Nameplate (change engraved data)	1	1	1	1			
s/n	Z-663311	Placa norma conexiones	Plaque normative	Normative plate	1	1	1	1			

N.	CODIGO	CONCEPTO : CAMBIOS A REALIZAR PARA OBTENER LA VERSION DINAMARCA SUJET : CHANGEMENTS A REALISER POUR OBTENIR LA VERSION DANEMARK CONCEPT : MODIFICATIONS FOR OBTAINING THE DANISH VERSION			LAMINA N. VUE N. ILUSTR. N.	HOJA N. PAGE N. PAGE N.	PLANO N. PLAN N DRAWING N.			OBSERVACIONES
		APARATO - APPAREIL - APPLIANCE : LAVAVASOS - LAVE-VERRES - GLASS WASHER			MODELO Y CANTIDAD - MOD. ET QUANT. - MOD. & QUANT.						
		DENOMINACION	DENOMINATION	DESCRIPTION	FI-12 S	FI-12 D	FI-18 S	FI-18 D			
		PIEZAS A ELIMINAR	PIECES A ELIMINER	PARTS TO BE REMOVED							
s/n	P-306506	Indicador de tensión (220 V.)	Indicateur de tension (220 V.)	Voltage indicator (220 V.)	1	1	1	1			
s/n	Z-603041	Cable de alimentación	Cable d'alimentation	Feed cable	1	1	1	1			
s/n	P-106503	Placa matrícula	Plaque matricule	Nemeplate	1	1	1	1			
s/n	Z-603121	Esquema eléctrico adhesivo	Schème electrique adhesif	Electrical schema	1		1				
s/n	Z-613121	Esquema eléctrico adhesivo	Schème electrique adhesif	Electrical schema		1		1			
		PIEZAS A INTRODUCIR	PIECES A INTRODUIRE	PARTS TO BE INCORPORATED							
s/n	P-306507	Indicador de tensión (380 V.)	Indicateur de tension (380 V.)	Voltage indicator (380 V.)	1	1	1	1			
s/n	Z-608105	Cable alimentación(3x1,5+N+T)	Cable d'alimentation	Feed cable (3x1,5+N+T)	1	1	1	1			
s/n	P-106503	Placa matrícula (cambiar grabación)	Plaque matricule (changer gravure)	Nameplate (change engraved data)	1	1	1	1			
s/n	N-023022	Rótulo adhesivo (R-S-T-N)	Etiquette adhésive (R-S-T-N)	Adhesive label (R-S-T-N)	1	1	1	1			
s/n	P-453023	Contactor	Contacteur	Contacts	1	1	1	1			
s/n	Z-652918	Guía contactor simple	Guide contacteur simple	Single contactor guide	1	1	1	1			
s/n	Q-021423	Tornillo redondo M.4x20	Vis ronde M.4x20	Round screw M.4x20	3	3	3	3			
s/n	Q-242020	Arandela abanico A.4	Rondelle éventail A.4	Fan-shaped washer A.4	3	3	3	3			
s/n	Q-161320	Tuerca exagonal M.4	Ecrou à six pans M.4	Hexagonal nut M.4	3	3	3	3			
s/n	Z-603017	Regleta conexiones	Barrette de connexions	Connection strip	1	1	1	1			
s/n	Z-608106	Cableado conexión trifásica	Cablage connexion triphasée	Three-phase connection cable	1	1	1	1			
s/n	Z-608121	Esquema eléctrico adhesivo	Schème electrique adhesif	Electrical schema	1		1				
s/n	Z-618111	Esquema eléctrico adhesivo	Schème electrique adhesif	Electrical schema		1		1			

RELACION DE PIEZAS RECOMENDADAS

LAVAVASOS FI-12 y FI-18

REFERENCIA	DENOMINACION
Z-605303	Cestillo portacubiertos
Z-641001	Motobomba
V-1138	Junta y retén de bomba
V-1492	Turbina
V-1432	Junta de tapa
Z-651123	Dosificador
Z-602104	Aliviadero
Z-605920	Plato de giro
Z-605922	Bola de apoyo
Z-605911	Eje de giro
Z-600704	Tobera de lavado inferior
Z-600705	Tobera de lavado superior
Z-600906	Filtro
Z-600905	Pasamuros soporte de filtro
Z-601155	Electroválvula doble (mod.S)
Z-611124	Electroválvula triple (mod.D)
Z-651931	Tobera de aclarado
Z-651932	Rodete de aclarado
Z-853022	Termostato de calderín
Z-601157	Toma de presión
Z-603005	Programador de ciclo
Z-613003	Programador regeneración (mod.D)
Z-603051	Botón de mando
Z-603052	Indicador
Z-683062	Interruptor aclarado
Z-683064	Pulsador regeneración (mod.D)
Z-853001	Interruptor general
Z-703096	Microrruptor
Z-603032	Presostato simple
Z-603601	Resistencia de tanque
Z-601711	Resistencia calderín FI-12
Z-621705	Resistencia calderín FI-18
Z-653013	Termostato de cuba
V-3213	Condensador

ESQUEMA TEORICO - Modelos FI-12 S y FI-18 S

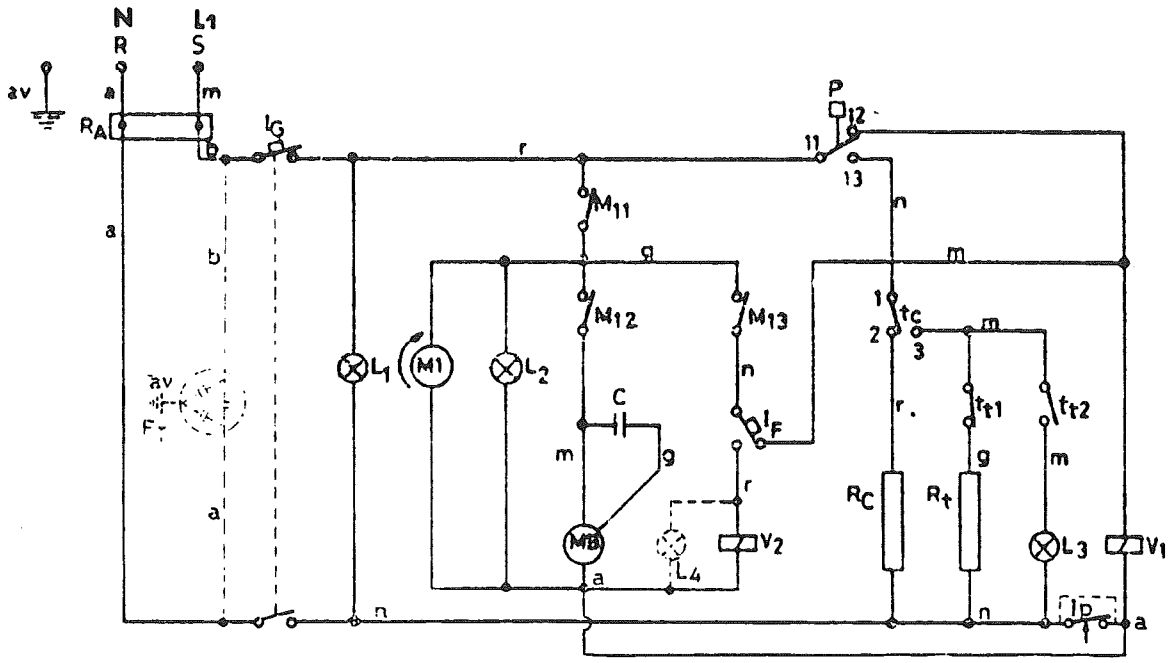

LEYENDA

Ip	Interruptor de puerta
IG	Interruptor general
IF	Interruptor de aclarado en frío
L1	Piloto de máquina con corriente
L2	Piloto de máquina lavando
L3	Piloto de máquina preparada
L4	Piloto de aclarado en frío
MB	Motobomba de lavado
M1	Motor del programador
M11	Micro de ciclo
M12	Micro de tiempo de lavado
M13	Micro de tiempo de aclarado
P	Presostato
Rt	Resistencia del tanque o cuba
Rc	Resistencia del calderín
Tc	Termostato del calderín
Tt	Termostato del tanque
V1	Electroválvula de llenado del calderín
V2	Electroválvula para aclarado en frío
C	Condensador

COLORES

r	Rojo
n	Negro
b	Blanco
g	Gris
m	Marrón
a	Azul
av	Amarillo/verde

ESQUEMA TEORICO - Modelos FI-12 D y FI-18 D

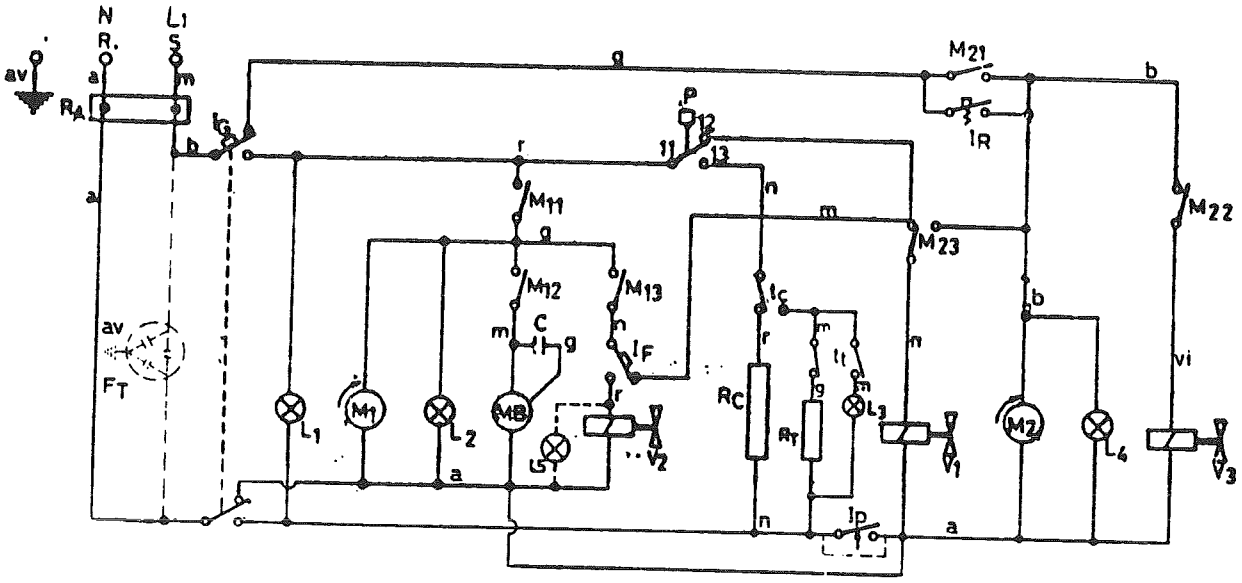

LEYENDA

Ip	Interruptor de puerta
IG	Interruptor general
IF	Interruptor de aclarado en frío
IR	Pulsador de regeneración
L1	Piloto de máquina con corriente
L2	Piloto de máquina lavando
L3	Piloto de máquina preparada
L4	Piloto de aclarado en frío
MB	Motobomba de lavado
M11	Micro de ciclo
M12	Micro de tiempo de lavado
M13	Micro de tiempo de aclarado
M21	Micro de ciclo de regeneración
M22	Micro de entrada de agua por V3
M23	Micro de entrada de agua por V1
P	Presostato
Rt	Resistencia del tanque o cuba
Rc	Resistencia del calderín
Tc	Termostato del calderín
Tt	Termostato del tanque
V1	Electroválvula de llenado del calderín
V2	Electroválvula para aclarado en frío
V3	Electroválvula para ciclo de regeneración
C	Condensador

COLORES

r	Rojo
n	Negro
b	Blanco
g	Gris
m	Marrón
a	Azul
av	Amarillo/verde

ESQUEMA TEORICO - Modelo FI-18 B

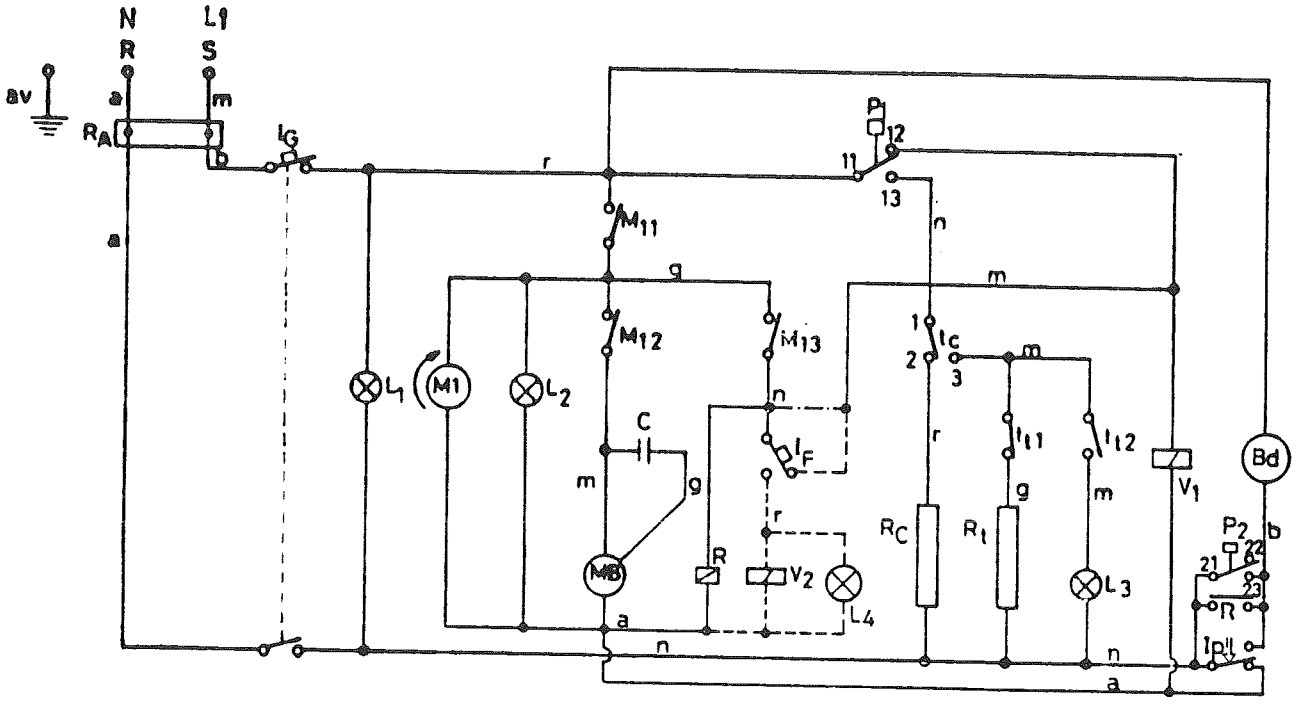

LEYENDA

Ip	Interruptor de puerta
IG	Interruptor general
IF	Interruptor de aclarado en frío
L1	Piloto de máquina con corriente
L2	Piloto de máquina lavando
L3	Piloto de máquina preparada
L4	Piloto de aclarado en frío
Bd	Bomba de desagüe
MB	Motobomba de lavado
M1	Motor de programador
M11	Micro de ciclo
M12	Micro de tiempo de lavado
M13	Micro de tiempo de aclarado
P1	Presostato
P2	Presostato de seguridad para bomba
R	Relé de accionamiento de bomba
Rt	Resistencia del tanque o cuba
Rc	Resistencia del calderín
Tc	Termostato del calderín
Tt	Termostato del tanque
V1	Electroválvula de llenado del calderín
V2	Electroválvula para aclarado en frío
C	Condensador

COLORES

r	Rojo
n	Negro
b	Blanco
g	Gris
m	Marrón
a	Azul
av	Amarillo/verde