DESPIECE TECNICO

Armarios para Pasteleria y Pescado
Armoires pour Patisserie et Poisson
Bakery and Fish Refrigerated Cabinets
Backerei - kühlschränke und Fischkühlschränke
Armadi per Pasticceria e per Servizio Ittico

Modelos:

APP-700
AP-700

Mayo 2003 May

FAGOR

Fagor Industrial

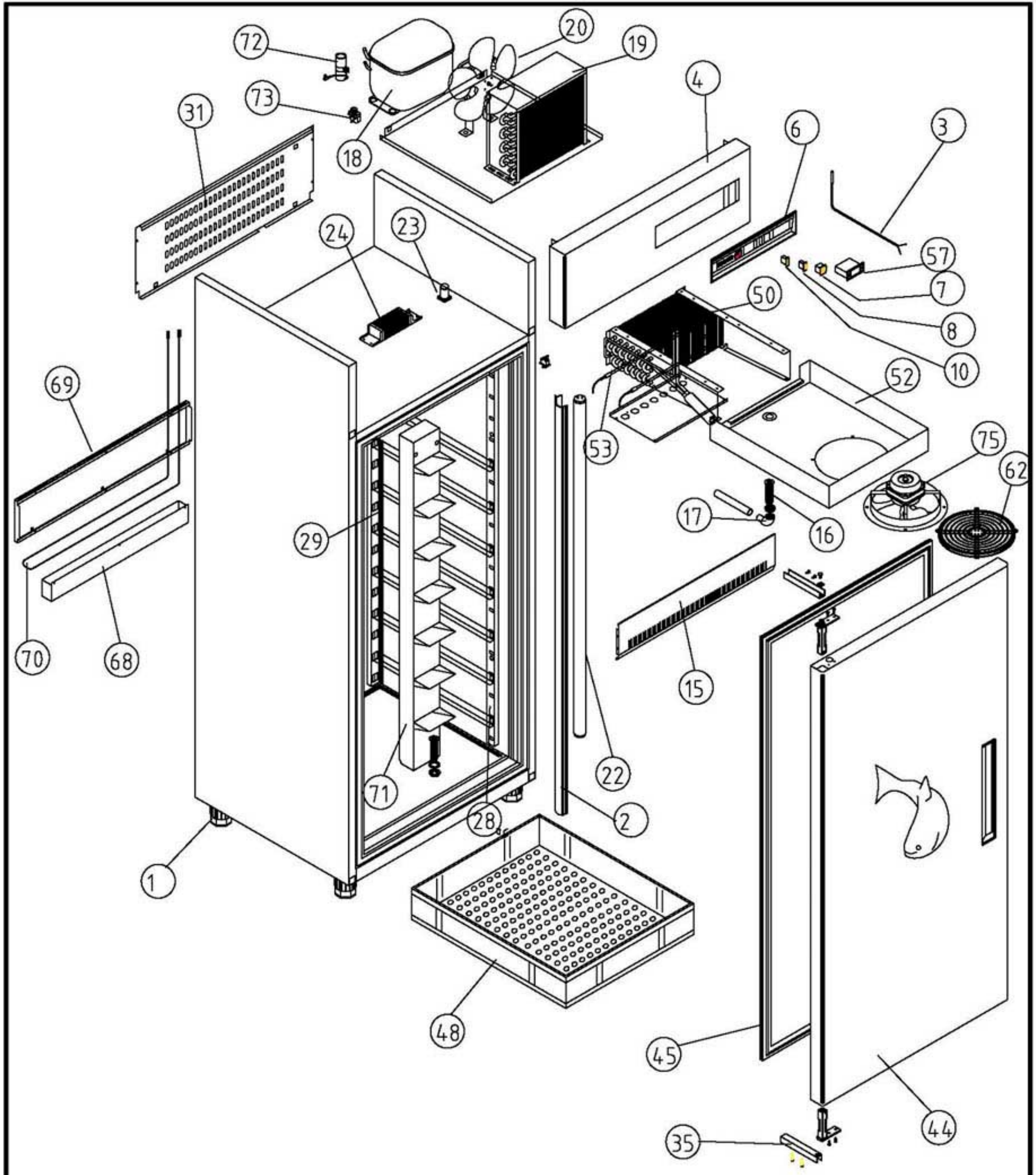

A1 ARMARIOS PESCADO

COD. PIEZA: X

SUSTITUYE A: .

SUSTITUIDO POR: .

COTAS SIN TOLERANCIA **DIN 7168-f**

	GRADO TOLERANCIA	FINO	MEDIO	GRUESO
ANGULAR	HASTA 10 mm	±1°		±1° 30'
	MAS DE 10 A 50 mm	±30'		±50'
	MAS DE 50 A 120 mm	±20'		±25'
	MAS DE 120 A 400 mm	±10'		±15'
	MAS DE 400 mm	±5'		±10'

	GRADO TOLERANCIA	FINO	MEDIO	GRUESO
LINEAL	HASTA 3 mm	±0,05	±0,10	±0,15
	MAS DE 3 A 6 mm	±0,05	±0,10	±0,20
	MAS DE 6 A 30 mm	±0,10	±0,20	±0,50
	MAS DE 30 A 120 mm	±0,15	±0,30	±0,80
	MAS DE 120 A 400 mm	±0,20	±0,50	±1,20
	MAS DE 400 A 1000 mm	±0,30	±0,80	±2,00
	MAS DE 1000 A 2000 mm	±0,50	±1,20	±3,00

Material: **MATERIAL ESPESOR**

Acabado: **ACABADO**

COMÚN A

MODELO	Ud.	MODELO	Ud.	MODELO	Ud.	MODELO	Ud.	MODELO
AP-701	1							

A4	Nombre	Fecha
Dibujado	G.CH	.31-3-03
Modificado	.	.

FAGOR
Fagofri, s.a.

Escala 1:20

RECAMBIOS AP-701

Código máquina: CODIGO

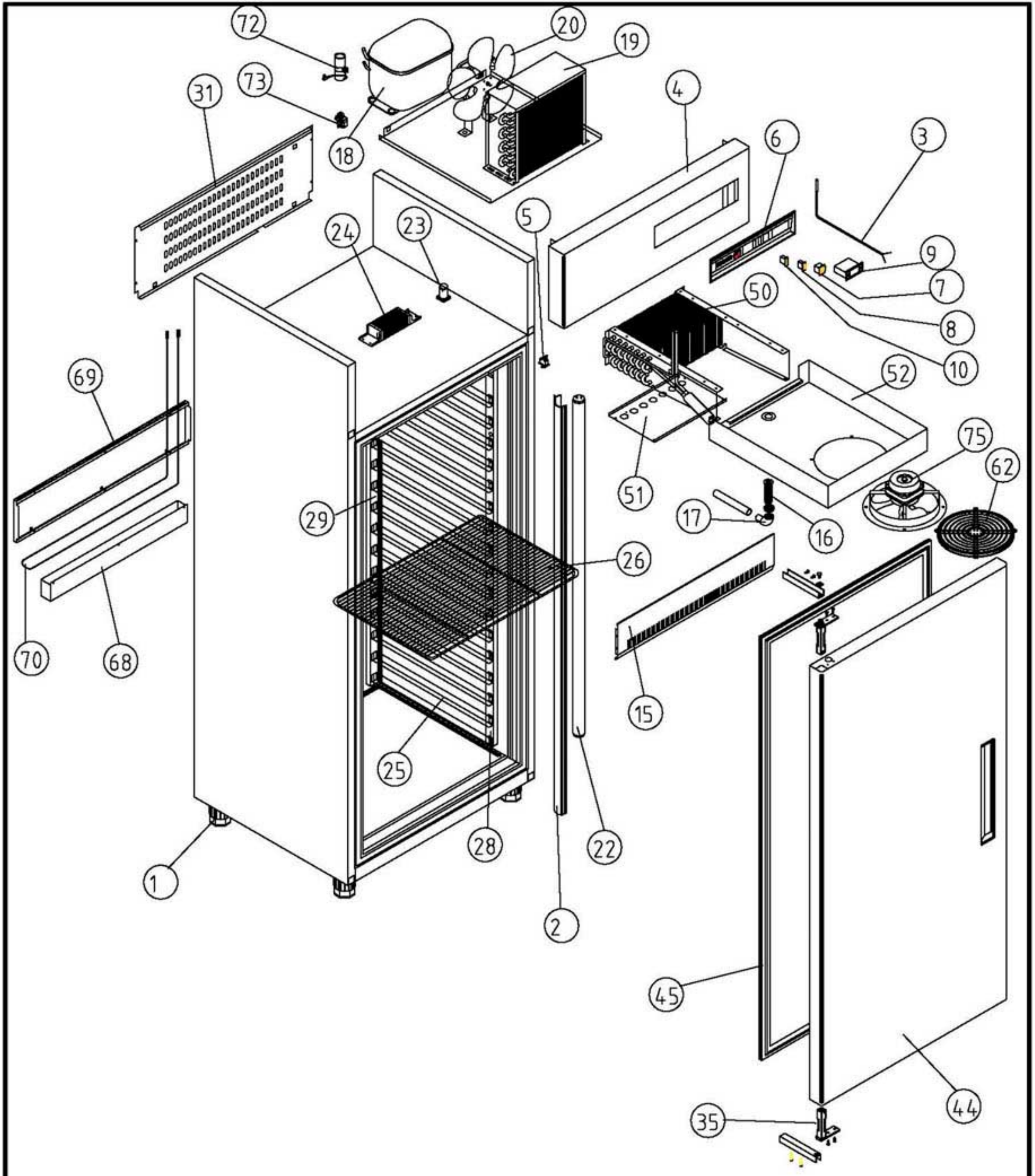

A1 ARMARIOS PASTELERO

COD. PIEZA: X

SUSTITUYE A: .

SUSTITUIDO POR: .

COTAS SIN TOLERANCIA **DIN 7168-f**

	GRADO TOLERANCIA	FINO	MEDIO	GRUESO
ANGULAR	HASTA 10 mm	±1°		±1° 30'
	MAS DE 10 A 50 mm	±30'		±50'
	MAS DE 50 A 120 mm	±20'		±25'
	MAS DE 120 A 400 mm	±10'		±15'
	MAS DE 400 mm	±5'		±10'

	GRADO TOLERANCIA	FINO	MEDIO	GRUESO
LINEAL	HASTA 3 mm	±0,05	±0,10	±0,15
	MAS DE 3 A 6 mm	±0,05	±0,10	±0,20
	MAS DE 6 A 30 mm	±0,10	±0,20	±0,50
	MAS DE 30 A 120 mm	±0,15	±0,30	±0,80
	MAS DE 120 A 400 mm	±0,20	±0,50	±1,20
	MAS DE 400 A 1000 mm	±0,30	±0,80	±2,00
	MAS DE 1000 A 2000 mm	±0,50	±1,20	±3,00

Material: **MATERIAL ESPESOR**

Acabado: **ACABADO**

COMÚN A

MODELO	Ud.	MODELO	Ud.	MODELO	Ud.	MODELO	Ud.	MODELO
APP-701	1							

A4	Nombre	Fecha
Dibujado	G.CH	.31-3-03
Modificado	.	.

FAGOR
Fagofri, s.a.

Escala 1:20

RECAMBIOS APP-701

Código máquina: CODIGO

RECAMBIOS
ARMARIOS
revisión 01-03-2003

FAGOR

FAGOFRI S.A.

			MODELOS	APP-701	AP-701
Nº	CÓDIGO	DESCRIPCIÓN		PASTELERÍA	PESCADO
1	6007050017	PATA REGULABLE ARM.GASTRO		1	1
2	6007170107	PERFIL POLICARBONATO 1472 MM		1	1
3	6021350013	SONDA TERMOST.REF NTC 15KOhm		1	1
4	A109010114	CABEZA ARMARIO R-7, AP-APP		1	1
5	6021130008	MICRORRUPTOR RECTANGULAR LUCE.		1	1
6	6003010105	CUADRO ABS GRIS		1	1
7	6021130001	INTERRUPTOR BIPOLAR AMB. ON/OFF		1	1
8	6021130002	INTERRUPTOR UNIPOL.LUMINOS. AMB.		1	1
9	6021350015	TERMOSTATO TERM. REFRIG. ID 961F		1	
10	6021130010	PILOTO RECTANG.AMBAR SEÑAL LUMIN.		1	1
15	A109050049	EMBELLECEDOR FRONT. INT.		1	1
16	6003010033	DESAGÜE 1/2 PULG.CUELLO CORTO		1	1
17	6003010175	CODO PVC MIXTO 90º 20X1/2		1	1
18	6021010008	COMPRES.SC-12-G R 134A		1	1
19	6029020011	CONDENSADOR 9X3 NEUTRO IZD-DCHA		1	1
20	6021050002	VENTILADOR 10W PATA PALA 220V		1	1
22	6021290003	TUBO FLUORESCENTE DE 36W		1	1
23	6021290010	CEBADOR 4-65 W		1	1
24	6021290011	REACTANCIAS 220/65W		1	1
25	6033050009	GUIA AP Y APP EN L 485 MM		6	14
26	6027010005	PARRILLA PASTELERIA 600X400		3	
28	A109050020	CREMALLERA DELANTERA AP, APP-701		2	2
29	A109050019	CREMALL.INT AP,APP-701		2	2
31	A179050011	REJILLA RESPALDO MOTOR AP-APP		1	1
35	6033010003	BISAGRA TRS1D DOBLE MUELLE		2	2
44	A169010007	PUERTA AP/APP-701 TIRADOR ABS		1	1
45	6045010030	BURLETE 636x1520 MM ARMAR.CARNI		1	1
48	6003010077	CUBETA ASA GRIS 600X400X120			7
50	6029010036	BAT.FC61B ARM 6T4R300A6S(PINTA		1	1
51	A109050181	CUBRERRESIST.EVAP FC-61B-ARMAR		1	1
52	A109050180	CAJA SUJ.VENT.AP-APP-AFN-700		1	1
53	6021250019	RESIST.BLIND.FC61-71 350W 1000			1
57	6021350019	TERMOS.CONGELAC.ID 974 F 220V			1
62	6027130001	REJILLA VENT.D.246 PINT Y ZINC		1	1
68	A109050018	BAND.EVAP.AUTOM.AFP,AFN,AP,APP		1	1
69	A109170024	CUBRE CANAL RESP.EXT. AP-APP		1	1
70	6021250006	RESIST.BANDEJA 1400 41W		1	1
71	A165050009	CANALIZADOR AP-701			1
72	6021010035	COND.ARRANQ SC. 117U5017 80microF		1	1
73	6021010019	RELE COMPRESOR SC-12G		1	1
75	6021050009	VENTILADOR 5W 61B ARM DIAM.200		1	1