1	GRUPPO LAVAGGIO
2	GRUPPO RISCIACQUO
3	GRUPPO VASCA
4	QUADRO ELETTRICO
5	GRUPPO POMPA SCARICO
6	SPORTELLO
7	CARROZZERIA
9	GRUPPO BREAK TANK
10	DOSATORI

lamber	GRUPPO LAVAGGIO - COMPOSANTS LAVAGE WASH COMPONENTS - WASCHROHR - LAVADO	MOD. 045F-ek 045F-ek dep	TAV. 1 A ED. 01/2007

TAV. 1 DI 10

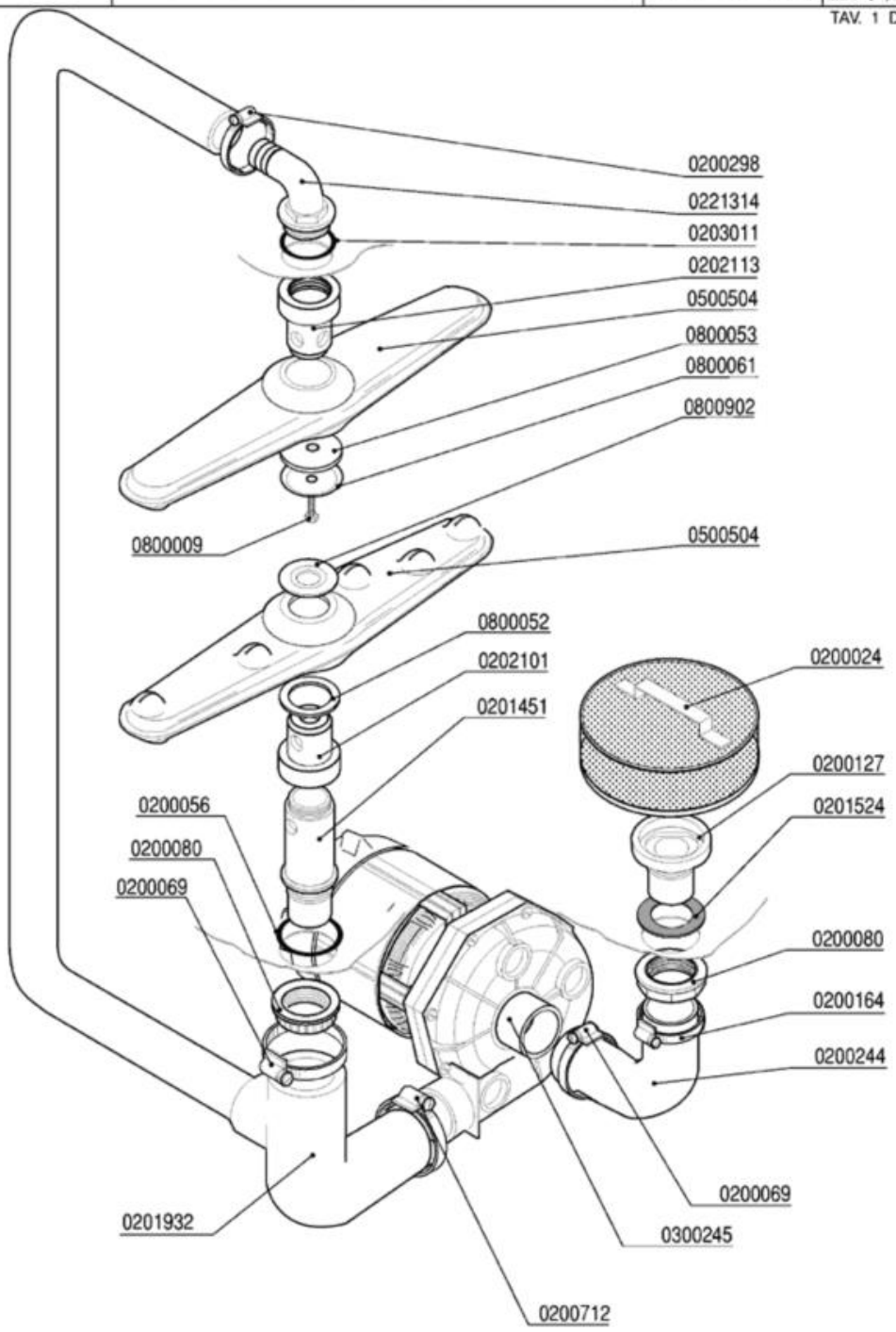

Codice	Descrizione
0200024	Filtro d.165
0200056	OR 144 pilette 1" 1/4
0200069	Fascetta 40-60
0200080	Ghiera 1"1/42190
0200127	Flangia filtro 033 Rif.6
0200164	Fascetta 32-50
0200244	Manicotto aspirante 045F 1218-91
0200298	Fascetta 25-40
0200712	Fascetta robusta 52-76/12.7
0201451	Colonna lavaggio nylon 1"¼ d.15,5
0201524	Guarnizione gomma 68x41xsp.2 6310
0201932	Collettore tre vie lavaggio 045LS 6865
0202101	Testina lavaggio d.18 2F NSF
0202113	Testina lavaggio M8 4F NSF
0203011	OR 6162 lavaggio superiore F
0221314	Portagomma a gomito 1"1/4x30 M
0300245	Elettropompa HP 0,5 V230/50 3983 SX
0500504	Mulinello lavaggio 380 045F-LS NSF 6503
0800009	Vite inox TEM8x15
0800052	Rondella teflon 57x41x2
0800053	Rondella nylon 50x8x2 Rif. 149
0800061	Disco inox mulinello 259-83-A d.8
0800902	Disco inox mulinello L25 2987 d.18

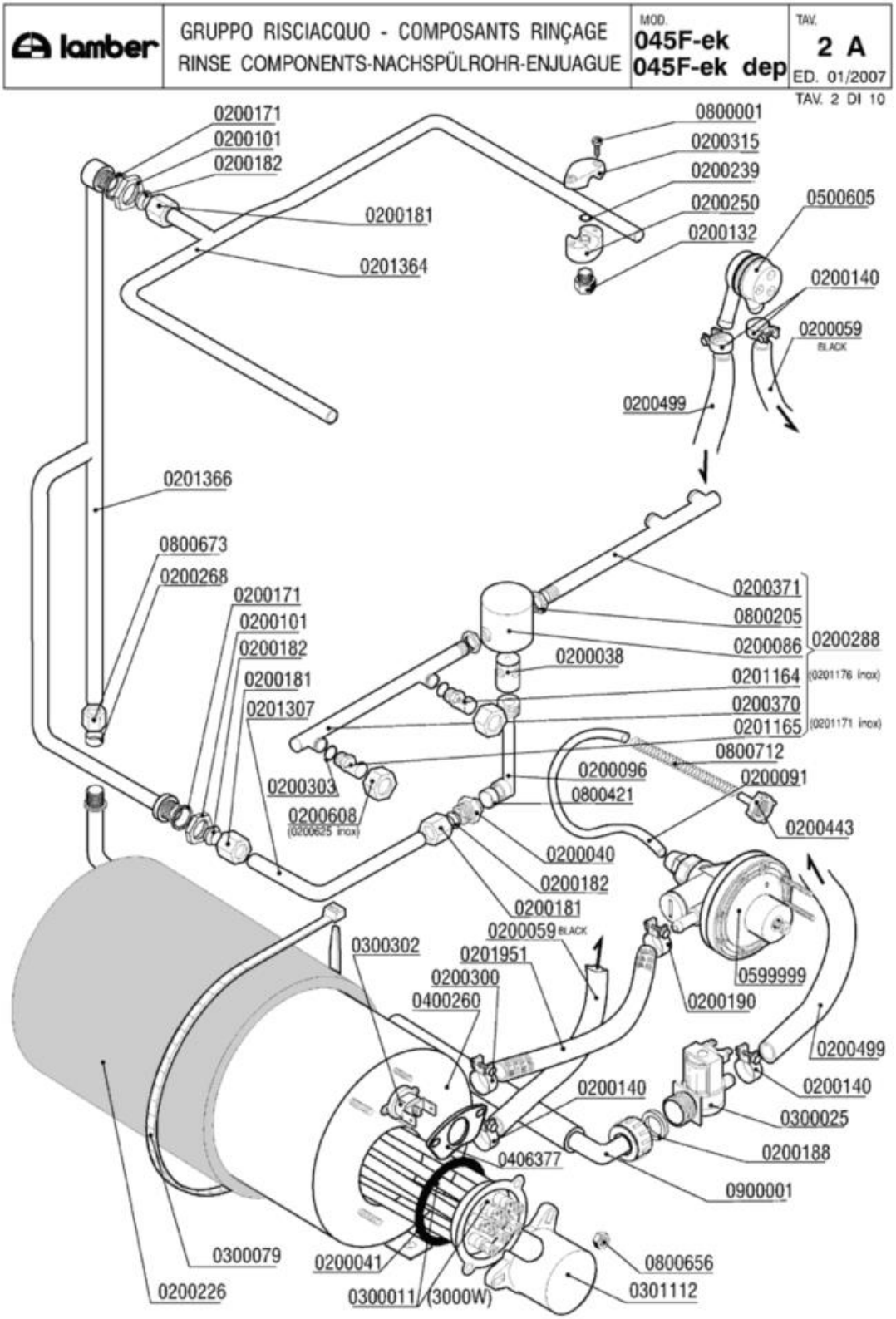
lamber
GRUPPO RISCIACQUO - COMPOSANTS RINÇAGE
RINSE COMPONENTS-NACHSPÜLROHR-ENJUAGUE
MOD.
045F-ek
045F-ek dep
TAV.
2 A
ED. 01/2007
TAV. 2 DI 10
0200171
0200101
0200182
0200181
0201364
0800001
0200315
0200239
0200250
0200132
0500605
0200140
0200059
BLACK
0200499
0201366
0800673
0200268
0200171
0200101
0200182
0200181
0201307
0200371
0800205
0200086
0200288
0200038
0201164
(0201176 inox)
0200370
0201165
(0201171 inox)
0800712
0200096
0200091
0200303
0800421
0200608
(0200625 inox)
0200443
0200040
0200182
0200181
0200059 BLACK
0300302
0201951
0200300
0400260
0599999
0200190
0200499
0200140
0200140
0300025
0200188
0406377
0900001
0300079
0200041
0800656
0200226
0300011 (3000W)
0301112

Codice	Descrizione
0200038	Perno risciacquo inox 1205
0200040	Nipplo risciacquo inox 3/8"-1/4" 492-97
0200041	OR 6225 resistenza boiler
0200059	Tubo gomma 10x17 food quality
0200086	Testina mulinello risciacquo 1206
0200091	Tubo cristallo PP 4x6
0200096	Collettore mulinello risciacquo 793
0200101	Dado inox 3/8" Gas 55-83
0200132	Ugello OT 1/8" 1,1 l/m 120º Rif.34
0200140	Fascetta collare 17x19
0200171	Guarnizione piana 27x17x2
0200181	Dado bicono inox 3/8"x12 1040-91
0200182	Bicono OT 3/8"x12 1311-92
0200188	Guarnizione gomma 25x16x2
0200190	Fascetta collare benzina 13x15
0200226	Coibentazione boiler 4lt.
0200239	OR 2031 supporto ugello risciacquo
0200250	Supporto ugello risciacquo 1/8"G
0200268	Bicono TEFLON 3/8"x12
0200288	Braccio risciacquo inferiore 045F-S510
0200300	Fascetta collare benzina 15x17
0200303	OR 2021 ugelli risciacquo mescola FDA
0200315	Cavallotto ugello risciacquo
0200370	Braccio di risciacquo 200mm DX cesto 45
0200371	Braccio di risciacquo 200 mm SX cesto 45
0200443	Filtro fondo dos.idrico 3000
0200499	Tubo gomma 12x19,5 food quality
0200608	**SOSTITUITO DA 0200625**
0200625	Ghiera inox fissaggio ugelli 2611
0201164	Ugello risciacquo foro 1,2 D.2612 NSF
0201165	Ugello risciacquo foro 1,5 D.2609 NSF
0201171	Ugello risciacquo inox foro 1,5 2609
0201176	Ugello risciacquo inox foro 1,2 2612
0201307	Asta risciacquo int.inf.045/S510
0201364	Asta risciacquo superiore int.045LS 6504
0201366	Condotta risciacquo esterna 045LS 6504
0201951	Tubo dos./boiler silicone inox L=35cm
0300011	Resistenza 3000W/3 Rif.76 flangia inox
0300025	Elettrovalvola 1 via 329069
0300079	Fascetta coib. boiler 5231-540-78
0300302	Termostato unipolare riarmo 105º BN5
0301112	Copriresistenza 1 elemento 3x6mm
0400260	Boiler 4lt r.e.
0406377	Piastrina termostato boiler DSP 7267
0500605	Valvola rompivuoto DVGW GD

Codice	Descrizione
0599999	Dosatore brillantante MOD.3000
0800001	Vite inox ATFTCTCR 3,9x15-Supp.Ug.Risc.
0800205	Dado inox M12x1 E16S5
0800421	Distanziale colonna 031 15x6x13
0800656	Dado ottone esagonale M6
0800673	Dado bicono ottone 3/8"x12
0800712	Molla inox 160mm per tubo brillantante
0900001	Tubo carico gomma 90°C VDE

lamber	GRUPPO VASCA - COMPOSANTS CUVE TANK COMPONENTS - TANKROHR - GRUPO CUBA	MOD. 045F-ek 045F-ek dep	TAV. 3 A ED. 01/2007

TAV. 3 DI 10

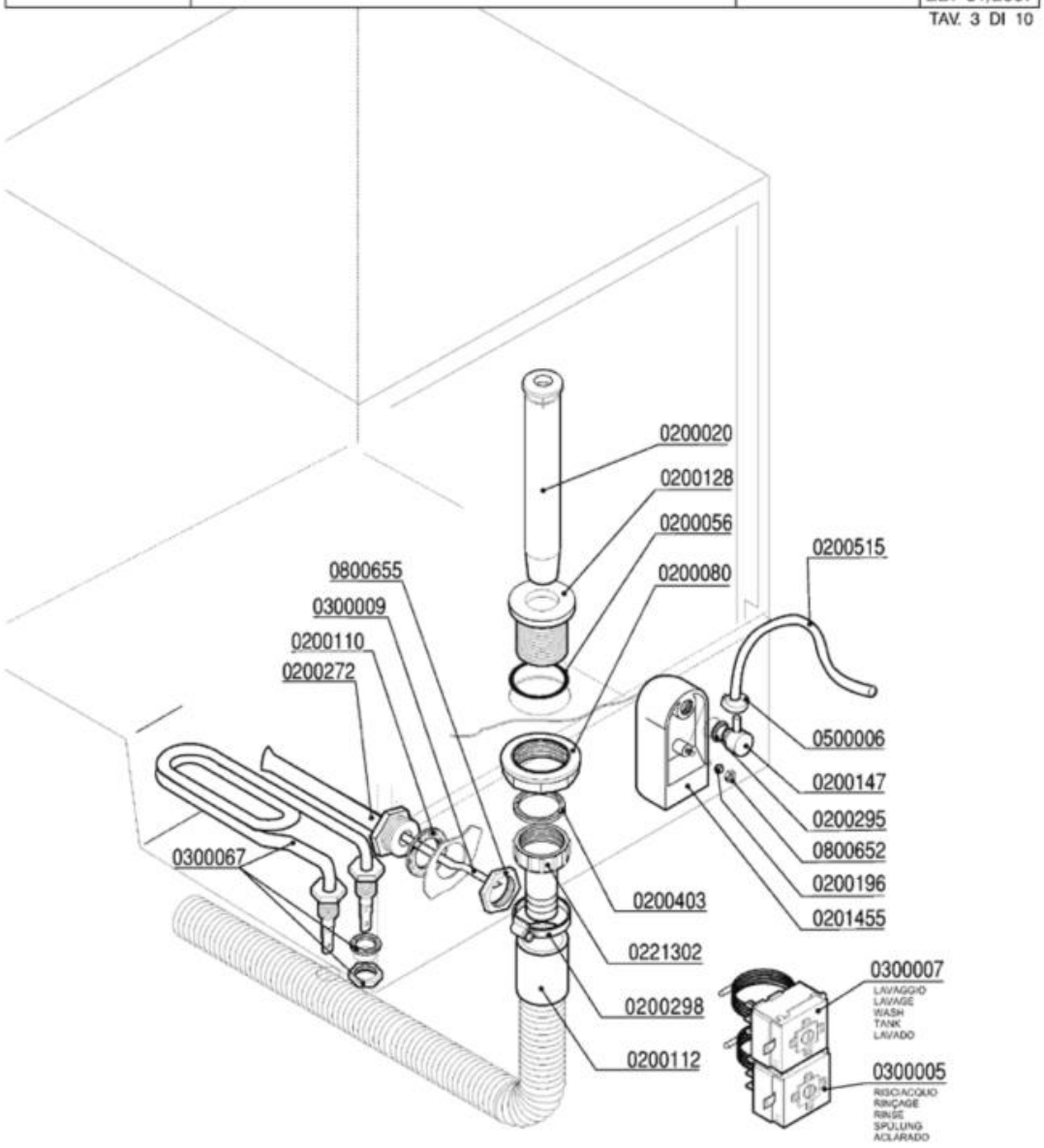

Codice	Descrizione
0200020	Troppopieno 28x105
0200056	OR 144 pilette 1" 1/4
0200080	Ghiera 1"1/42190
0200110	Guarnizione piana 31x21x2
0200112	Tubo scarico d.28 DIR.C/317
0200128	Piletta scarico 034 Rif.26
0200147	Portagomma M12x4 90º 1821-94
0200196	Guarnizione Nyltite M3
0200295	Guarnizione Nyltite M12
0200298	Fascetta 25-40
0200403	Guarnizione piana 38x27x2 3794
0200515	Tubo pressostato 4,2x10,4
0201455	Trappola d'aria anteriore L=85 mm
0221302	Raccordo scarico diritto 1"1/4x32
0300005	Termostato 90ºC c.2000 1NONC boiler IMIT
0300007	Termostato 80ºC c.2100V.1NANC vasca IMIT
0300009	Molla a frizione Rif.134
0300067	Resistenza vasca 2000 W 220 V
0500006	Fascetta SNP2/CLIC 11,5-13,5
0800652	Dado inox autobloccante M3
0800655	Dado OT 1/2" nichelato

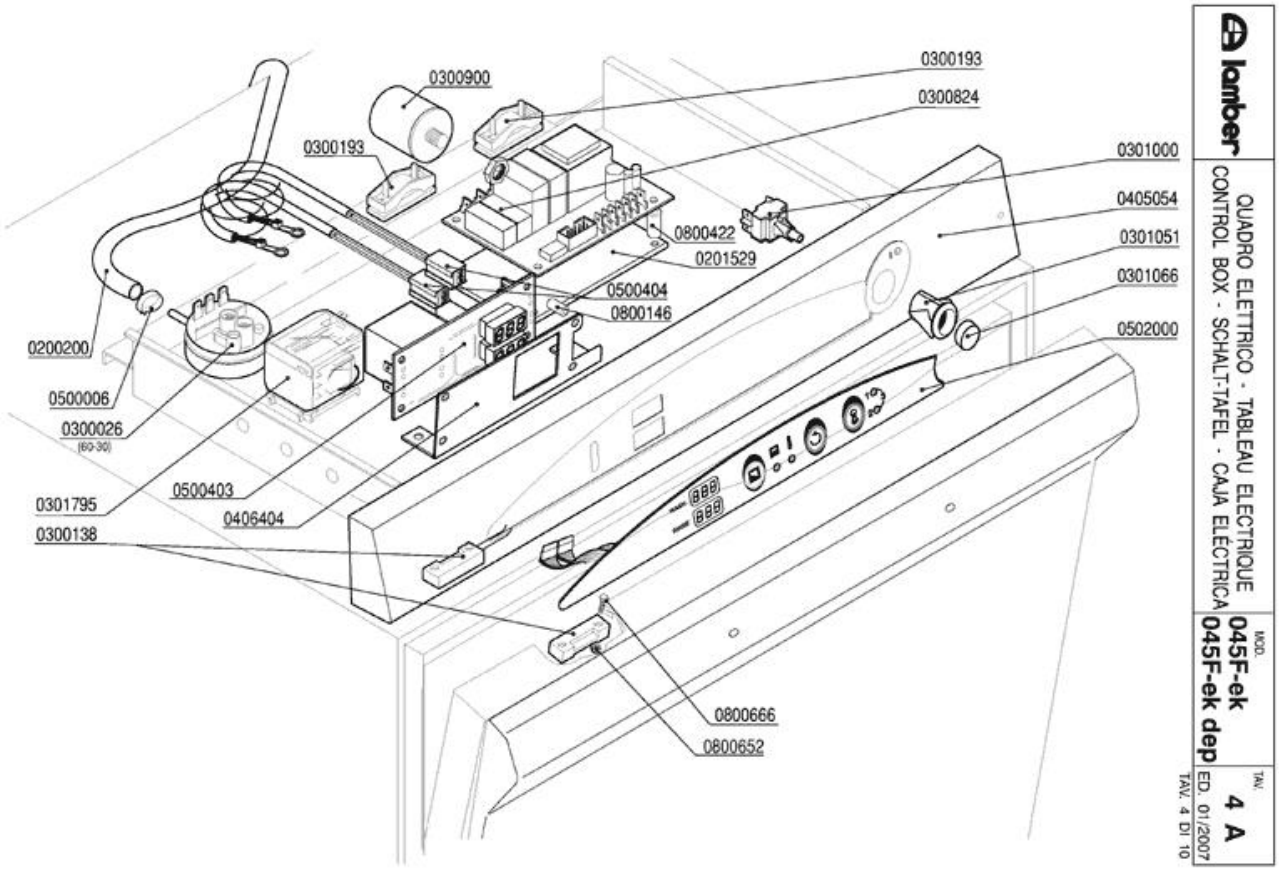
0300193
0300824
0300900
0300193
0301000
0405054
0800422
0201529
0301051
0500404
0800146
0301066
0200200
0502000
0500006
0300026
(60-30)
0500403
0301795
0406404
0300138
0800666
0800652
lamber
QUADRO ELETTRICO - TABLEAU ELECTRIQUE
CONTROL BOX - SCHALT-TAFEL - CAJA ELECTRICA
MOD.
045F-ek
045F-ek dep
TAV.
4 A
ED. 01/2007
TAV. 4 DI 10

Codice	Descrizione
0200200	Tubo a pipa per pressostato
0201529	Piastrina isolante timer 7461
0300026	Pressostato 60/30 16A 1NONC
0300138	Micro contatto magnetico 1NO +0800142
0300193	Fissacavo PA 268 + vite 3,5X25
0300824	Timer elettronico lavastoviglie ...-ek
0300900	Filtro antidisturbo 411135001
0301000	Interruttore bip. 0V 2N0 16 amp COMPLETO
0301051	Supporto tasto ovale
0301066	Tasto verde ovale
0301795	Relé FINDER 3NA 16A 230/50
0500006	Fascetta SNP2/CLIC 11,5-13,5
0500403	Termometro doppio elettronico 230V
0500404	Sonda termometro elettronico
0502000	Tastiera membrana F92ek
0800146	Distanziale AVP M3x10 term.digit.GI.
0800422	Distanziale filettato FF01 4080 15
0800652	Dado inox autobloccante M3
0800666	Vite inox TEM3X10

lamber	GRUPPO POMPA SCARICO - POMPE DE VIDANGE DRAIN PUMPE PARTS - ABLAUFPUMPE BOMBA DESAGUE	MOD. 045F-ek 045F-ek dep	TAV. 5 A ED. 01/2007

TAV. 5 DI 10

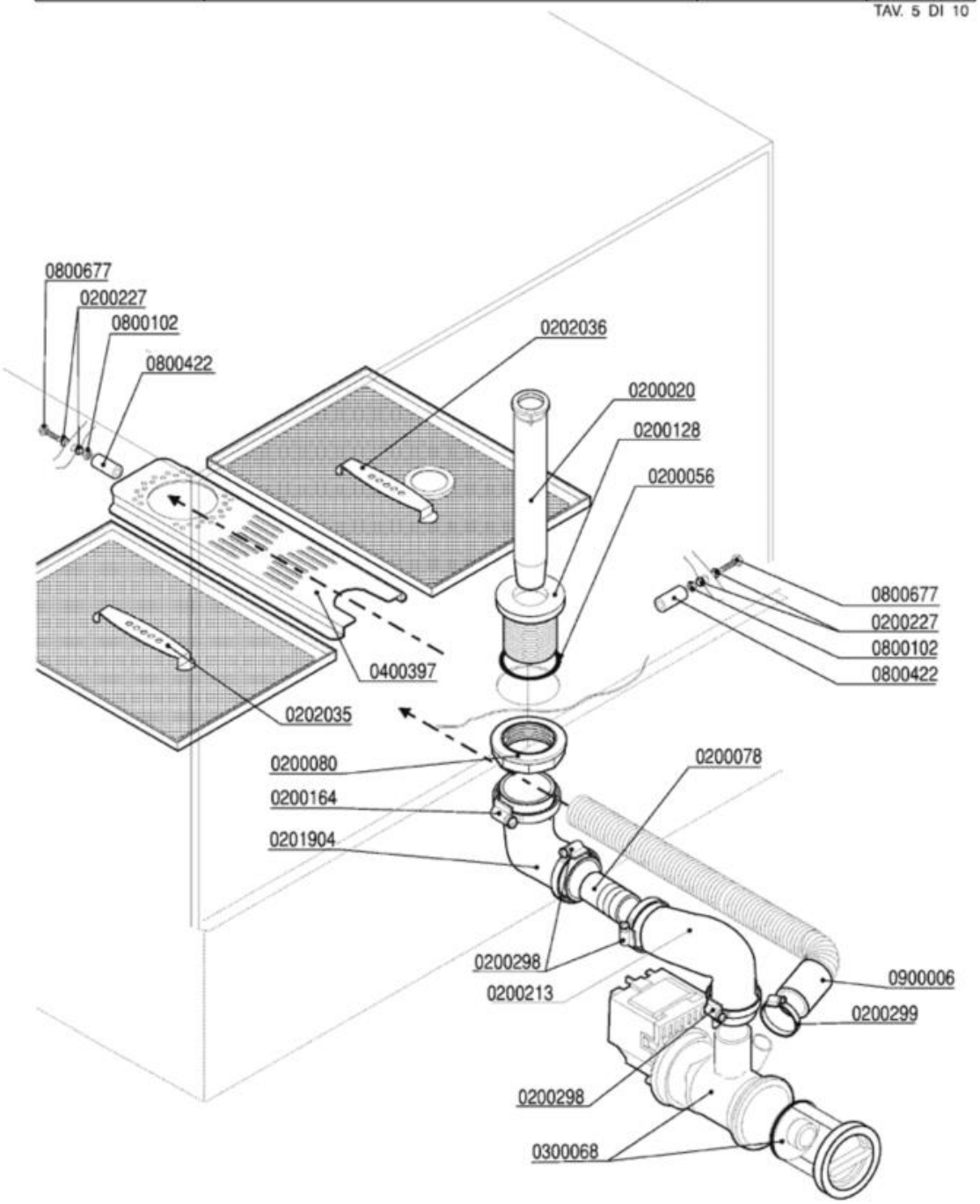

Codice	Descrizione
0200020	Troppopieno 28x105
0200056	OR 144 pilette 1" 1/4
0200078	Raccordo scarico 1"1/4x32 2121 PP
0200080	Ghiera 1"1/42190
0200128	Piletta scarico 034 Rif.26
0200164	Fascetta 32-50
0200213	Manicotto premente SRMR/Pompa sca.687-88
0200227	Guarnizione Nyltite M4
0200298	Fascetta 25-40
0200299	Fascetta 20-32
0201904	Manicotto LB 38x70+29x120 686-88
0202035	Filtro cassetto 045 sx 6265
0202036	Filtro cassetto 045 dx 6266
0300068	Elettropompa scarico 40W/230/50 FILTRO
0400397	Supporto intermedio filtri 045 6262
0800102	Dado inox M4
0800422	Distanziale filettato FF01 4080 15
0800677	Vite inox TEM4x10
0900006	Tubo scarico d.19,5 per pompa scarico

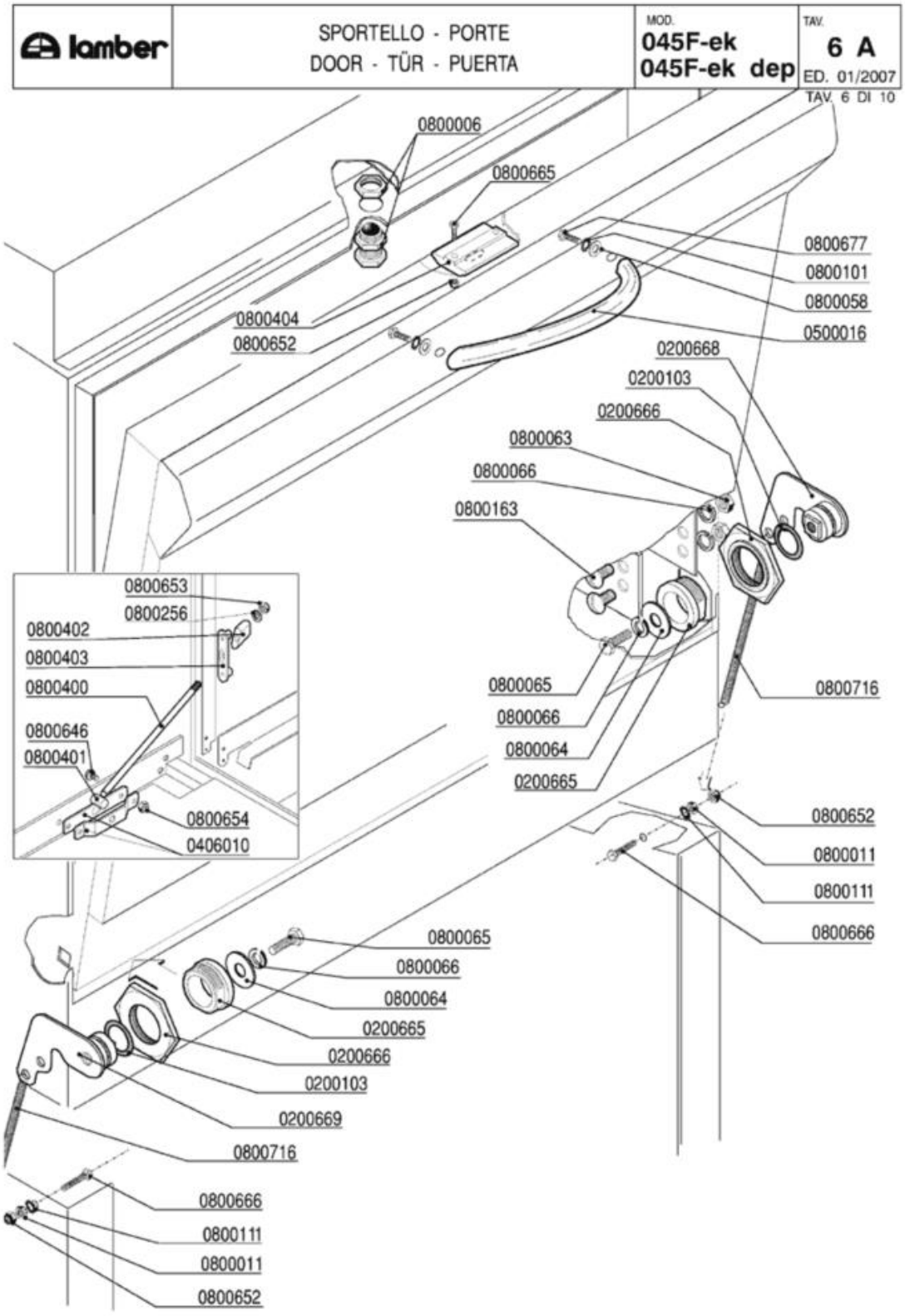
lamber
SPORTELLO - PORTE
DOOR - TÜR - PUERTA
MOD.
045F-ek
045F-ek dep
TAV.
6 A
ED. 01/2007
TAV. 6 DI 10
0800006
0800665
0800677
0800101
0800058
0500016
0800404
0800652
0200668
0200103
0200666
0800063
0800066
0800163
0800653
0800256
0800402
0800403
0800400
0800646
0800401
0800654
0406010
0800065
0800066
0800064
0200665
0800716
0800652
0800011
0800111
0800666
0800065
0800066
0800064
0200665
0200666
0200103
0200669
0800716
0800666
0800111
0800011
0800652

Codice	Descrizione
0200103	OR 2050 supporto ugello d.16mm
0200665	Bussola perno sportello c/molla 5952
0200666	Dado perno sportello c/molla 5952
0200668	Piastrina/perno tendimolla porta DX 6291
0200669	Piastrina/perno tendimolla porta SX 6291
0406010	Staffa tirante porta F/LB 2500-2501/95
0500016	Maniglia inox EFFE ELESA 192mm
0800006	Cricchetto Rif.32+33+32 con dadi 255-83
0800011	Dado inox M3
0800058	Rondella piana inox 4x12
0800063	Dado inox M6
0800064	Rondella piana inox diam.6x18
0800065	Vite inox TEM6x16
0800066	Rondella grower inox diam.6
0800101	Rondella dentellata inox d.4
0800111	Rondella dentellata inox d.3
0800163	Vite inox POELIER M6X10
0800256	Rondella piana inox d.5
0800400	Tirante sportello M5x305 795
0800401	Perno tirante sportello
0800402	Fermo tirante sportello
0800403	Piastrina scorrimento sportello
0800404	Bloccascrocchetto
0800646	Vite inox POELIER M4X10 largh.testa 9,5
0800652	Dado inox autobloccante M3
0800653	Dado inox autobloccante M5
0800654	Dado inox autobloccante M4
0800665	Vite inox TEM3X8
0800666	Vite inox TEM3X10
0800677	Vite inox TEM4x10
0800716	Molla sportelli LB

lamber	CARROZZERIA - CARROSSERIE HOOD - KARROSSERIE - CARROCERÍA	MOD. 045F-ek 045F-ek dep	TAV. 7 A ED. 01/2007

TAV. 7 DI 10

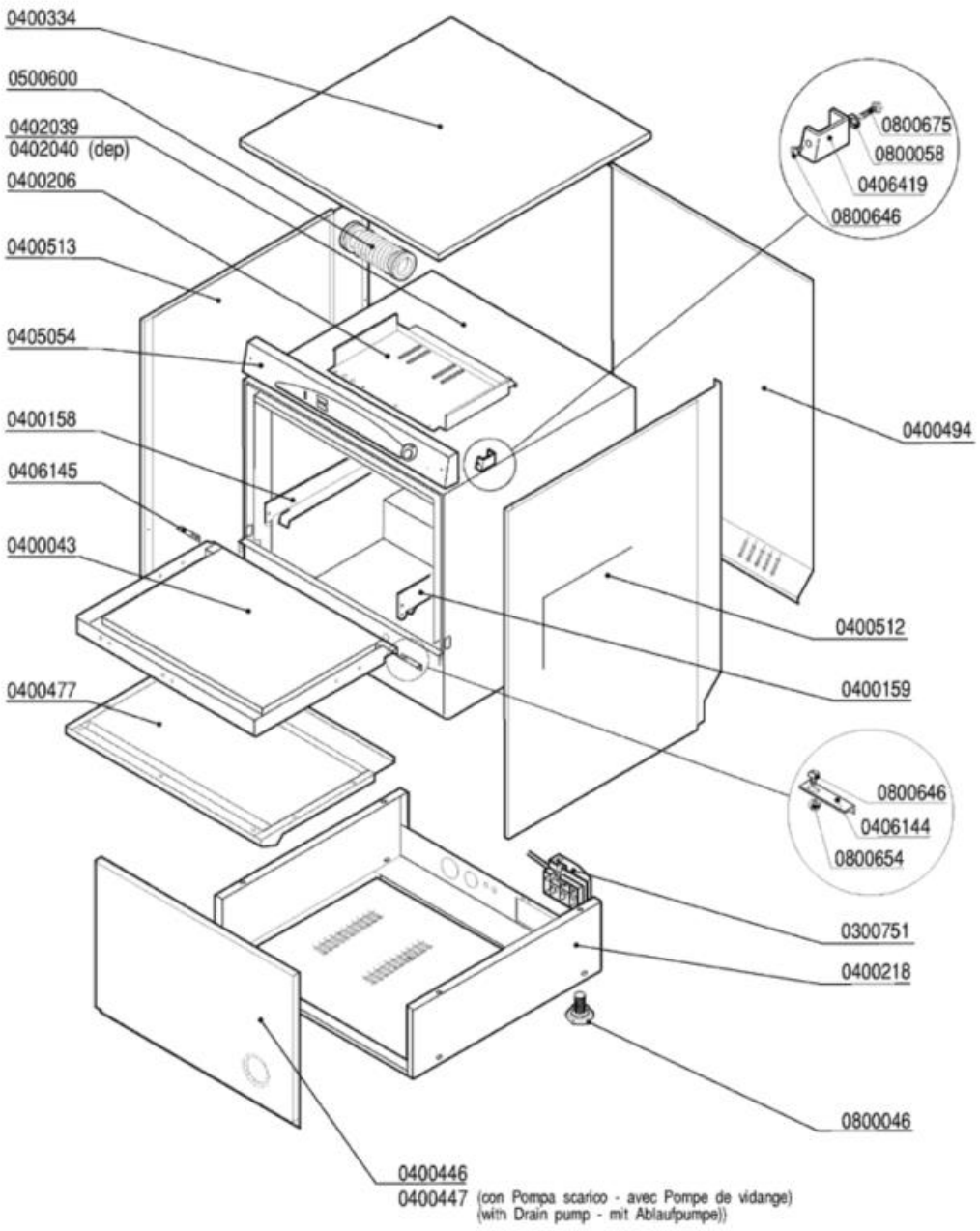

Codice	Descrizione
0300751	Fissacavo esterno PA223 6 poli
0400043	Sportello 045F/S510 2194/2195
0400158	Guida sx 045F/S510 1679
0400159	Guida dx 045F/S510 1679
0400206	Piastra cablaggio EFFE 2198-95
0400218	Basamento 045
0400334	Pannello superiore 045F/S510 COIB.2689
0400446	Pannello anteriore 045F COIB.2696
0400447	Pannello anteriore 045F P.S.COIB.2696
0400477	Pannello sportello 045F/S510 2454/2463
0400494	Pannello retro 045F COIB.2695
0400512	Pannello laterale 045 DX 2690
0400513	Pannello laterale 045 SX 2690
0406419	Distanziale pannello comando 7747
0500600	Manicotto a soffietto sfiato vapore
0800046	Piedino M10
0800058	Rondella piana inox 4x12
0800646	Vite inox POELIER M4X10 largh.testa 9,5
0800654	Dado inox autobloccante M4
0800675	Vite inox TEM4x12

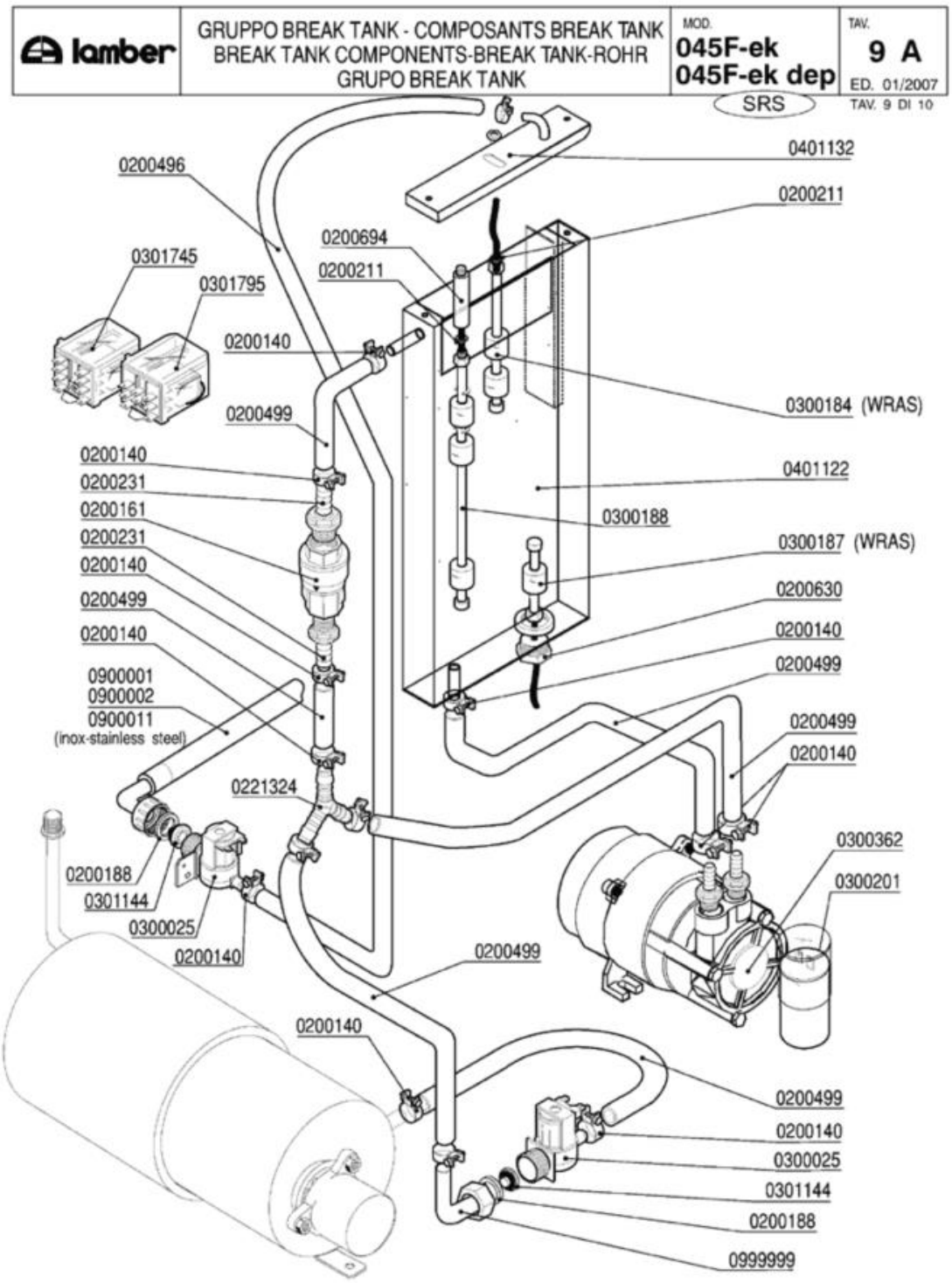
lamber
GRUPPO BREAK TANK - COMPOSANTS BREAK TANK
BREAK TANK COMPONENTS-BREAK TANK-ROHR
GRUPO BREAK TANK
MOD.
045F-ek
045F-ek dep
SRS
TAV.
9 A
ED. 01/2007
TAV. 9 DI 10
0401132
0200496
0200211
0200694
0200211
0301745
0301795
0200140
0300184 (WRAS)
0200499
0200140
0200231
0200161
0200231
0200140
0200499
0200140
0900001
0900002
0900011
(inox-stainless steel)
0401122
0300188
0300187 (WRAS)
0200630
0200140
0200499
0200499
0200140
0221324
0300362
0300201
0200188
0301144
0300025
0200140
0200499
0200140
0200499
0200140
0300025
0301144
0200188
0999999

Codice	Descrizione
0200140	Fascetta collare 17x19
0200161	Valvola di ritegno PA 3/4" 2700
0200188	Guarnizione gomma 25x16x2
0200211	OR 3030 Livelli A81/Tappo M10x1
0200231	Portagomma 3/4"Mx12 2130
0200496	Tubo 10x18 WRAS - Miflex
0200499	Tubo gomma 12x19,5 food quality
0200630	Raccordo asta livello serb.sollev.4138
0200694	Prolunga livelli BREAK TANK 7585
0221324	Portagomma ad "Y" YS10
0300025	Elettrovalvola 1 via 329069
0300184	Controllo 2 livelli BREAK TANK WRAS
0300187	Controllo livello inferiore Break Tank
0300188	Controllo livelli A81 VP 70/120/345
0300201	Condensatore 8 óf
0300362	Elettropompa HP O,5 LGB PSV45 break tank
0301144	Riduttore pressione 10 Litri/Min
0301745	Relé FINDER 2NA-NC 16A 230/50 scambio
0301795	Relé FINDER 3NA 16A 230/50
0401122	Vasca BREAK TANK LB 6332/6333/6334
0401132	Coperchio BREAK TANK LB 6335/6336
0900001	Tubo carico gomma 90ºC VDE
0999999	Portag.gomito/ghiera 3/4x12 2121

lamber	DOSATORI - DOSEURS DISPENSERS - DOSIERGERÄTE-DOSIFICADORES	MOD. 045F-ek 045F-ek dep	TAV. 10 A ED. 01/2007

TAV. 10 DI 10

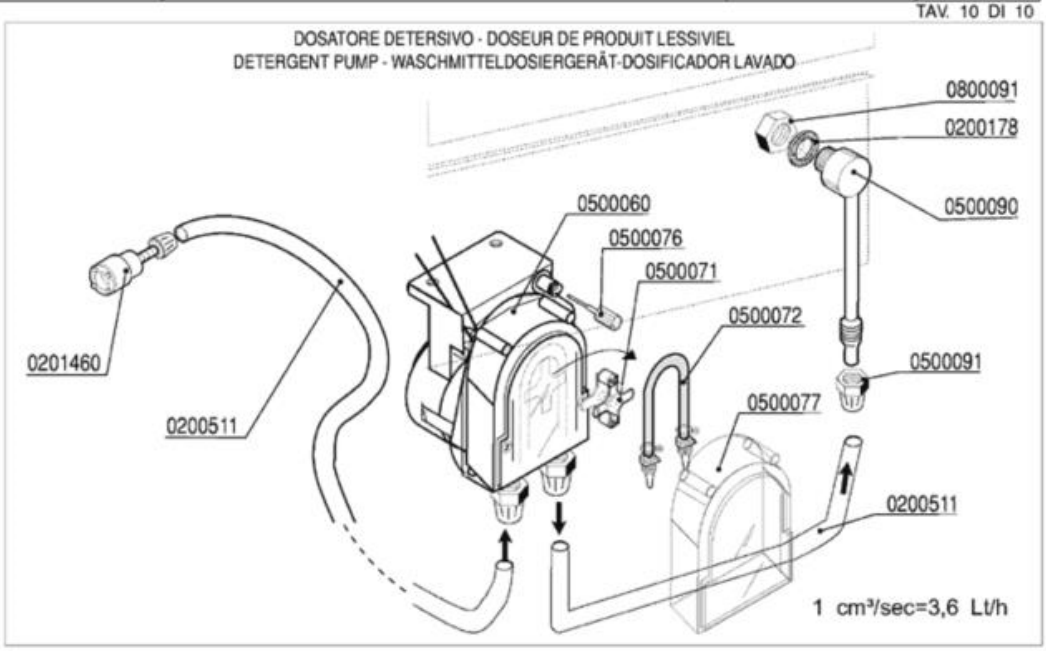

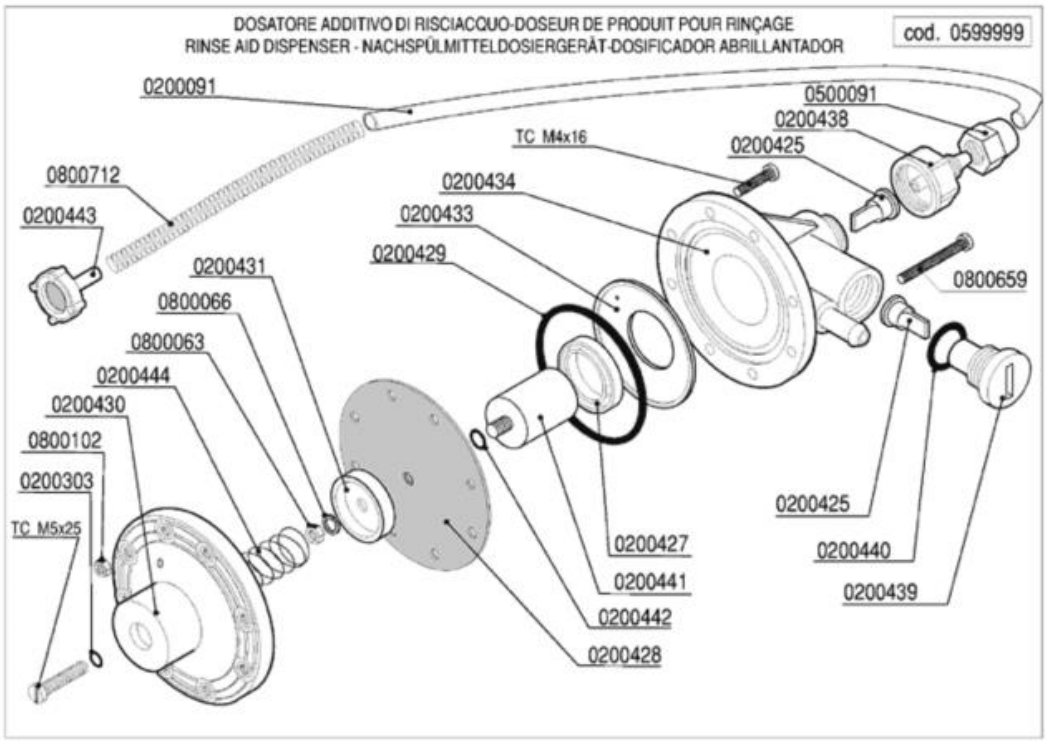

Codice	Descrizione
0200091	Tubo cristallo PP 4x6
0200178	Guarnizione piana 19x12x2 Rif.121
0200303	OR 2021 ugelli risciacquo mescola FDA
0200425	Valvola Dosatore Brillantante
0200427	Anello MIN VITON Dosatore Idrico 3000
0200428	Membrana Dosatore Idrico mod.3000
0200429	OR 3218 Dosatore Idrico mod.3000
0200431	Rosetta guida molla dos.idrico mod.3000
0200433	Flangia interna dosatore idrico mod.3000
0200434	Corpo dosatore idrico mod.3000
0200438	Raccordo aspirazione dos.idrico 3000
0200439	Tappo portavalvola dos.idrico 3000
0200440	Guarnizione OR 3056 dos.idrico 3000
0200441	Kit pistone completo dos.idrico 3000
0200442	OR 2025 Dosatore Idrico 3000
0200443	Filtro fondo dos.idrico 3000
0200511	Tubo PVC cristallo 4x6 rosso (detersivo)
0201460	Filtro inox di fondo dosatore lavaggio
0500060	Dosatore detersivo tempo pausa F92
0500071	Croce portarullini peristaltica 1PRL001
0500072	Tubo SANTOPRENE peris.ET. new model
0500076	Manopola trimmer dostore 403307
0500077	Coperchio peristaltica PDP F ET.
0500090	Iniettore inox detersivo 2101/2103/1821
0500091	Dado PVC iniettore detersivo 2102
0599999	Dosatore brillantante MOD.3000
0800063	Dado inox M6
0800066	Rondella grower inox diam.6
0800091	Dado inox M12
0800102	Dado inox M4
0800659	Vite inox TCTCR M4x40
0800712	Molla inox 160mm per tubo brillantante