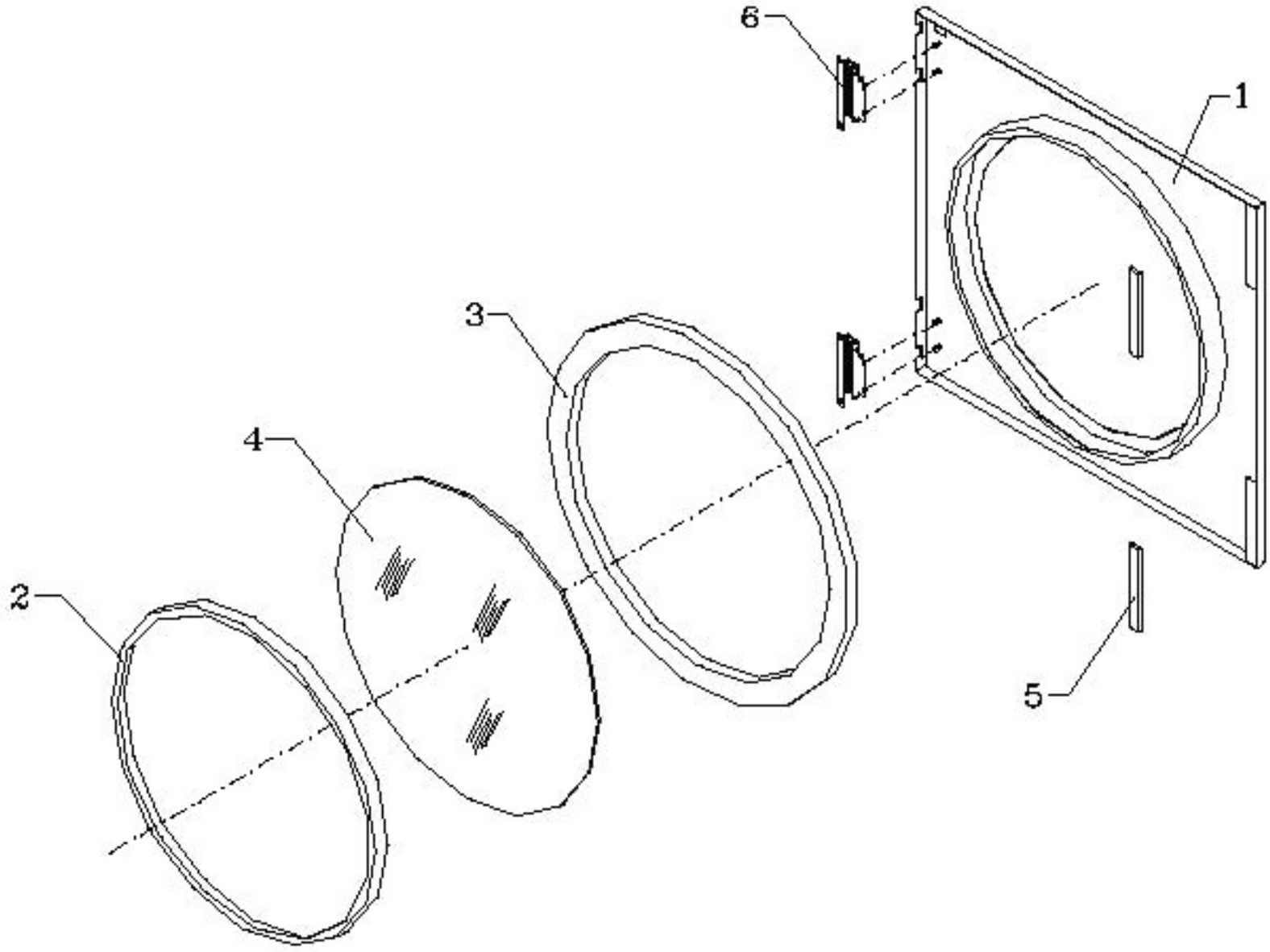

D02ZE01D/P (1) ANA

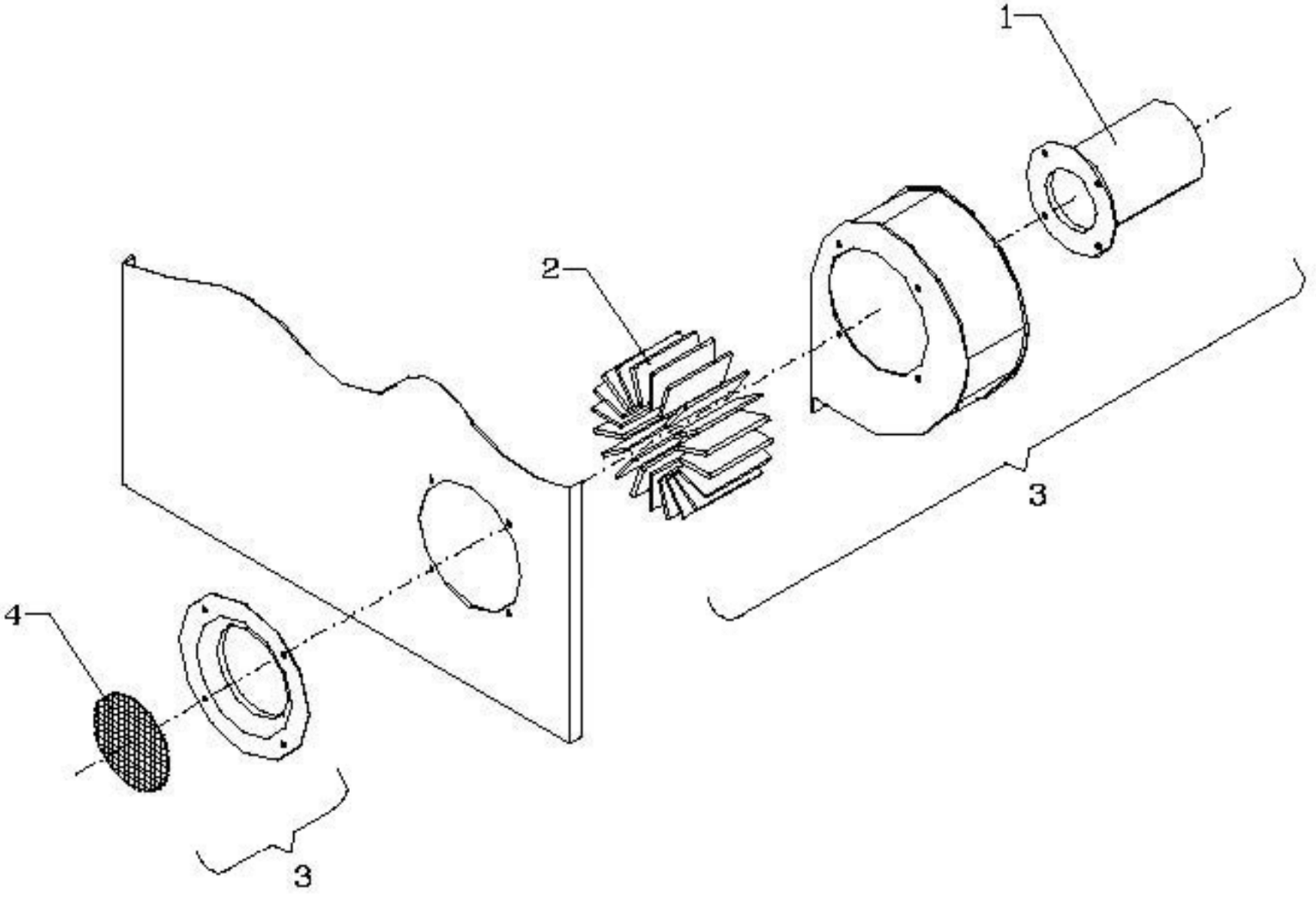

D02ZE01D/F (2) ANA

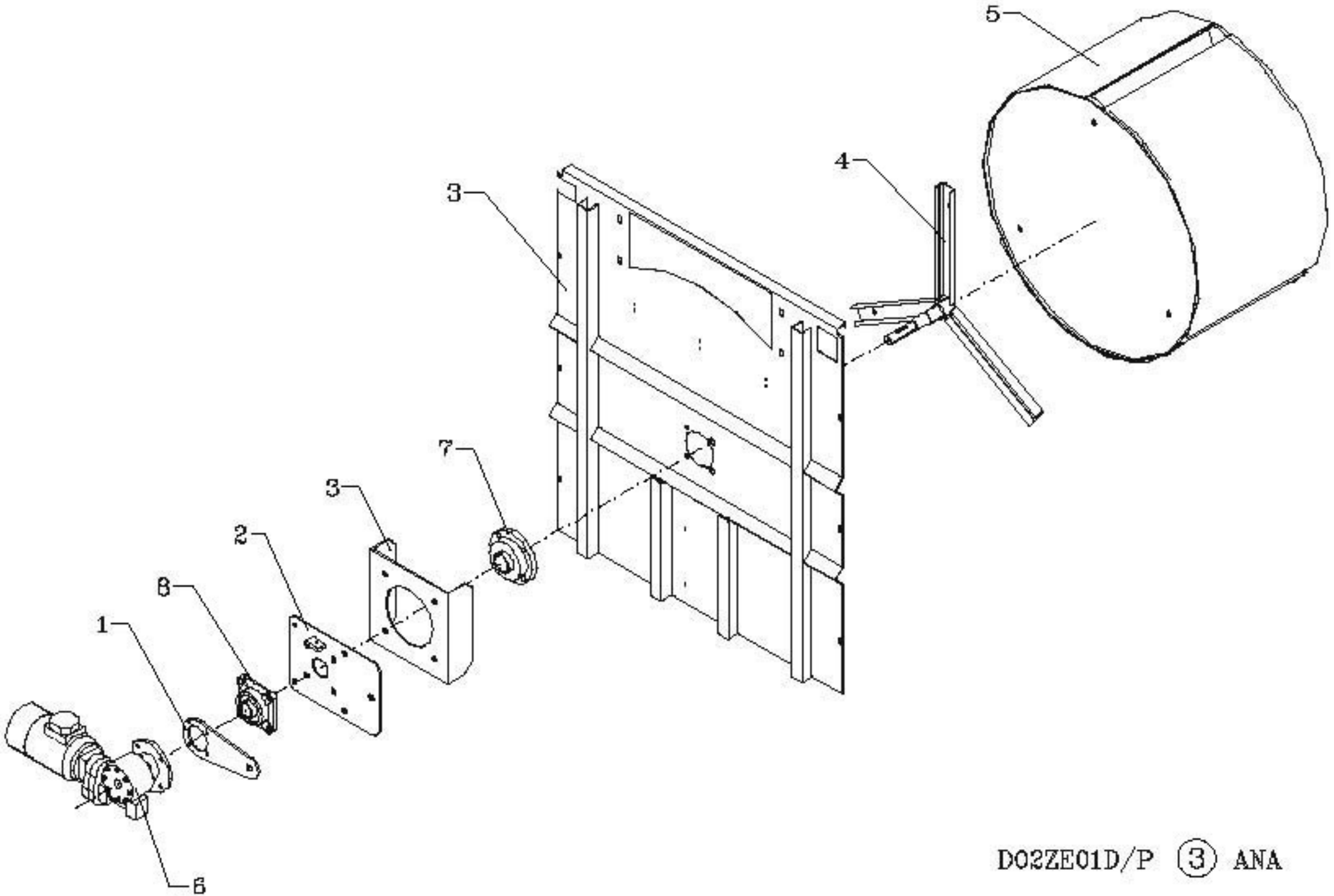

D02ZE01D/P (3) ANA

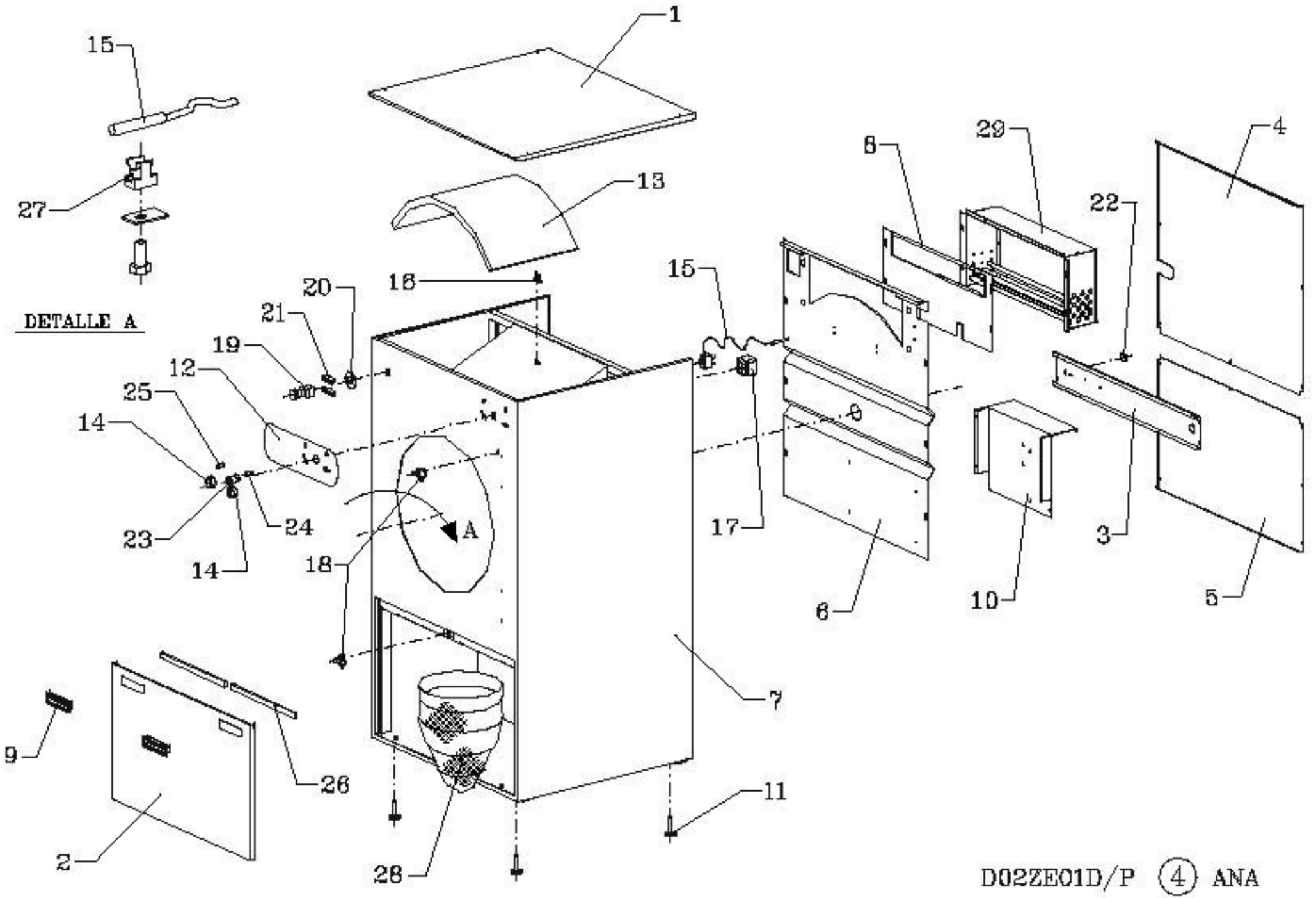

D02ZE01D/P (4) ANA

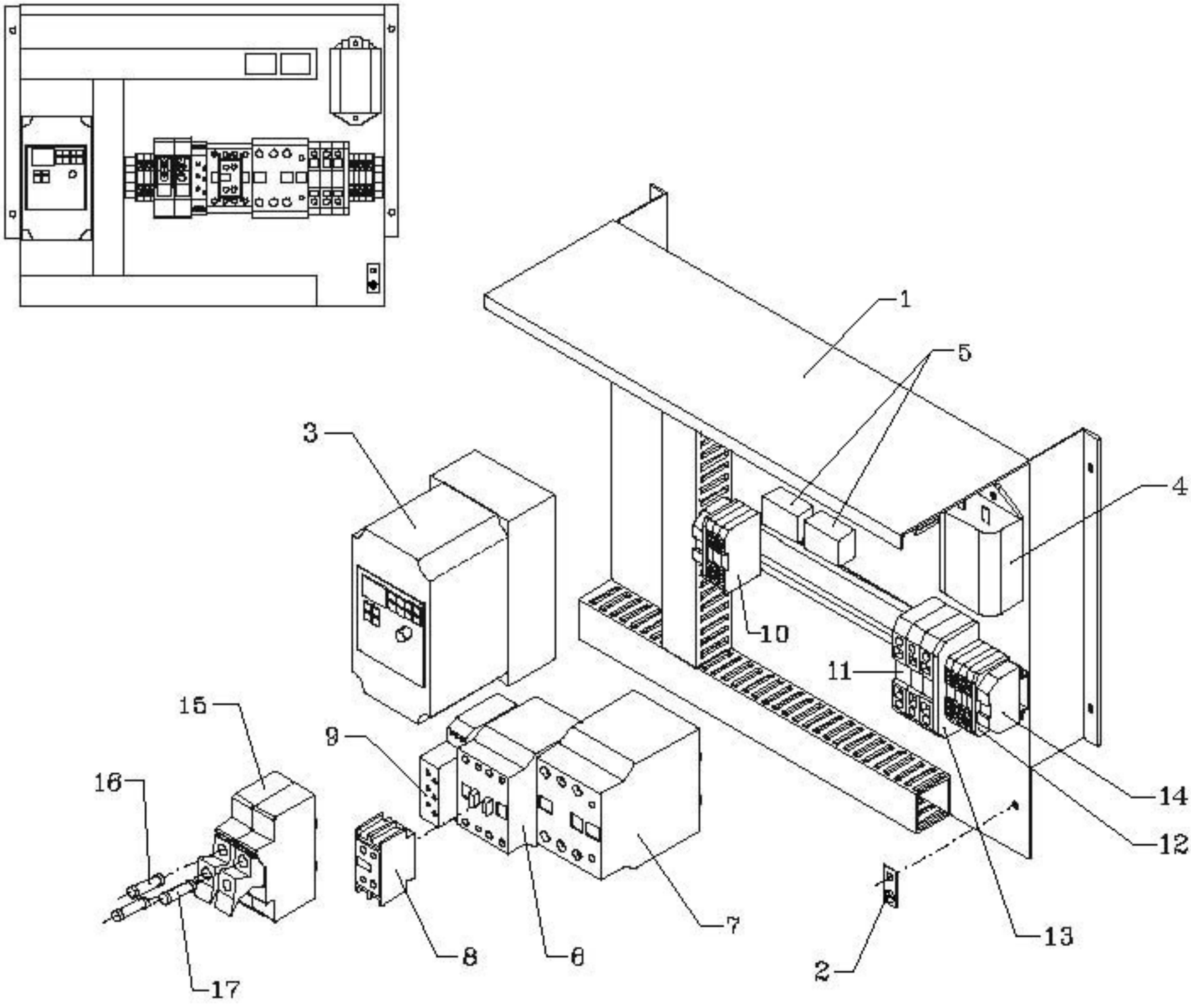

D02ZE01D/P (5) ANA

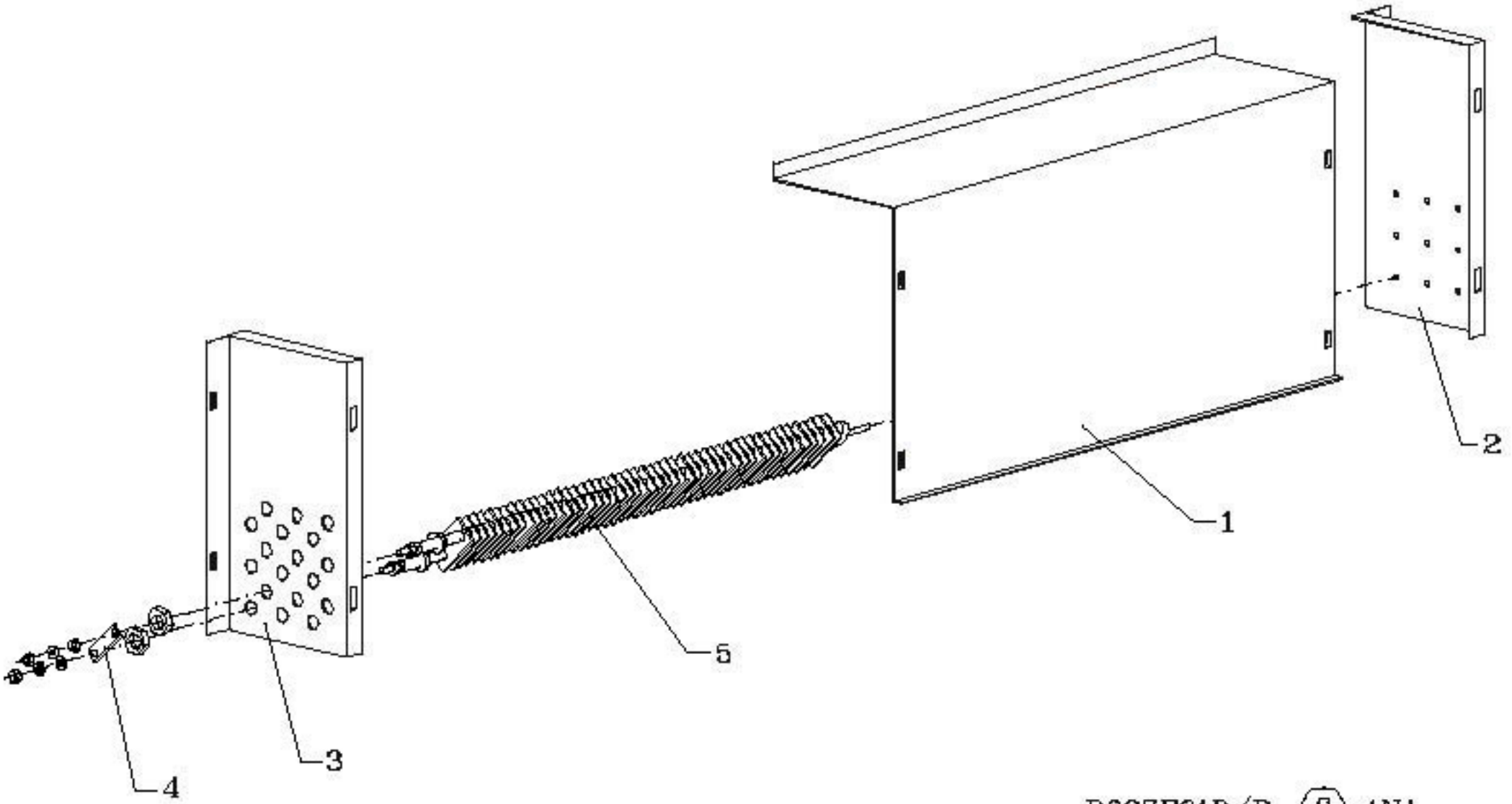

D02ZE01D/P (6) ANA

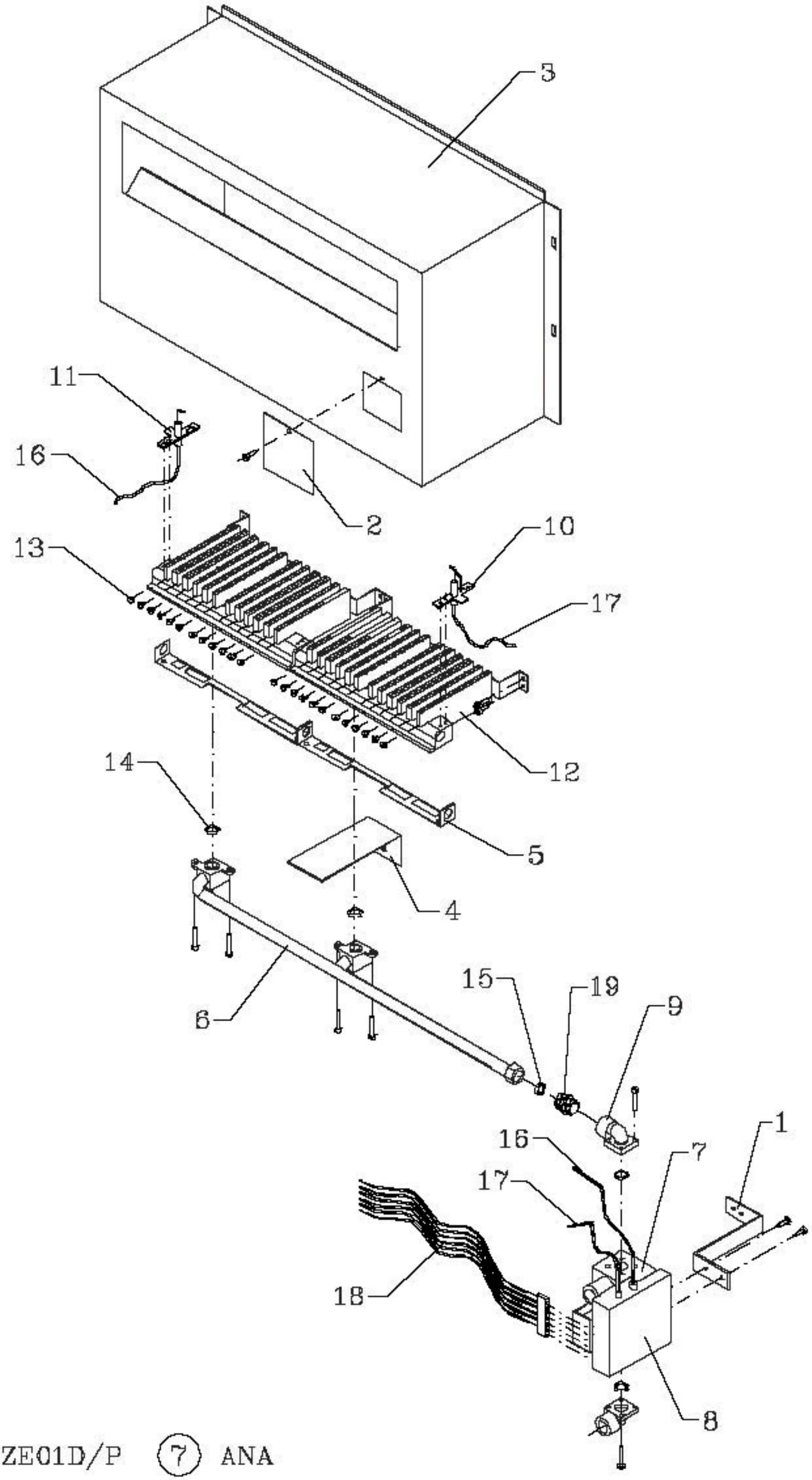

D02ZE01D/P (7) ANA

Pag.	Pos.	Plano	SF-22	SF-31	Referencia	Descripción	Description	Désignation
1 ANA	1	D02ZE01D/P	1	1	DO000Y0096	Conjunto puerta	Door set	Ensemble porte
1 ANA	2	D02ZE01D/P	1	1	DO010Y0030	Aro soporte cristal puerta	Door glass ring	Anneau support vitrage porte
1 ANA	3	D02ZE01D/P	1	1	DO1BE03442	Espuma puerta	Door foam	Mousse porte
1 ANA	4	D02ZE01D/P	1	1	DO1BG06036	Cristal puerta	Door glass	Vitrage porte
1 ANA	5	D02ZE01D/P	2	2	DO1FB02219	Cierre magnético puerta	Door locking magnet	Fermeture magnétique porte
1 ANA	6	D02ZE01D/P	2	2	DO1FB03040	Bisagra oculta	Hidden hinge	Charnière cachée
2 ANA	1	D02ZE01D/P	1	1	DO1DA30023	Motor ventilador 22/31 kg	Fan motor	Moteur ventilateur 22/31 kg
2 ANA	2	D02ZE01D/P	1	1	DO1DE08223	Hélice ventilador 22/31 kg	Fan helix	Hélice ventilateur 22/31 kg
2 ANA	3	D02ZE01D/P	1	1	DO1DE08326	Ventilador centrífugo 22/31 kg	Centrifugal motor	Ventilateur centrifuge 22/31 kg
2 ANA	4	D02ZE01D/P	1	1	DO1DE08423	Filtro ventilador 22/31kg	Fan filter	Filtre ventilateur 22/31 kg
3 ANA	1	D02ZE01D/P	1	1	DO000Y2080	Brazo de reacción reductor	Torque arm	Bras contre couple
3 ANA	2	D02ZE01D/P	1	1	DO000Y2087	Soporte portacojinete exterior	Exterior bearingcase support	Support du roulement exterieur
3 ANA	3	D02ZE01D/P	1	1	DO000Y2094	Conjunto tapa posterior	Posterior lid set	Ensemble couvercle arrière
3 ANA	4	D02ZE01D/P	1	1	DO000Y2104	Conjunto eje-radios	Axle-radium set	Ensemble axe-rayons
3 ANA	5	D02ZE01D/P	1	-	DO010Y2100	Conjunto tambor 22 kg	Drum set 22 kg	Ensemble tambour 22 kg
		D02ZE01D/P	-	1	DO010Y3100	Conjunto tambor 31 kg	Drum set 31 kg	Ensemble tambour 31 kg
3 ANA	6	D02ZE01D/P	1	1	DO1DC07044	Motoredutor	Gearbox motor	Moteur reducteur
3 ANA	7	D02ZE01D/P	1	1	DO1ED40210	Rodamiento UCFC 210	Bearing UCFC 210	Roulement UCFC 210
3 ANA	8	D02ZE01D/P	1	1	DO1ED42209	Rodamiento UCF 209	Bearing UCF 209	Roulement UCF 209

Pag.	Pos.	Plano	SF-22	SF-31	Referencia	Descripción	Description	Désignation
4 ANA	1	D02ZE01D/P	1	-	DO000Y2004	Techo mueble	Body ceiling	Plafond meuble
		D02ZE01D/P	-	1	DO000Y3004	Techo mueble	Body ceiling	Plafond meuble
4 ANA	2	D02ZE01D/P	1	1	DO000Y2009	Tapa filtro borra	Fluff filter lid	Couvercle filtre bourre
4 ANA	3	D02ZE01D/P	1	1	DO000Y2024	Refuerzo tapas posteriores	Back lids reinforcement	Renfort couvercles arrière
4 ANA	4	D02ZE01D/P	1	1	DO000Y2058	Tapa posterior superior	Back superior lid	Couvercle arrière supérieur
4 ANA	5	D02ZE01D/P	1	1	DO000Y2064	Tapa posterior inferior	Back inferior lid	Couvercle arrière inférieur
4 ANA	6	D02ZE01D/P	1	1	DO000Y2094	Conjunto tapa posterior	Back lid set	Ensemble couvercle arrière
4 ANA	7	D02ZE01D/P	1	-	DO000Y2095	Conjunto mueble	Body set	Ensemble meuble
		D02ZE01D/P	-	1	DO000Y3095	Conjunto mueble	Body set	Ensemble meuble
4 ANA	8	D02ZE01D/P	1	1	DO000Y2308	Tapa protección térmica bateria	Battery thermic protection lid	Couvercle protection thermique
4 ANA	9	D02ZE01D/P	2	2	DO015Y0093	Tirador tapa filtro borra	Fluff filter lid handle	Poignée couvercle filtre bourre
4 ANA	10	D02ZE01D/P	1	1	DO050Y0615	Cuadro eléctrico	Electric box	Tableau électrique
4 ANA	11	D02ZE01D/P	4	4	DO1BC03036	Pies nivelación	Levelling feet	Pieds de nivellement
4 ANA	12	D02ZE01D/P	1	1	DO1BH07282	Placa mandos	Control panel	Plaque commandes
4 ANA	13	D02ZE01D/P			DO1BH07520	Fibra vidrio-aislante térmico	Thermic insulating glass fiber	Fibre verre isolant thermique.
4 ANA	14	D02ZE01D/P	2	2	DO1BJ07520	Mando reloj/termostato	Thermostat timer	Pouvoir horloge/thermostat
4 ANA	15	D02ZE01D/P	1	1	DO1DG11130	Termostato cap.2,9 M.INV 90ê	Thermostat cap.2,9 M.INV 90ê	Thermostat cap.2,9 M.INV 90ê
4 ANA	16	D02ZE01D/P	1	1	DO1DG11156	Micro termostato segurid. 180º	Safety thermostat micro 180º	Micro thermostat sécurité 180º
4 ANA	17	D02ZE01D/P	1	1	DO1DI13315	Reloj con retardador de 60 min.	Clock with delay 60 min.	Horloge avec retardateur 60 min.
4 ANA	18	D02ZE01D/P	2	2	DO1DK13002	Micro seguridad	Safety micro	Micro sécurité
4 ANA	19	D02ZE01D/P	1	1	DO1DK13105	Pulsador emergencia	Emergency push-button	Bouton d'urgence
4 ANA	20	D02ZE01D/P	1	1	DO1DK13106	Anagrama paro emergencia	Emergency stop adhesive	Anagramme arrêt d'urgence
4 ANA	21	D02ZE01D/P	2	2	DO1DK13109	Bloque 1 contacto NC paro em.	Block 1 contactor NC stop	Bloc 1 contact NC arrêt urgence
4 ANA	22	D02ZE01D/P	1	1	DO1DK13111	Pulsador reset rectangular	Reset rectangular button	Bouton reset rectangulaire
4 ANA	23	D02ZE01D/P	1	1	DO1DK13240	Pulsador bipolar luminoso verde	Green light push-button	Pulsateur bipolaire luminoux vert
4 ANA	24	D02ZE01D/P	1	1	DO1DL14313	Piloto D13 verde	Green pilot D13	Pilote D13 vert
4 ANA	25	D02ZE01D/P	1	1	DO1DL14315	Piloto D13 rojo	Red pilot D13	Pilote D13 rouge
4 ANA	26	D02ZE01D/P	2	2	DO1FB02221	Banda magnetica tapa filtro borra	Fluff filter lid magnet band	Bande magnétique couvercle filtre bourre
4 ANA	27	D02ZE01D/P	1	1	DO1FB90220	Abrazadera polipropileno 6mm	Polyprophilene clamp 6mm	Collier polypropylène 6mm
4 ANA	28	D02ZE01D/P	1	1	DO1KS00012	Saco filtro borra	Fluff filter bag	Sac filtre bourre
4 ANA	29	D02ZE01D/P	1	1	DO800Y2300	Bateria calefacción eléctrica	Electric heating battery	Batterie chauffage electrique

Pag.	Pos.	Plano	SF-22	SF-31	Referencia	Descripción	Description	Désignation
5 ANA	1	D02ZE01D/P	1	1	DO000Y0026	Cuadro eléctrico	Electric box	Tableau électrique
5 ANA	2	D02ZE01D/P	1	1	DO1BH07277	Indicador tierra	Earth indicator	Indicateur terre
5 ANA	3	D02ZE01D/P	1	1	DO2DC00049	Variador frecuencia Yaskawa	Frequency control Yaskawa	Variateur fréquenceYaskawa
5 ANA	4	D02ZE01D/P	1	1	DO1DC01010	Filtro alimentación	Feeding filter	Filtre alimentation
5 ANA	5	D02ZE01D/P	*	*	DO1DC01050	Filtro RC universal 220V	Universal RC filter 220V	Filtre RC universel 220V
5 ANA	6	D02ZE01D/P	1	1	DO1DF10130	Contactor ventilador	Fan contactor	Contacteur ventilateur
5 ANA	7	D02ZE01D/P	1	1	DO1DF10135	Contactor resistencias **	Resistors contactor	Contacteur résistances
5 ANA	8	D02ZE01D/P	1	1	DO1DF10240	Contactor auxiliar	Auxiliary contactor	Contacteur auxiliare
5 ANA	9	D02ZE01D/P	1	1	DO1DI12320	Temporizador multifunción	Multifunction timer	Temporiseur multifunction
5 ANA	10	D02ZE01D/P	7	7	DO1DL14150	Regleta conexión 4/6 mm	Connection boxes 4/6 mm	Réglette connexion 4/6 mm
5 ANA	11	D02ZE01D/P	3	3	DO1DL14151	Regleta conexión 10 mm **	Connection boxes 10 mm	Réglette connexion 10 mm
5ANA	12	D02ZE01D/P	2	2	DO1DL14156	Tapa regleta 4/6 mm	Boxes lid 4/6 mm	Plateau réglette 4/6 mm
5ANA	13	D02ZE01D/P	1	1	DO1DL14157	Tapa regleta 10 mm **	Boxes lid 10 mm	Plateau réglette 10 mm
5ANA	14	D02ZE01D/P	2	2	DO1DL14162	Tope final	End stop	Arrêtoir final
5ANA	15	D02ZE01D/P	2	2	DO1DL14203	Portafusible carril 35	Fuse housing lane 35	Porta fusible rail 35
5ANA	16	D02ZE01D/P	2	2	DO1DL14280	Cartucho fusible 2 Amp.	Fuse cartridge 2 Amp.	Cartouche fusible 2 Amp.
5ANA	17	D02ZE01D/P	1	1	DO1DL14282	Cartucho fusible 6 Amp.	Fuse cartridge 6 Amp.	Cartouche fusible 6 Amp.

* Si la calefacción es a gas o vapor sólo llevará 1 unidad, si la calefacción es eléctrica llevará 2 unidades.

* Electric heating models have 2 units, rest of heatings 1 unit.

** Sólo modelos calefacción eléctrica. Si la tensión es 220V trifásica, las referencias (DO1DF10135, DO1DL14151) se sustituyen por (DO1DF10140, DO1DL14153).

** Only electric heated models. If the power is 220V the codes (DO1DF10135, DO1DL14151) are changed into (DO1DF10140, DO1DL14153) each.

6 ANA	1	D02ZE01D/P	1	1	DO000Y2300	Caja bateria eléctrica	Electric battery box	Boîte batterie électrique
6 ANA	2	D02ZE01D/P	1	1	DO000Y2302	Lateral derecho bateria eléctrica	Electric battery right hand side	Côté droit batterie électrique.
6 ANA	3	D02ZE01D/P	1	1	DO000Y2304	Lateral izquier. bateria eléctrica	Electric battery left hand side	Côté gauche batterie électrique
6 ANA	4	D02ZE01D/P	32	32	DO025Y0310	Puente cobre	Copper bridge	Pont cuivre
6 ANA	5	D02ZE01D/P	18	18	DO1AC02250	Resistencia aleteada 1889 W	Flapped resistor 1889 W	Résistance à ailettes 1889 W

Pag.	Pos.	Plano	SF-22	SF-31	Referencia	Descripción	Description	Désignation
7 ANA	1	D02ZE01D/P	1	1	DO000Y2406	Soporte electroválvula gas	Gas electrovalve support	Support électrovanne gaz
7 ANA	2	D02ZE01D/P	1	1	DO010Y0404	Ventana caja gas	Gas box window	Hublot boîte gaz
7 ANA	3	D02ZE01D/P	1	1	DO010Y2400	Caja gas	Gas box	Boîte gaz
7 ANA	4	D02ZE01D/P	1	1	DO010Y2422	Protector llama	Flame protection	Protection flamme
7 ANA	5	D02ZE01D/P	2	2	DO010Y2424	Chapa filtro gas	Gas filter plate	Tôle filtre gaz
7 ANA	6	D02ZE01D/P	1	1	DO025Y2416	Circuito entrada gas	Gas intake circuit	Circuit entrée gaz
7 ANA	7	D02ZE01D/P	1	1	DO1AB01415	Electroválvula gas	Gas electrovalve	Electrovanne gaz
7 ANA	8	D02ZE01D/P	1	1	DO1AB01416	Circuito ionización	Ionization circuit	Circuit ionisation
7 ANA	9	D02ZE01D/P	2	2	DO1AB01418	Racor aluminio 90º 1/2"	Aluminium ring 90º 1/2"	Raccord aluminium 90º 1/2"
7 ANA	10	D02ZE01D/P	1	1	DO1AB01491	Electrodo ignición	Ignition electrode	Electrode ignition
7 ANA	11	D02ZE01D/P	1	1	DO1AB01492	Electrodo detección	Detection electrode	Electrode détection
7 ANA	12	D02ZE01D/P	2	2	DO1AB01615	Quemador gas	Gas burner	Brûleur gaz
7 ANA	13	D02ZE01D/P	24	24	DO1AB01662	Inyector 0,7mm (gas propano)	Injector 0,7mm (GLP)	Injecteur 0,7mm (gaz propane)
		D02ZE01D/P	24	24	DO1AB01660	Inyector 1,1mm (gas natural)	Injector 1,1mm (natural gas)	Injecteur 1,1mm (gaz naturel)
7 ANA	14	D02ZE01D/P	2	2	DO1BF05070	Junta corcho	Cork joint	Joint liège
7 ANA	15	D02ZE01D/P	1	1	DO1BF05091	Junta tórica 17x3 mm	Ring joint 17x3 mm	Joint d'anneau 17x3 mm
7 ANA	16	D02ZE01D/P	1	1	DO1DL16200	Cable ionización	Ionization cable	Câble ionisation
7 ANA	17	D02ZE01D/P	1	1	DO1DL16210	Cable ignición	Ignition cable	Câble ignition
7 ANA	18	D02ZE01D/P	1	1	DO1DL17000	Conector encendido-ionización gas	Lighting ionization connector	Connecteur allumage-ionisation gaz
7 ANA	19	D02ZE01D/P	1	1	DO50782802	Manguito latón Fig. 280 1/2"	Brass sleeve Fig. 280 1/2"	Manchon laiton Fig. 280 1/2"
*	*	*	1	1	DO1JE80208	Electroválvula vapor 220V 3/4"	Steam electrovalve 220V 3/4"	Electrovanne vapeur 220V 3/4"