DESPIECE TECNICO

Lavavajillas de Arrastre Compactos
Lavevaisselle d'avancement Compactes
Compact Conveyor Dishwasher
Korbtransport-Geschirrspülmaschinen
Lavastoviglie a trascinamento Compatte

Modelos:

FI-160
FI-200
FI-200 W
FI-200 H
ECO-160
ECO-200
ECO-200 H

Diciembre 2004 December

FAGOR

Fagor Industrial

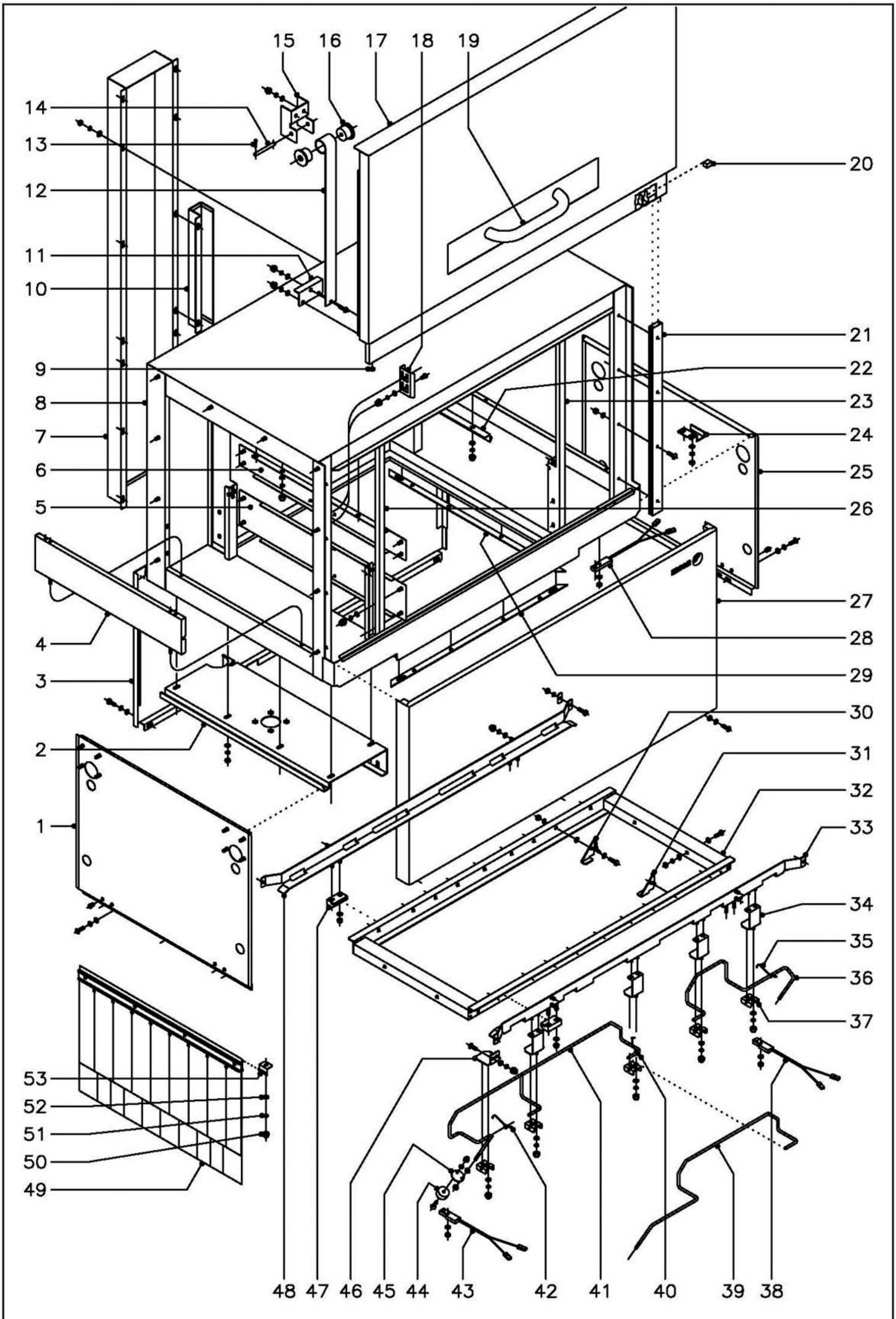

N plano	Firma	Fecha	Aparato	Lamina	
C–1601		12–2004	LAVAVAJILLAS ARRASTRE COMPACTO TUNEL DE LAVADO Y ACLARADO	1	Fagor Industrial S.Coop. Oñate

MOD.	LAVAVAJILLAS ARRASTRE COMPACTO	ZONA	TUNEL DE LAVADO Y ACLARADO	PLANO	C-1601

ITEM	CODIGO	DENOMINACION	TEXTO	FI y ECO -160 IZDA.	FI y ECO -200 IZDA.	FI y ECO -160 DCHA.	FI y ECO -200 DCHA.	FI -200 W IZDA.	FI -200 W DCHA.				NOTAS
1	Z272936	Panel lateral		1	1	1	1	1	1				
	Q221342	Remache exagonal M-5		2	2	2	2	2	2				
	Q232040	Arandela plana A-6		2	2	2	2	2	2				
	Q262030	Arandela muelle A-5		2	2	2	2	2	2				
	Q152004	Tornillo aplastado M-5x13		2	2	2	2	2	2				
2	Z270341	Refuerzo soporte		1	1	1	1	1	1				
	Q232040	Arandela plana A-6		8	8	8	8	8	8				
	Q262040	Arandela muelle A-6		8	8	8	8	8	8				
	Q162040	Tuerca exagonal M-6		8	8	8	8	8	8				
3	Z272935	Panel posterior completo		1	1	1	1	1	1				
	Q232040	Arandela plana A-6		3	3	3	3	3	3				
	Q262030	Arandela muelle A-5		3	3	3	3	3	3				
	Q152004	Tornillo aplastado M-5x13		3	3	3	3	3	3				
4	Z270337	Suplemento salida tunel		1	1	1	1	-	-		Cuando no lleva tunel de salida		
4	Z270343	Suplemento salida tunel		-	-	-	-	2	2				
	Q232040	Arandela plana A-6		4	4	4	4	4	4		Cuando no lleva tunel de salida		
	Q262030	Arandela muelle A-5		4	4	4	4	4	4		Cuando no lleva tunel de salida		
	Q212031	Tuerca sombrerete M-5		4	4	4	4	4	4		Cuando no lleva tunel de salida		
	Q152004	Tornillo aplastado M-5x13		2	2	2	2	2	2		Cuando no lleva tunel de salida		
5	Z270330	Inferior portico		2	2	2	2	2	2				
	Q232040	Arandela plana A-6		8	8	8	8	8	8				
	Q262030	Arandela muelle A-5		8	8	8	8	8	8				
	Q212031	Tuerca sombrerete M-5		8	8	8	8	8	8				
6	Z270332	Superior portico		2	2	2	2	2	2				
	Q232040	Arandela plana A-6		18	18	18	18	18	18				
	Q262030	Arandela muelle A-5		18	18	18	18	18	18				
	Q212031	Tuerca sombrerete M-5		18	18	18	18	18	18				
7	Z313049	Cubierta posterior cuadro electrico		1	1	1	1	1	1				
	Q232040	Arandela plana A-6		14	14	14	14	14	14				

MOD.	LAVAVAJILLAS ARRASTRE COMPACTO	ZONA	TUNEL DE LAVADO Y ACLARADO	PLANO	C-1601

ITEM	CODIGO	DENOMINACION	TEXTO	FI y ECO -160 IZDA.	FI y ECO -200 IZDA.	FI y ECO -160 DCHA.	FI y ECO -200 DCHA.	FI -200 W IZDA.	FI -200 W DCHA.				NOTAS
	Q262040	Arandela muelle A-6		14	14	14	14	14	14				
	Q162040	Tuerca exagonal M-6		14	14	14	14	14	14				
8	Z270301	Tunel de lavado y aclarado		1	1	1	1	1	1				
	Q232040	Arandela plana A-6		16	16	16	16	16	16				Amarre tunel a cuba
	Q262040	Arandela muelle A-6		16	16	16	16	16	16				Amarre tunel a cuba
	Q162040	Tuerca exagonal M-6		16	16	16	16	16	16				Amarre tunel a cuba
9	Z270516	Tope puerta		2	2	2	2	2	2				
10	Z273046	Guia toma corriente		-	-	-	-	1	1				
11	Z270515	Amarre resorte puerta		2	2	2	2	2	2				
	Q232040	Arandela plana A-6		4	4	4	4	4	4				
	Q262030	Arandela muelle A-5		4	4	4	4	4	4				
	Q212031	Tuerca sombrerete M-5		4	4	4	4	4	4				
12	Z270513	Resorte sujecion puerta		2	2	2	2	2	2				
	Q152004	Tornillo aplastado M-5x13		2	2	2	2	2	2				
	Q232040	Arandela plana A-6		2	2	2	2	2	2				
	Q262030	Arandela muelle A-5		2	2	2	2	2	2				
	Q212031	Tuerca sombrerete M-5		2	2	2	2	2	2				
13	Q352001	Pasador de aletas Ø 2x15		4	4	4	4	4	4				
14	Z270514	Eje resorte		2	2	2	2	2	2				
15	Z270511	Soporte resorte puerta		2	2	2	2	2	2				
	Q232040	Arandela plana A-6		4	4	4	4	4	4				
	Q262030	Arandela muelle A-5		4	4	4	4	4	4				
	Q212031	Tuerca sombrerete M-5		4	4	4	4	4	4				
16	Z270512	Encaje resorte puerta		4	4	4	4	4	4				
17	Z270501	Puerta completa montada		1	1	1	1	1	1				
18	Z270531	Sujecion puerta		1	1	1	1	1	1				
	Q152047	Tornillo cilindrico con cuello M-5		2	2	2	2	2	2				
	Q302022	Arandela plana Ø16xØ6x1,2		2	2	2	2	2	2				
	Q262030	Arandela muelle A-5		2	2	2	2	2	2				

MOD.	LAVAVAJILLAS ARRASTRE COMPACTO		ZONA	TUNEL DE LAVADO Y ACLARADO								PLANO	C-1601
ITEM	CODIGO	DENOMINACION	TEXTO	FI y ECO -160 IZDA.	FI y ECO -200 IZDA.	FI y ECO -160 DCHA.	FI y ECO -200 DCHA.	FI -200 W IZDA.	FI -200 W DCHA.				NOTAS
	Q212031	Tuerca sombrerete M-5		2	2	2	2	2	2				
19	Z200550	Asa de puerta		1	1	1	1	1	1				
	Q308007	Arandela dubo A-5		2	2	2	2	2	2				
	Q162030	Tuerca exagonal M-5		2	2	2	2	2	2				
20	Z200506	Iman puerta		1	1	1	1	1	1				
21	Z270336	Guia puerta		2	2	2	2	2	2				
	Q152045	Tornillo amarre M-6x25		8	8	8	8	8	8				
	Q232040	Arandela plana A-6		8	8	8	8	8	8				
	Q222012	Tuerca autoblocante M-6		8	8	8	8	8	8				
22	Z270327	Apoyo cortina		1	1	1	1	1	1				
	Q232040	Arandela plana A-6		3	3	3	3	3	3				
	Q262030	Arandela muelle A-5		3	3	3	3	3	3				
	Q212031	Tuerca sombrerete M-5		3	3	3	3	3	3				
23	Z270329	Frontal portico derecho		1	1	1	1	1	1				
24	Z272906	Sujecion panel		2	2	2	2	2	2				
	Q232040	Arandela plana A-6		4	4	4	4	4	4				
	Q262030	Arandela muelle A-5		4	4	4	4	4	4				
	Q162030	Tuerca exagonal M-5		4	4	4	4	4	4				
25	Z272936	Panel lateral		1	1	1	1	1	1				
	Q221342	Remache exagonal M-5		2	2	2	2	2	2				
	Q232040	Arandela plana A-6		2	2	2	2	2	2				
	Q262030	Arandela muelle A-5		2	2	2	2	2	2				
	Q152004	Tornillo aplastado M-5x13		2	2	2	2	2	2				
26	Z270328	Frontal portico izquierdo		1	1	1	1	1	1				
	Q232040	Arandela plana A-6		2	2	2	2	2	2				
	Q262030	Arandela muelle A-5		2	2	2	2	2	2				
	Q222017	Tuerca sombrerete M-5		2	2	2	2	2	2				
27	Z272933	Panel frontal		1	1	1	1	1	1				
	Q232040	Arandela plana A-6		3	3	3	3	3	3				

MOD.	LAVAVAJILLAS ARRASTRE COMPACTO	ZONA	TUNEL DE LAVADO Y ACLARADO	PLANO	C-1601

ITEM	CODIGO	DENOMINACION	TEXTO	FI y ECO -160 IZDA.	FI y ECO -200 IZDA.	FI y ECO -160 DCHA.	FI y ECO -200 DCHA.	FI -200 W IZDA.	FI -200 W DCHA.				NOTAS
	Q262030	Arandela muelle A-5		3	3	3	3	3	3				
	Q152004	Tornillo aplastado M-5x13		3	3	3	3	3	3				
28	Z100522	Interruptor magnetico (puerta)		1	1	1	1	1	1				
	Q242020	Arandela abanico A-4		2	2	2	2	2	2				
	Q162020	Tuerca exagonal M-4		2	2	2	2	2	2				
29	Z270334	Perfil junta entre tunel y cuba		4	4	4	4	4	4				
30	Z275078	Uña arrastre derecha		9	9	9	9	9	9				
31	Z275077	Uña arrastre izquierda		9	9	9	9	9	9				
	Q152046	Tornillo exagonal c/cuello M-6		18	18	18	18	18	18				
	Q232050	Arandela plana A-8		36	36	36	36	36	36				
	Q262040	Arandela muelle A-6		18	18	18	18	18	18				
	Q222012	Tuerca autoblocante M-6		18	18	18	18	18	18				
32	Z275051	Soporte uñas lavado y aclarado		1	1	1	1	1	1				
	Q012042	Tornillo exagonal M-6x15		2	2	2	2	2	2				
	Q232040	Arandela plana A-6		4	4	4	4	4	4				
	Q262040	Arandela muelle A-6		2	2	2	2	2	2				
	Q222012	Tuerca autoblocante M-6		2	2	2	2	2	2				
33	Z275031	Guia lavado anterior (Izda.-Dcha.)		1	1	-	-	1	-				Entrada izquierda
s/n	Z275061	Guia lavado anterior (Dcha.-Izda.)		-	-	1	1	-	1				Entrada derecha
	Q012042	Tornillo exagonal M-6x15		2	2	2	2	2	2				
	Q262040	Arandela muelle A-6		2	2	2	2	2	2				
	Z310341	Arandela rectangular		2	2	2	2	2	2				
	Q162040	Tuerca exagonal M-6		2	2	2	2	2	2				
	Q232040	Arandela plana A-6		4	4	4	4	4	4				
	Q262030	Arandela muelle A-5		4	4	4	4	4	4				
	Q212031	Tuerca sombrerete M-5		4	4	4	4	4	4				
34	Z271211	'U" soporte pulsadores		4	4	4	4	4	4				
	Q232040	Arandela plana A-6		8	8	8	8	8	8				
	Q262030	Arandela muelle A-5		8	8	8	8	8	8				

MOD.	LAVAVAJILLAS ARRASTRE COMPACTO		ZONA	TUNEL DE LAVADO Y ACLARADO									PLANO	C-1601
ITEM	CODIGO	DENOMINACION	TEXTO	FI y ECO -160 IZDA.	FI y ECO -200 IZDA.	FI y ECO -160 DCHA.	FI y ECO -200 DCHA.	FI -200 W IZDA.	FI -200 W DCHA.					NOTAS
	Q212031	Tuerca sombrerete M-5		8	8	8	8	8	8					
35	Z271204	Muelle torsion derecho		1	1	-	-	1	-					Entrada izquierda
s/n	Z271203	Muelle torsion izquierdo		-	-	1	1	-	1					Entrada derecha
36	Z271205	Pulsador aclarado (Izda.-Dcha.)		1	1	-	-	1	-					Entrada izquierda
s/n	Z271222	Pulsador aclarado (Dcha.-Izda.)		-	-	1	1	-	1					Entrada derecha
37	Z271201	Soporte pulsador		4	4	4	4	4	4					
	Q232040	Arandela plana A-6		8	8	8	8	8	8					
	Q262030	Arandela muelle A-5		8	8	8	8	8	8					
	Q212031	Tuerca sombrerete M-5		8	8	8	8	8	8					
38	Z100522	Interruptor magnetico (aclarado)		1	1	1	1	1	1					
	Q242020	Arandela abanico A-4		2	2	2	2	2	2					
	Q162020	Tuerca exagonal M-4		2	2	2	2	2	2					
39	Z271243	Pulsador de lavado (Izda.-Dcha.)		-	-	-	-	1	-					Entrada izquierda
s/n	Z271244	Pulsador de lavado (Dcha.-Izda.)		-	-	-	-	-	1					Entrada derecha
40	Z271203	Muelle torsion izquierdo		1	1	1	1	2	-					
41	Z271237	Pulsador de lavado (Izda.-Dcha.)		1	1	-	-	-	-					Entrada izquierda
s/n	Z271240	Pulsador de lavado (Dcha.-Izda.)		-	-	1	1	-	-					Entrada derecha
42	Z271204	Muelle torsion derecho		1	1	1	1	-	2					
43	Z100522	Interruptor magnetico (lavado)		1	1	1	1	1	1					
	Q242020	Arandela abanico A-4		2	2	2	2	2	2					
	Q162020	Tuerca exagonal M-4		2	2	2	2	2	2					
44	Z271207	Iman pulsador		2	2	2	2	2	2					
	Q072033	Tornillo g.s. M-5x20		2	2	2	2	2	2					
	Q232030	Arandela plana A-5		2	2	2	2	2	2					
	Q212031	Tuerca sombrerete M-5		2	2	2	2	2	2					
45	Z271206	Soporte iman		2	2	2	2	2	2					
	Q162040	Tuerca exagonal M-6		4	4	4	4	4	4					
46	Z271213	Escuadra soporte pulsador		1	1	1	1	-	-					
	Q152004	Tornillo aplastado M-5x13		2	2	2	2	-	-					

MOD.	LAVAVAJILLAS ARRASTRE COMPACTO	ZONA	TUNEL DE LAVADO Y ACLARADO	PLANO	C-1601

ITEM	CODIGO	DENOMINACION	TEXTO	FI y ECO -160 IZDA.	FI y ECO -200 IZDA.	FI y ECO -160 DCHA.	FI y ECO -200 DCHA.	FI -200 W IZDA.	FI -200 W DCHA.				NOTAS
	Q232040	Arandela plana A-6		2	2	2	2	-	-				
	Q262030	Arandela muelle A-5		2	2	2	2	-	-				
	Q212031	Tuerca sombrerete M-5		2	2	2	2	-	-				
47	Z275075	Deslizamiento guias		4	4	4	4	4	4				
	Q232040	Arandela plana A-6		8	8	8	8	8	8				
	Q222012	Tuerca autoblocante M-6		8	8	8	8	8	8				
48	Z275034	Guia lavado posterior		1	1	1	1	1	1				
	Q012042	Tornillo exagonal M-6x15		2	2	2	2	2	2				
	Q262040	Arandela muelle A-6		2	2	2	2	2	2				
	Z310341	Arandela rectangular		2	2	2	2	2	2				
	Q162040	Tuerca exagonal M-6		2	2	2	2	2	2				
	Q232040	Arandela plana A-6		4	4	4	4	4	4				
	Q262030	Arandela muelle A-5		4	4	4	4	4	4				
	Q212031	Tuerca sombrerete M-5		4	4	4	4	4	4				
49	Z276429	Cortina interior completa		2	2	2	2	1	1				
49	Z276419	Cortina exterior completa		-	-	-	-	2	2				
50	Q212031	Tuerca sombrerete M-5		4	4	4	4	4	4				
51	Q262030	Arandela muelle A-5		4	4	4	4	4	4				
52	Q232040	Arandela plana A-6		4	4	4	4	4	4				
53	Z270326	Sujecion cortina		4	4	4	4	4	4				

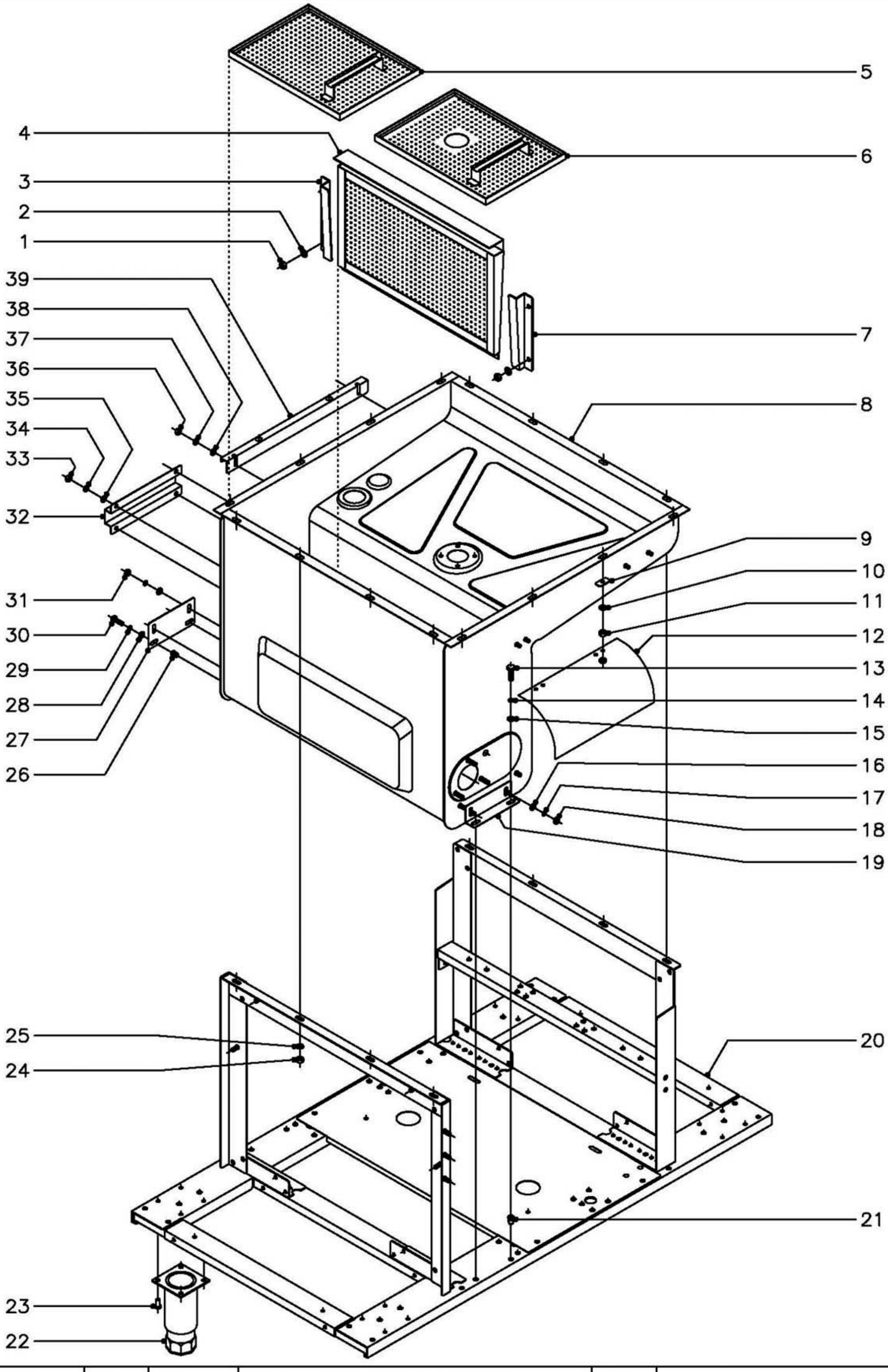

N plano	Firma	Fecha	Aparato	Lamina	
C–1602		12–2004	LAVAVAJILLAS ARRASTRE COMPACTO ARMAZON Y CUBA	2	Fagor Industrial S.Coop. Oñate

MOD.	LAVAVAJILLAS ARRASTRE COMPACTO	ZONA	ARMAZON Y CUBA	PLANO	C-1602

ITEM	CODIGO	DENOMINACION	TEXTO	FI y ECO -160	FI y ECO -200	FI -200 W							NOTAS
1	Q162040	Tuerca exagonal M-6		4	4	4							
2	Q262040	Arandela muelle A-6		4	4	4							
3	Z710310	Guia filtro izquierda		1	1	1							
4	Z710907	Filtro de aspiracion		1	1	1							
5	Z270803	Bandeja-filtro posterior		1	1	1							
6	Z270801	Bandeja-filtro anterior		1	1	1							
7	Z710309	Guia filtro derecha		1	1	1							
8	Z270320	Cuba		1	1	1							
9	Z310341	Arandela rectangular		12	12	12							
10	Q262040	Arandela muelle A-6		12	12	12							
11	Q162040	Tuerca exagonal M-6		12	12	12							
12	Z313041	Cubierta componentes		2	2	2							
	Q162040	Tuerca exagonal M-6		4	4	4							
13	Q012042	Tornillo exagonal M-6x15		2	2	2							
14	Q262040	Arandela muelle A-6		2	2	2							
15	Q232040	Arandela plana A-6		2	2	2							
16	Q232040	Arandela plana A-6		2	2	2							
17	Q262040	Arandela muelle A-6		2	2	2							
18	Q162040	Tuerca exagonal M-6		2	2	2							
19	Z270324	Amarre cuba anterior		1	1	1							
20	Z270101	Armazon montado		1	1	-							
20	Z270123	Armazon montado		-	-	1							
21	Q221343	Remache exagonal M-6		2	2	2							
22	X260151	Pata regulable		4	4	4							
23	Q411304	Remache avibulb Ø 4,8		16	16	16							
24	Q162040	Tuerca exagonal M-6		4	4	4							
25	Q262040	Arandela muelle A-6		4	4	4							
26	Q221343	Remache exagonal M-6		2	2	2							
27	Z270325	Amarre cuba posterior		1	1	1							

MOD.	LAVAVAJILLAS ARRASTRE COMPACTO		ZONA	ARMAZON Y CUBA							PLANO	C-1602
ITEM	CODIGO	DENOMINACION	TEXTO	FI y ECO -160	FI y ECO -200	FI -200 W						NOTAS
28	Q232040	Arandela plana A-6		4	4	4						
29	Q262040	Arandela muelle A-6		4	4	4						
30	Q012042	Tornillo exagonal M-6x15		2	2	2						
31	Q162040	Tuerca exagonal M-6		2	2	2						
32	Z281111	Protector mangueras de agua		1	1	1						
33	Q162030	Tuerca exagonal M-6		4	4	4						
34	Q262030	Arandela muelle A-5		4	4	4						
35	Q232040	Arandela plana A-6		4	4	4						
36	Q162030	Tuerca exagonal M-6		2	2	2						
37	Q262040	Arandela muelle A-6		2	2	2						
38	Q232040	Arandela plana A-6		2	2	2						
39	Z272907	Soporte panel posterior		1	1	1						

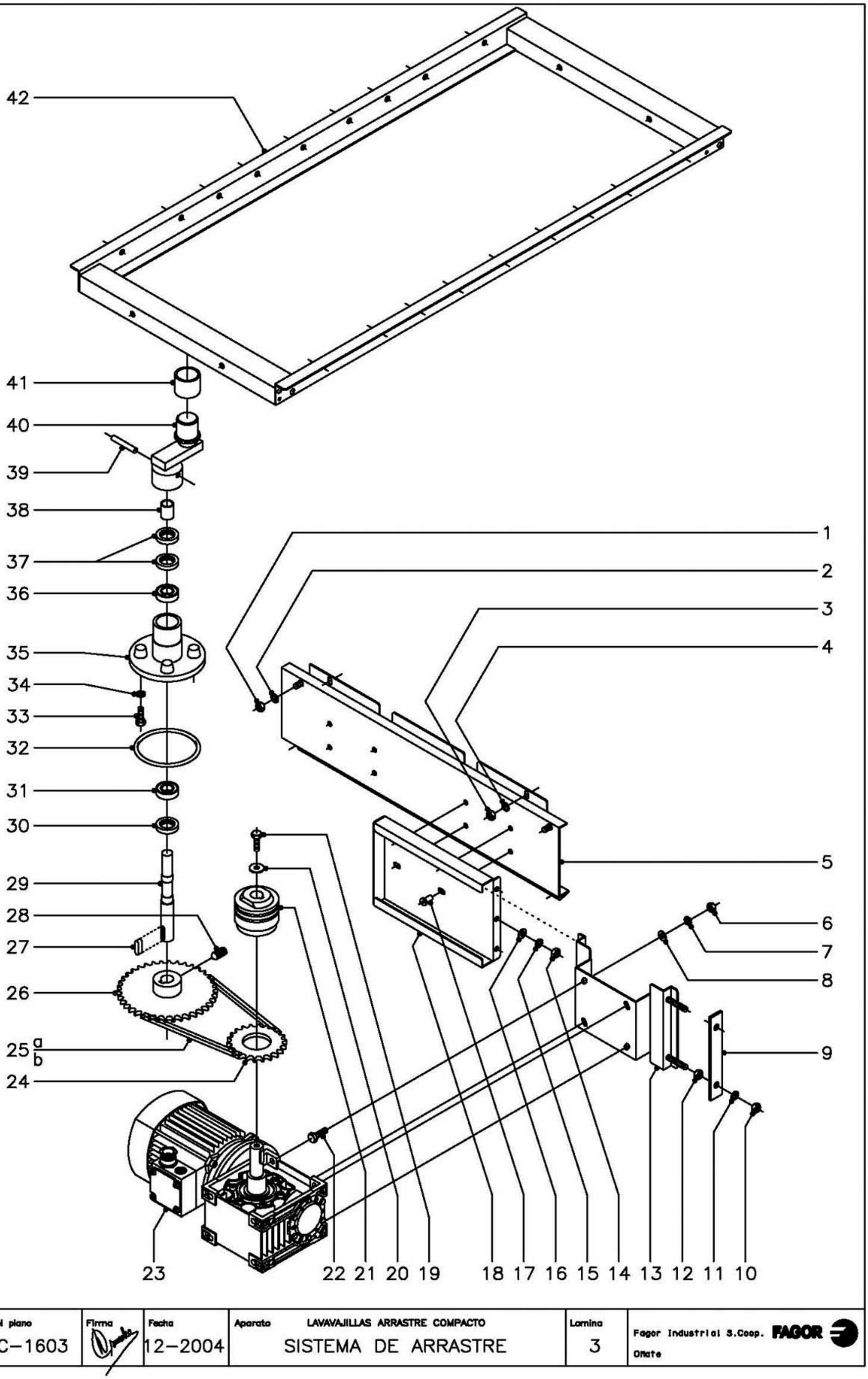

N plano	Firma	Fecha	Aparato	Lamina	
C–1603		12–2004	LAVAVAJILLAS ARRASTRE COMPACTO SISTEMA DE ARRASTRE	3	Fagor Industrial S.Coop. FAGOR Oñate

MOD.	LAVAVAJILLAS ARRASTRE COMPACTO	ZONA	SISTEMA DE ARRASTRE	PLANO	C-1603

ITEM	CODIGO	DENOMINACION	TEXTO	FI y ECO -160	FI y ECO -200	FI -200 W							NOTAS
1	Q162040	Tuerca exagonal M-6		2	2	2							
2	Q262040	Arandela muelle A-6		2	2	2							
3	Q162040	Tuerca exagonal M-6		4	4	4							
4	Q262040	Arandela muelle A-6		4	4	4							
5	Z270113	Soporte transversal		1	1	1							
6	Q162050	Tuerca exagonal M-8		4	4	4							
7	Q262050	Arandela muelle A-8		4	4	4							
8	Q232050	Arandela plana A-8		4	4	4							
9	Z275006	Tensor		1	1	1							
10	Q162050	Tuerca exagonal M-8		2	2	2							
11	Q262050	Arandela muelle A-8		2	2	2							
12	Q162050	Tuerca exagonal M-8		2	2	2							
13	Z275002	Soporte motorreductor		1	1	1							
14	Q162040	Tuerca exagonal M-6		3	3	3							
15	Q262040	Arandela muelle A-6		3	3	3							
16	Q232040	Arandela plana A-6		3	3	3							
17	Q411304	Remache avibulb Ø 4,8		4	4	4							
18	Z275005	Guia motorreductor		1	1	1							
19	Q012053	Tornillo exagonal M-8x20		1	1	1							
20	Z105010	Arandela plana Ø38xØ10x3		1	1	1							
21	Z105008	Limitador de par LS-70		1	1	1							
22	Q012053	Tornillo exagonal M-8x20		4	4	4							
23	Z275074	Motorreductor de arrastre		1	-	-	(220-240//250-280V.) (380-420//440-480V.) 50/60Hz.1 velocidad						
23	Z295004	Motorreductor de arrastre		-	1	1	(220-240//250-280V.) (380-420//440-480V.) 50/60Hz.2 velocidad.						
24	Z105009	Corona Z=22		1	1	-							
24	Z104104	Corona Z=21		-	-	1							
25a	Z275008	Cadena Iris 12,7x7,95x730		1	1	1							
25b	Z105012	Enganche cadena		1	1	1							
26	Z275007	Piñon Z=26		1	-	1							

MOD.	LAVAVAJILLAS ARRASTRE COMPACTO		ZONA	SISTEMA DE ARRASTRE							PLANO	C-1603	
ITEM	CODIGO	DENOMINACION	TEXTO	FI y ECO -160	FI y ECO -200	FI -200 W							NOTAS
26	Z105013	Piñon Z=35		-	1	-							
27	Z105014	Chaveta eje		1	1	1							
28	Z105051	Varilla roscada M-8x16		1	1	1							
29	Z275011	Eje		1	1	1							
30	Z105016	Reten radial Ø35xØ20x7		1	1	1							
31	Z105017	Rodamiento 6003 - 2RS		1	1	1							
32	Q307045	Junta torica Ø105,28xØ94,62		1	1	1							
33	Q012053	Tornillo exagonal M-8x20		4	4	4							
34	Q262050	Arandela muelle A-8		4	4	4							
35	Z275021	Soporte rodamientos		1	1	1							
36	Z105017	Rodamiento 6003 - 2RS		1	1	1							
37	Z105016	Reten radial Ø35xØ20x7		2	2	2							
38	Z105055	Casquillo distanciador		1	1	1							
39	Q362000	Pasador inox. Ø6,3x50		1	1	1							
40	Z275022	Placa union (escentrica)		1	1	1							
41	Z105027	Casquillo		1	1	1							
42	Z275051	Soporte uñas lavado y aclarado		1	1	1							

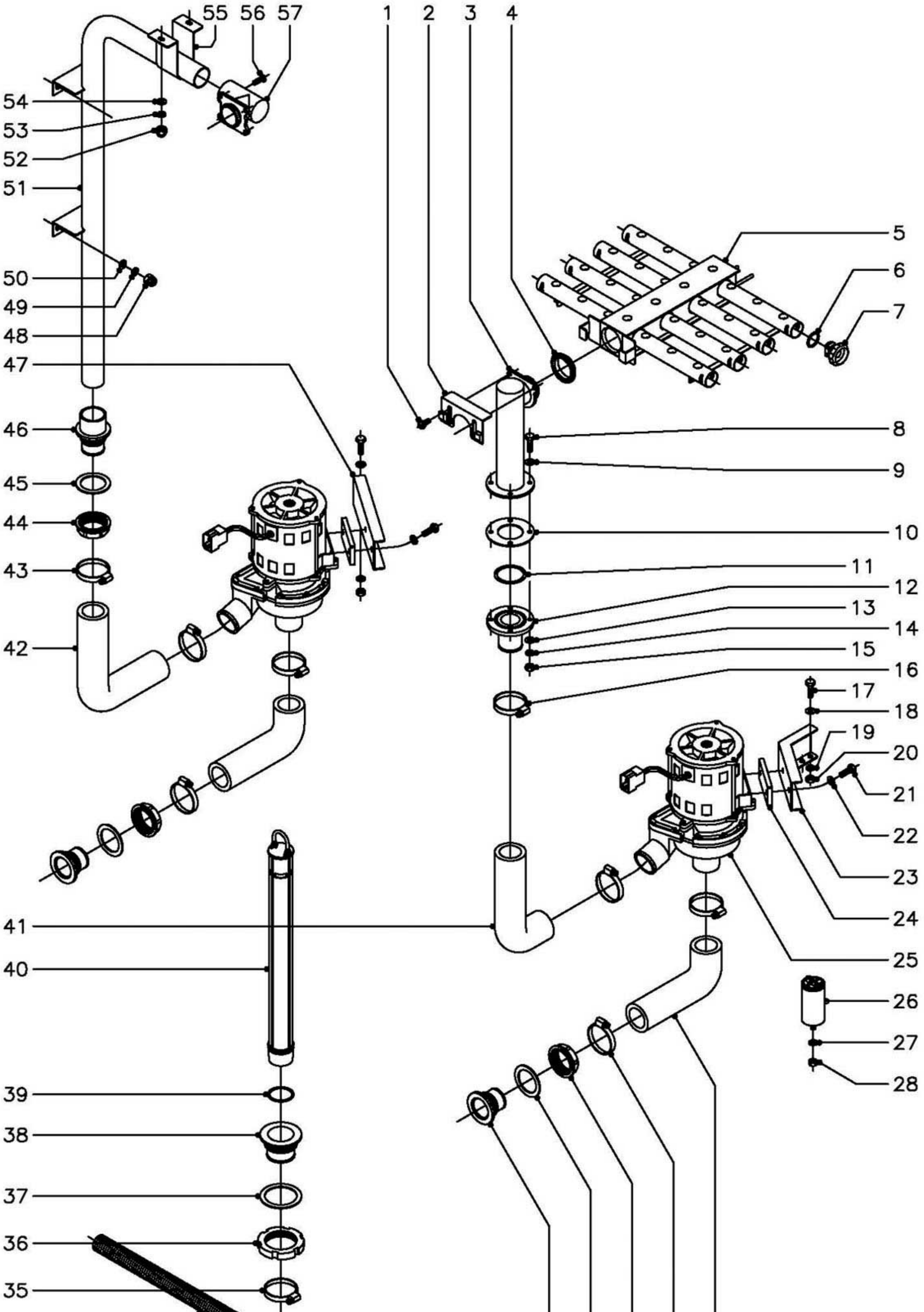

N plano	Firma	Fecha	Aparato	Lamina	
C–1604		12–2004	LAVAVAJILLAS ARRASTRE COMPACTO SISTEMA DE LAVADO	4	Fagor Industrial S.Coop. FAGOR Oñate

MOD.	LAVAVAJILLAS ARRASTRE COMPACTO	ZONA	SISTEMA DE LAVADO	PLANO	C-1604

ITEM	CODIGO	DENOMINACION	TEXTO	FI y ECO -160	FI y ECO -200	FI -200 W							NOTAS
1	Q152047	Tornillo cilindrico c/cuello M-5		4	4	4							
2	Z270722	Amarre distribuidor		2	2	2							
3	Z270711	Soporte distribuidor inferior		1	1	1							
4	Z270731	Junta de estanqueidad		2	2	2							
5	Z270714	Distribuidor de agua		2	2	2							
6	Q307062	Junta torica Ø23,47xØ28,71xØ2,62		16	16	16							
7	Z270721	Tapon cierre distribuidor		16	16	16							
8	Q012044	Tornillo exagonal M-6x25		4	4	4							
9	Q306050	Arandela fibra Ø12xØ6x1,5		4	4	4							
10	Z710714	Junta de goma Ø83xØ44x2		1	1	1							
11	Q307057	Junta torica Ø54,28xØ47,22xØ3,53		1	1	1							
12	Z270701	Pasamuros inferior		1	1	1							
13	Q232040	Arandela plana A-6		4	4	4							
14	Q262040	Arandela muelle A-6		4	4	4							
15	Q162040	Tuerca exagonal M-6		4	4	4							
16	Q881307	Abrazadera 40 - 60		2	2	2							
17	Q012042	Tornillo exagonal M-6x15		4	4	4							
18	Q232040	Arandela plana A-6		4	4	4							
19	Q262040	Arandela muelle A-6		4	4	4							
20	Q162040	Tuerca exagonal M-6		4	4	4							
21	Q012042	Tornillo exagonal M-6x15		4	4	4							
22	Q232040	Arandela plana A-6		4	4	4							
23	Z711001	Soporte motobomba anterior		1	1	1							
24	Z201003	Base motobomba lavado		2	2	2							
25	Z201011	Bomba de lavado (50 Hz.)		2	2	-							
25	Z203511	Bomba de lavado (60 Hz.)		-	-	2							
26	V321300	Condensador 10 M.F.		2	2	2							
27	Q262050	Arandela muelle A-8		2	2	2							
28	Q162050	Tuerca exagonal M-8		2	2	2							

MOD.	LAVAVAJILLAS ARRASTRE COMPACTO	ZONA	SISTEMA DE LAVADO	PLANO	C-1604

ITEM	CODIGO	DENOMINACION	TEXTO	FI y ECO -160	FI y ECO -200	FI -200 W							NOTAS
29	Z710904	Conducto aspiracion		2	2	2							
30	Q881307	Abrazadera 40 - 60		4	4	4							
31	Z710708	Tuerca pasamuros		2	2	2							
32	Q307058	Arandela junta Ø60xØ44x2		2	2	2							
33	Z710903	Pasamuros aspiracion		2	2	2							
34	Z200910	Manguera desagüe		1	1	1							
35	Q881307	Abrazadera 40 - 60		1	1	1							
36	Q220001	Tuerca ranurada M-56x2,5		1	1	1							
37	Q307059	Arandela junta Ø72xØ56x2		1	1	1							
38	Z710902	Pasamuros desagüe		1	1	1							
39	Q307051	Junta torica Ø41,41xØ36,17xØ2,62		1	1	1							
40	Z270901	Aliviadero de nivel		1	1	1							
41	Z710905	Conducto impulsion anterior		1	1	1							
42	Z710906	Conducto impulsion posterior		1	1	1							
43	Q881307	Abrazadera 40 - 60		2	2	2							
44	Z710708	Tuerca pasamuros		1	1	1							
45	Q307058	Arandela junta Ø60xØ44x2		1	1	1							
46	Z330751	Pasamuros impulsion		1	1	1							
47	Z711002	Soporte motobomba posterior		1	1	1							
48	Q212031	Tuerca sombrerete M-5		4	4	4							
49	Q262030	Arandela muelle A-5		4	4	4							
50	Q232040	Arandela plana A-6		4	4	4							
51	Z270703	Arbol de lavado		1	1	1							
52	Q212031	Tuerca sombrerete M-5		2	2	2							
53	Q262030	Arandela muelle A-5		2	2	2							
54	Q232040	Arandela plana A-6		2	2	2							
55	Z270706	Sujecion arbol lavado		1	1	1							
56	Q152004	Tornillo aplastado M-5x13		1	1	1							
57	Z270712	Soporte distribuidor superior		1	1	1							

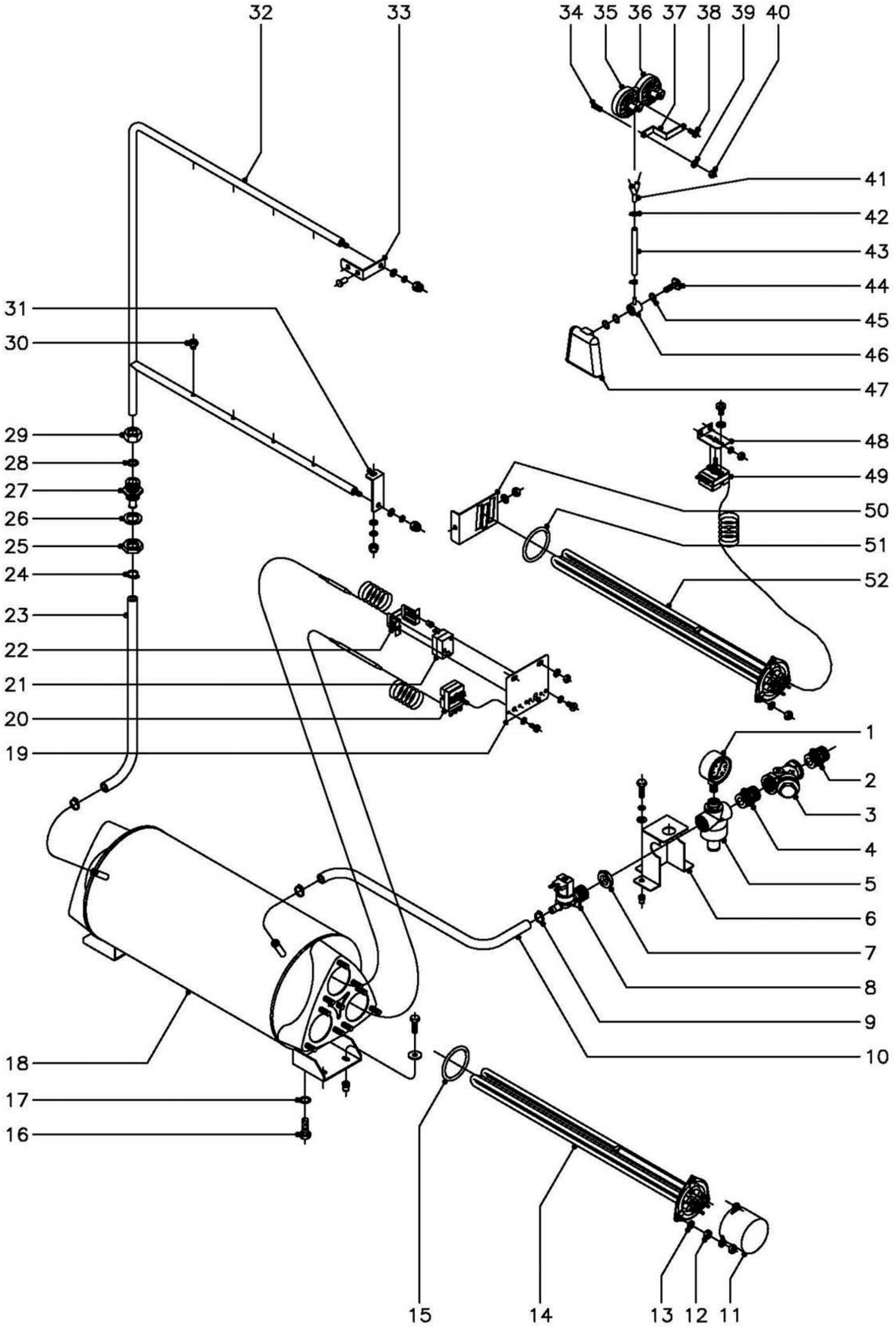

N plano	Firma	Fecha	Aparato	Lamina	
C–1605		12–2004	LAVAVAJILLAS ARRASTRE COMPACTO SISTEMA DE ACLARADO (FI)	5	Fagor Industrial S.Coop. Onate

MOD.	LAVAVAJILLAS ARRASTRE COMPACTO	ZONA	SISTEMA DE ACLARADO (FI)	PLANO	C-1605

ITEM	CODIGO	DENOMINACION	TEXTO	FI -160	FI -200	FI -200 W							NOTAS
1	Z102316	Manometro		1	1	-							
2	Z102301	Manguito 3/4"		1	1	-							
3	Z102308	Filtro 3/4"		1	1	-							
4	Z102301	Manguito 3/4"		1	1	-							
5	Z102307	Reductor de presion		1	1	-							
6	Z271120	Soporte conduccion		1	1	-							
	Q012042	Tornillo exagonal M-6x15		3	3	-							
	Q262040	Arandela muelle A-6		3	3	-							
	Q232040	Arandela plana A-6		3	3	-							
	Q221343	Remache exagonal M-6		3	3	-							
7	Q221324	Tuerca exagonal 3/4"		1	1	-							
8	Z701135	Electrovalvula simple		1	1	-							
9	Q881302	Abrazadera 12 - 20		2	2	-							
10	3676900	Tubo goma Ø 17xØ 10x800		1	1	-							
11	Z101723	Caperuza resistencias		3	3	3							
12	Q163140	Tuerca exagonal M-6		18	18	18							
13	Q262040	Arandela muelle A-6		9	9	9							
14	Z121741	Resistencia 9600 W., 230 V.		3	3	-							
14	Z129502	Resistencia 12000 W., 230 V.		-	-	3							
15	Q307044	Junta torica Ø67,18xØ56,52xØ5,30		3	3	3							
16	Q012063	Tornillo exagonal M-10x20		1	1	1							Tapon desagüe
17	Q307048	Junta torica Ø16,18xØ9,12xØ3,53		1	1	1							Tapon desagüe
18	Z311701	Cuerpo calderin		1	1	1							
	Q012042	Tornillo exagonal M-6x15		4	4	4							
	Q301304	Arandela plana Ø23xØ6,5x2		4	4	4							
	Q221343	Remache exagonal M-6		4	4	4							
19	Z273037	Soporte termostatos		1	1	1							
	Q232040	Arandela plana A-6		2	2	2							
	Q162040	Tuerca exagonal M-6		2	2	2							

MOD.	LAVAVAJILLAS ARRASTRE COMPACTO	ZONA	SISTEMA DE ACLARADO (FI)	PLANO	C-1605

ITEM	CODIGO	DENOMINACION	TEXTO	FI -160	FI -200	FI -200 W							NOTAS
20	Z203014	Termostato		1	1	1							
	Q242020	Arandela abanico A-4		2	2	2							
	Q152024	Tornillo avellanado M-4x8		2	2	2							
21	Z213014	Termostato limitador calderin		1	1	1							
22	Z203060	Amarre limitador		1	1	1							
	Q152024	Tornillo avellanado M-4x8		2	2	2							
	Q242020	Arandela abanico A-4		2	2	2							
	Q221341	Remache exagonal M-4		2	2	2							
23	3676900	Tubo de goma Ø17xØ10x400		1	1	1							Para entrada izquierda
23	3676900	Tubo de goma Ø17xØ10x1000		1	1	1							Para entrada derecha
24	Q881302	Abrazadera 12 - 20		2	2	2							
25	Q223023	Tuerca exagonal 5/8"		1	1	1							
26	Q307032	Arandela junta Ø32xØ21x3		1	1	1							
27	Z271901	Pasamuros aclarado		1	1	1							
28	Q307063	Junta torica Ø19,35xØ12,29xØ3,53		1	1	1							
29	Q223108	Tuerca amarre M-24x2,5		1	1	1							
30	Z211903	Tobera de aclarado		8	8	8							
31	Z271912	Amarre inferior aclarado		1	1	1							
	Q232040	Arandela plana A-6		1	1	1							
	Q262030	Arandela muelle A-5		1	1	1							
	Q212031	Tuerca sombrerete M-5		1	1	1							
32	Z271902	Arbol de aclarado		1	1	1							
	Q232040	Arandela plana A-6		2	2	2							
	Q262030	Arandela muelle A-5		2	2	2							
	Q212031	Tuerca sombrerete M-5		2	2	2							
33	Z271911	Soporte superior aclarado		1	1	1							
	Q412004	Remache monobolt Ø4,8		2	2	2							
34	-	Perno soldado a maquina M-6		1	1	1							
35	Z103074	Presostato simple nivel bajo		1	1	1							

MOD.	LAVAVAJILLAS ARRASTRE COMPACTO		ZONA	SISTEMA DE ACLARADO (FI)								PLANO	C-1605
ITEM	CODIGO	DENOMINACION	TEXTO	FI -160	FI -200	FI -200 W							NOTAS
36	Z273006	Presostato simple nivel alto		1	1	1							
37	Z602923	Soporte presostato		1	1	1							
38	Q082032	Tornillo alomado BZ-3,5x9,5		1	1	1							
39	Q232040	Arandela plana A-6		1	1	1							
40	Q162040	Tuerca exagonal M-6		1	1	1							
41	Z103077	Racord en " Y "		1	1	1							
42	P102154	Brida elastica p/tubo		2	2	2							
43	3702400	Tubo de goma Ø8xØ4x250		1	1	1							
44	Z203013	Tornillo presostato		1	1	1							
45	Q307003	Junta torica Ø16,01xØ10,77xØ2,62		3	3	3							
46	Z203012	Empalme presostato		1	1	1							
47	Z203011	Camara presostato		1	1	1							
48	Z850111	Soporte termostato		1	1	1							Tanque de lavado
	Q232040	Arandela plana A-6		2	2	2							Tanque de lavado
	Q162040	Tuerca exagonal M-6		2	2	2							Tanque de lavado
49	Z203014	Termostato		1	1	1							Tanque de lavado
	Q242020	Arandela abanico A-4		2	2	2							Tanque de lavado
	Q152024	Tornillo avellanado M-4x8		2	2	2							Tanque de lavado
50	Z273602	Sujecion resistencia tanque		1	1	1							Tanque de lavado
	Q232040	Arandela plana A-6		1	1	1							Tanque de lavado
	Q162040	Tuerca exagonal M-6		1	1	1							Tanque de lavado
51	Q307044	Junta torica Ø67,18xØ56,52xØ5,30		1	1	1							Tanque de lavado
52	Z121741	Resistencia 9600 W., 230 V.		1	1	-							Tanque de lavado
52	Z129502	Resistencia 12000 W., 230 V.		-	-	1							Tanque de lavado
	Q262040	Arandela muelle A-6		3	3	3							Tanque de lavado
	Q163140	Tuerca exagonal M-6		3	3	3							Tanque de lavado

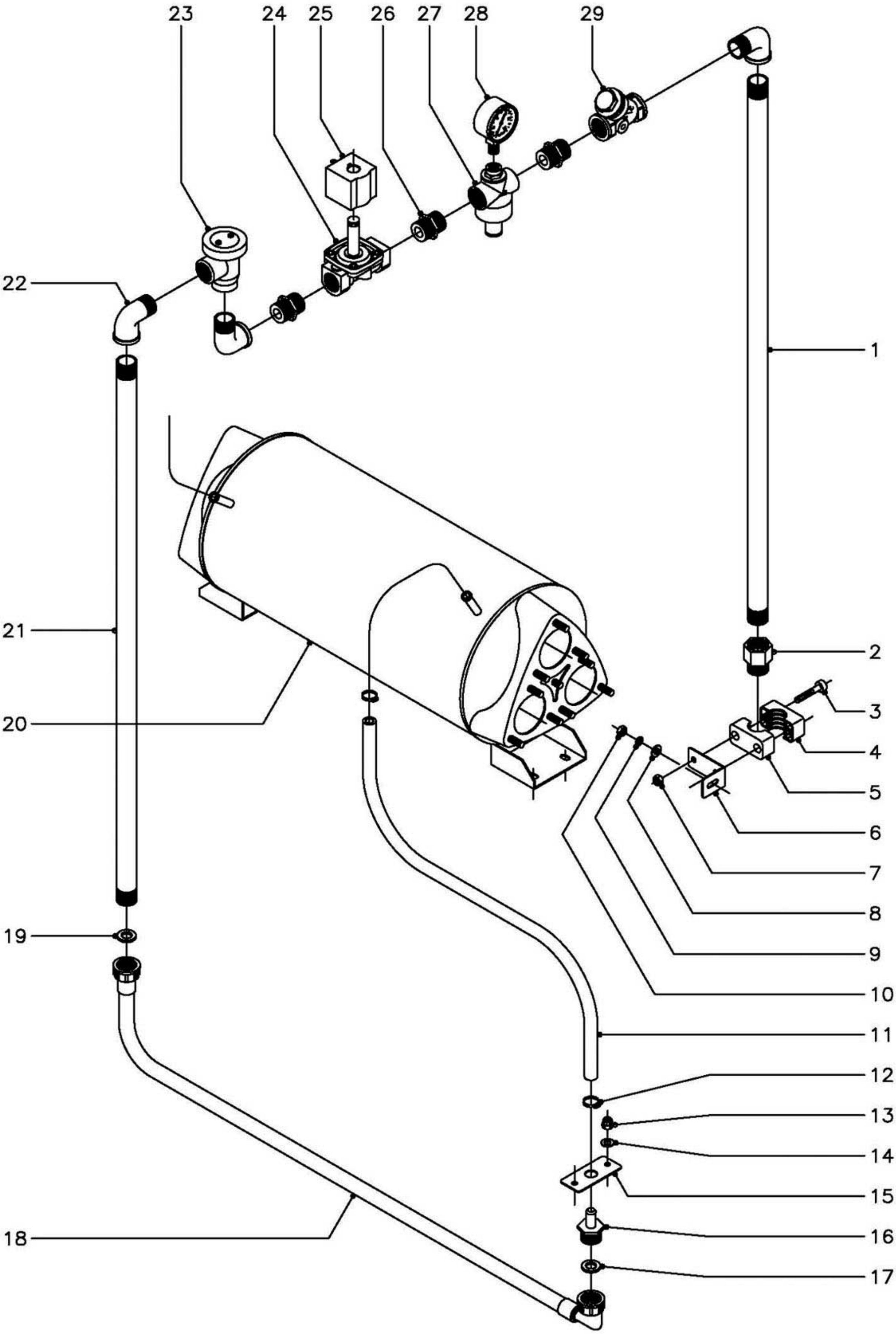

N plano	Firma	Fecha	Aparato	Lamina	
C–1606		12–2004	LAVAVAJILLAS ARRASTRE COMPACTO ENTRADA DE AGUA (W)	6	Fagor Industrial S.Coop. Oñate

MOD.	LAVAVAJILLAS ARRASTRE COMPACTO	ZONA	ENTRADA DE AGUA (W)	PLANO	C-1606

ITEM	CODIGO	DENOMINACION	TEXTO	FI -200 W									NOTAS
1	Z271121	Conduccion antirretorno		1									
2	T125033	Adaptador rosca 3/4" - 3/4 NPT		1									
3	Q052046	Tornillo allem M-6x40		8									
4	Z718413	Brida ada 3/4"		4									
5	Z718413	Brida ada 3/4"		4									
6	Z271122	Soporte antirretorno		4									
7	Q222012	Tuerca autoblocante M-6		8									
8	Q302022	Arandela plana Ø 16xØ 6x1,2		4									
9	Q262040	Arandela muelle A-6		4									
10	Q162040	Tuerca exagonal M-6		4									
11	3676900	Tubo de goma Ø17xØ10x650		1									
12	Q881302	Abrazadera 12 - 20		2									
13	Q212040	Tuerca sombrerete M-6		2									
14	Q302022	Arandela plana Ø 16xØ 6x1,2		2									
15	Z271123	Soporte empalme 3/4"		1									
16	Z102309	Empalme 3/4"		1									
17	Q307031	Arandela junta entrada de agua		1									
18	Z602121	Manguera entrada de agua		1									
19	Q307031	Arandela junta entrada de agua		1									
20	Z311701	Cuerpo calderin		1									
21	Z271121	Conduccion antirretorno		1									
22	Z718421	Codo M-H 3/4"		3									
23	Z718418	Valvula antirretorno		1									
24	Z718422	Electrovalvula entrada de agua		1									
25	Z718428	Bobina p/electrovalv.(con conector)		1									
26	Z102301	Manguito doble 3/4"		3									
27	Z102307	Reductor de presion		1									
28	Z271125	Manometro NSF		1									
29	Z102308	Filtro 3/4"		1									

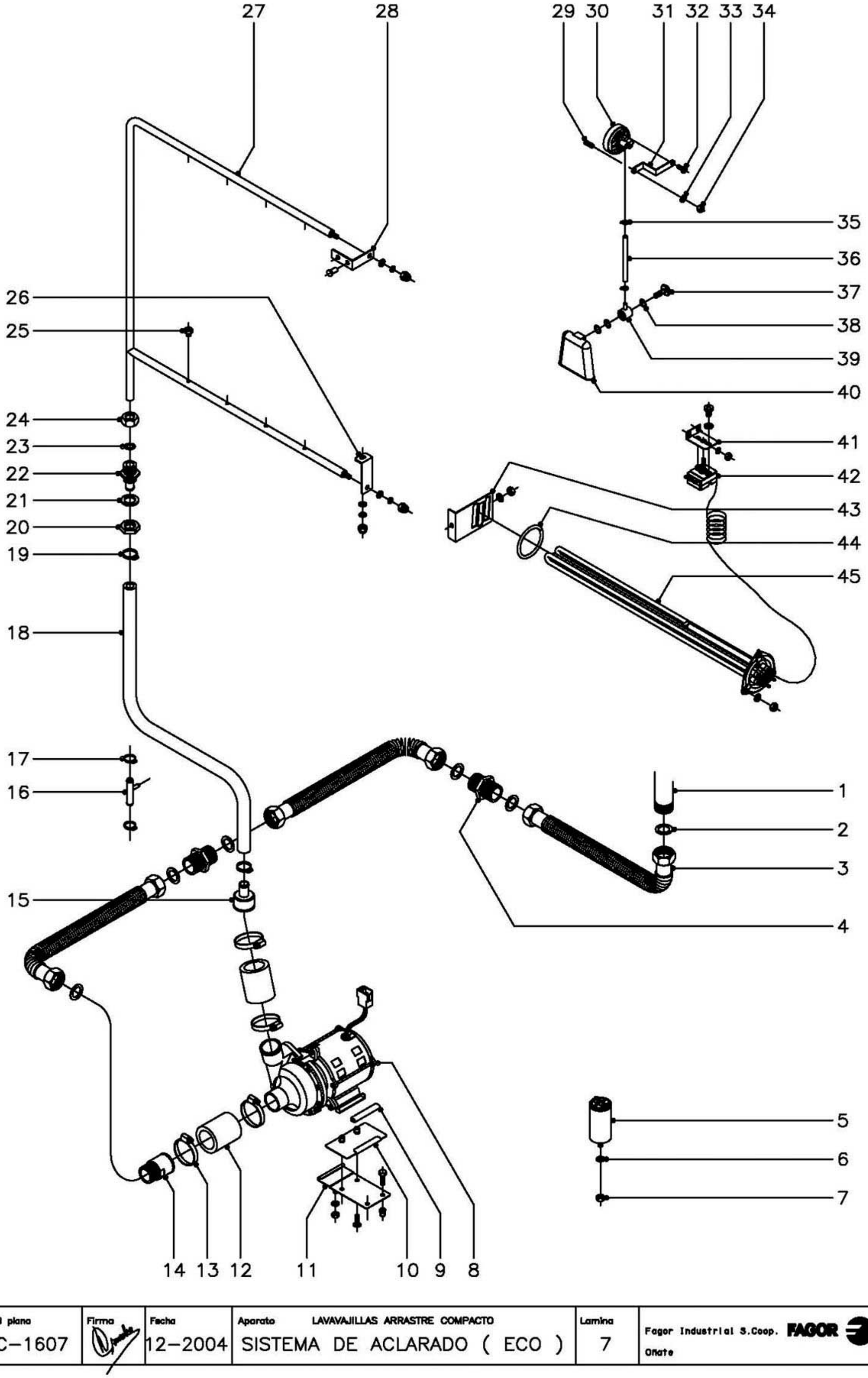

N plano	Firma	Fecha	Aparato	Lamina	
C–1607		12–2004	LAVAVAJILLAS ARRASTRE COMPACTO SISTEMA DE ACLARADO (ECO)	7	Fagor Industrial S.Coop. Onate

MOD.	LAVAVAJILLAS ARRASTRE COMPACTO	ZONA	SISTEMA DE ACLARADO (ECO)	PLANO	C-1607

ITEM	CODIGO	DENOMINACION	TEXTO	ECO -160	ECO -200								NOTAS
1	-	Generador agua caliente GA-40		1	1								
2	Q306038	Arandela junta Ø31xØ21x1,5		6	6								
3	Z951101	Tuberia flexible L=1000		3	3								
4	Z162306	Manguito doble 1"		2	2								
5	V817100	Condensador 6 M.F.		1	1								
6	Q242050	Arandela abanico A-8		1	1								
7	Q162050	Tuerca exagonal M-8		1	1								
8	Z401001	Bomba de aclarado 230 V.		1	1								
9	3701700	Perfil goma negra en "U" L=70		2	2								
10	Z162313	Amarre motobomba		1	1								
	Q152004	Tornillo aplastado M-5x13		2	2								
11	Z162315	Soporte motobomba		1	1								
	Q232040	Arandela plana A-6		1	1								
	Q162040	Tuerca exagonal M-6		1	1								
	Q012042	Tornillo exagonal M-6x15		2	2								
	Q221343	Remache exagonal M-6		2	2								
12	Z162301	Conducto aspiracion - impulsion		2	2								
13	Q881307	Abrazadera 40 - 60		4	4								
14	Z701102	Manguito		1	1								
15	Z162312	Reduccion		1	1								
16	Z601157	Toma presion		1	1								
17	Q881336	Abrazadera 16 - 27		2	2								
18	3715300	Tubo de goma Ø24xØ14x800		1	1								
19	Q881336	Abrazadera 16 - 27		2	2								
20	Q223023	Tuerca exagonal 5/8"		1	1								
21	Q307032	Arandela junta Ø32xØ21x3		1	1								
22	Z281901	Pasamuros aclarado		1	1								
23	Q307063	Junta torica Ø19,35xØ12,29xØ3,53		1	1								
24	Q223108	Tuerca amarre M-24x2,5		1	1								

MOD.	LAVAVAJILLAS ARRASTRE COMPACTO		ZONA	SISTEMA DE ACLARADO (ECO)								PLANO	C-1607
ITEM	CODIGO	DENOMINACION	TEXTO	ECO -160	ECO -200								NOTAS
25	Z211903	Tobera aclarado		8	8								
26	Z271912	Amarre inferior aclarado		1	1								
	Q232040	Arandela plana A-6		1	1								
	Q262030	Arandela muelle A-5		1	1								
	Q212031	Tuerca sombrerete M-5		1	1								
27	Z271902	Arbol de aclarado		1	1								
	Q232040	Arandela plana A-6		2	2								
	Q262030	Arandela muelle A-5		2	2								
	Q212031	Tuerca sombrerete M-5		2	2								
28	Z271911	Soporte superior aclarado		1	1								
	Q412004	Remache monobolt Ø4,8		2	2								
29	-	Perno soldado a maquina M-6		1	1								
30	Z273006	Presostato simple nivel alto		1	1								
31	Z602923	Soporte presostato		1	1								
32	Q082032	Tornillo alomado BZ-3,5x9,5		1	1								
33	Q232040	Arandela plana A-6		1	1								
34	Q162040	Tuerca exagonal M-6		1	1								
35	P102154	Brida elastica p/tubo		2	2								
36	3702400	Tubo de goma Ø8xØ4x250		1	1								
37	Z203013	Tornillo presostato		1	1								
38	Q307003	Junta torica Ø16,01xØ10,77xØ2,62		3	3								
39	Z203012	Empalme presostato		1	1								
40	Z203011	Camara presostato		1	1								
41	Z850111	Soporte termostato		1	1								Tanque de lavado
	Q232040	Arandela plana A-6		2	2								Tanque de lavado
	Q162040	Tuerca exagonal M-6		2	2								Tanque de lavado
42	Z203014	Termostato		1	1								Tanque de lavado
	Q242020	Arandela abanico A-4		2	2								Tanque de lavado
	Q152024	Tornillo avellanado M-4x8		2	2								Tanque de lavado

MOD.	LAVAVAJILLAS ARRASTRE COMPACTO	ZONA	SISTEMA DE ACLARADO (ECO)	PLANO	C-1607

ITEM	CODIGO	DENOMINACION	TEXTO	ECO -160	ECO -200								NOTAS
43	Z273602	Sujecion resistencia tanque		1	1								Tanque de lavado
	Q232040	Arandela plana A-6		1	1								Tanque de lavado
	Q162040	Tuerca exagonal M-6		1	1								Tanque de lavado
44	Q307044	Junta torica Ø67,18xØ56,52xØ5,30		1	1								Tanque de lavado
45	Z121741	Resistencia 9600 W., 230 V.		1	1								Tanque de lavado
	Q262040	Arandela muelle A-6		3	3								Tanque de lavado
	Q163140	Tuerca exagonal M-6		3	3								Tanque de lavado

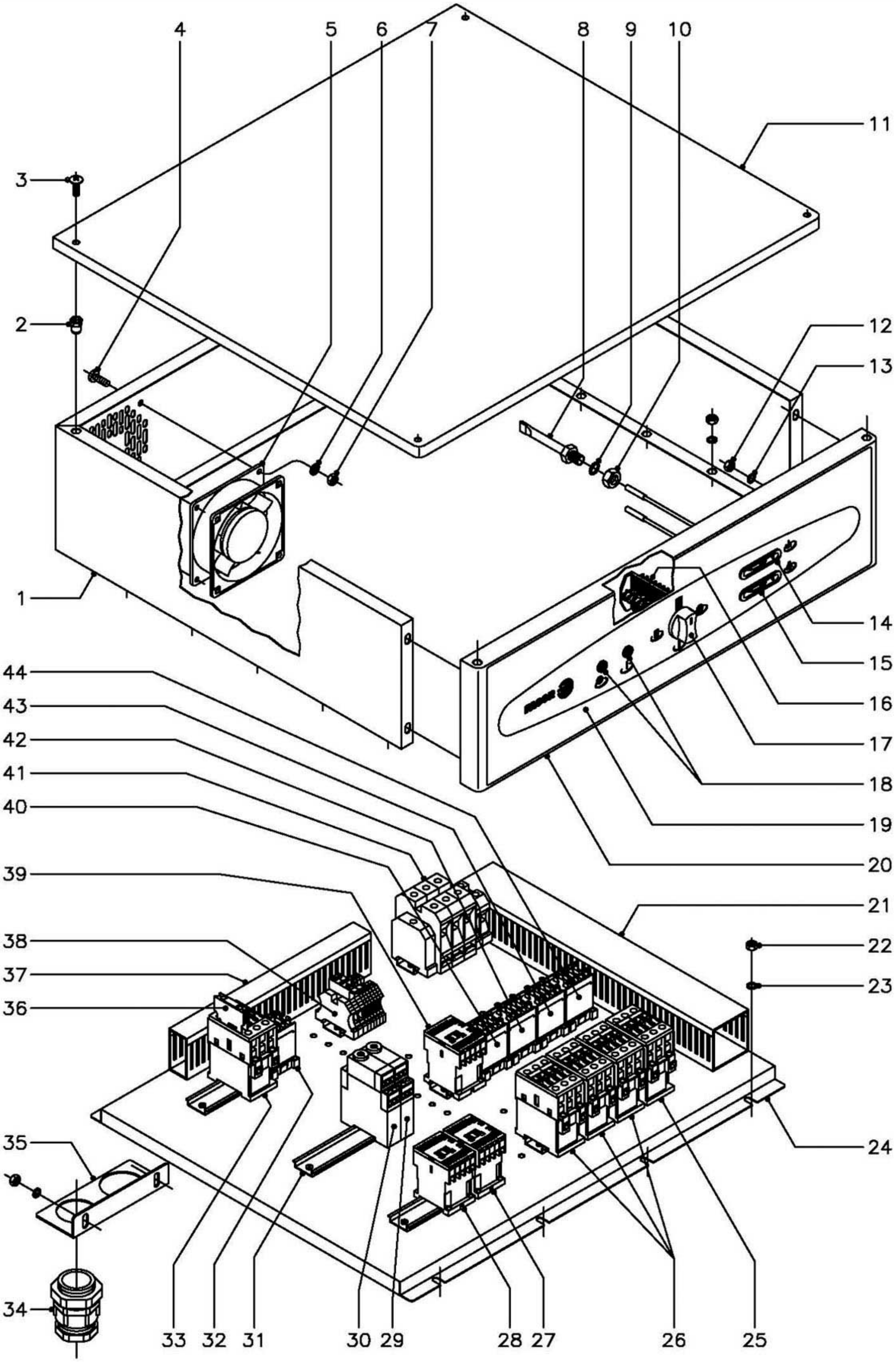

N plano	Firma	Fecha	Aparato	Lamina	
C–1608		12–2004	LAVAVAJILLAS ARRASTRE COMPACTO PARTE ELECTRICA (FAGOR)	8	Fagor Industrial S.Coop. FAGOR Onate

MOD.	LAVAVAJILLAS ARRASTRE COMPACTO	ZONA	PARTE ELECTRICA	PLANO	C-1608

ITEM	CODIGO	DENOMINACION	TEXTO	FI -160	FI -200	ECO -160	ECO -200						NOTAS
1	Z313043	Cubierta cuadro electrico		1	1	1	1						
	Q262040	Arandela muelle A-6		12	12	12	12						
	Q162040	Tuerca exagonal M-6		12	12	12	12						
2	Q221343	Remache exagonal M-6		4	4	4	4						
3	Q152017	Tornillo amarre M-6x13		4	4	4	4						
4	Q031322	Tornillo alomado M-4x15		4	4	4	4						
5	Z103066	Ventilador 230 V., 50/60 Hz.		1	1	1	1						
6	Q242020	Arandela abanico A-4		4	4	4	4						
7	Q162020	Tuerca exagonal M-4		4	4	4	4						
8	Z263002	Vaina para bulbo en cuba lavado		1	1	1	1						
9	Q307048	Junta torica Ø16,18xØ9,12xØ3,53		1	1	1	1						
10	Q162070	Tuerca exagonal M-12		1	1	1	1						
11	Z313048	Tapa cuadro electrico		1	1	1	1						
12	Q162040	Tuerca exagonal M-6		4	4	4	4						
13	Q262040	Arandela muelle A-6		4	4	4	4						
14	Z263001	Indicador analogico (cuba lavado)		1	1	1	1						
15	Z263001	Indicador analogico (Calderin acl.)		1	1	-	-						
16	Z273005	Conmutador de funciones		1	1	1	1						
	Z602906	Casquillo distanciador		2	2	2	2						
	Q041324	Tornillo avellanado M-4x25		2	2	2	2						
17	R663062	Boton de mando completo		1	1	1	1						
18	R693056	Piloto ambar		2	2	2	2						
19	Z272931	Embellecedor adhesivo FI-160		1	-	-	-						
19	Z312961	Embellecedor adhesivo FI-200		-	1	-	-						
19	Z282911	Embellecedor adhesivo ECO-160		-	-	1	-						
19	Z322902	Embellecedor adhesivo ECO-200		-	-	-	1						
20	Z313045	Frente cuadro electrico		1	1	1	1						
21	3715510	Canaleta unex 60x60x77 L=430		2	2	2	2						
	3715510	Canaleta unex 60x60x77 L=240		2	2	2	2						

MOD.	LAVAVAJILLAS ARRASTRE COMPACTO	ZONA	PARTE ELECTRICA	PLANO	C-1608

ITEM	CODIGO	DENOMINACION	TEXTO	FI -160	FI -200	ECO -160	ECO -200						NOTAS
22	Q162040	Tuerca exagonal M-6		8	8	8	8						
23	Q262040	Arandela muelle A-6		8	8	8	8						
24	Z313042	Soporte cuadro electrico		1	1	1	1						
25	X183011	Contactor (resistencia tanque)		1	1	1	1						
26	X183011	Contactor (resistencias calderin)		3	3	-	-						
27	Z203050	Contactor (extractor o condensador)		1	1	1	1						
28	Z203050	Contactor (secado)		1	1	1	1						
29	Z123022	Temporizador (inicio)		1	1	1	1						
30	Z123022	Temporizador (secado)		1	1	1	1						
31	R693009	Guia contactor L=250		2	2	2	2						
	Z123019	Guia contactor L=175		3	3	3	3						
	R663055	Guia contactor L=120		2	2	2	2						
	Q419005	Remache tubular Ø4x8		14	14	14	14						
32	Z213007	Contactor (puerta)		1	1	1	1						
33	X183011	Contactor (resistencias secado)		1	1	1	1						
34	R033002	Prensaestopas		1	1	1	1						
35	Z312966	Soporte prensaestopas		1	1	1	1						
	Q262040	Arandela muelle A-6		2	2	2	2						
	Q162040	Tuerca exagonal M-6		2	2	2	2						
36	Z103070	Contacto auxiliar		1	1	1	1						
37	3715520	Canaleta unex 60x30x77 L=280		1	1	1	1						
	3715520	Canaleta unex 60x30x77 L=520		1	1	1	1						
	3715520	Canaleta unex 60x30x77 L=150		2	2	2	2						
38	R073005	Bornas portafusibles		2	2	2	2						
	P184011	Cartucho fusible 4 A.		2	2	2	2						
	Z103029	Bornes (detergente y tensoactivo)		6	6	6	6						
	Z263303	Tope final		2	2	2	2						
39	Z743009	Contactor (llenado y aclarado)		1	1	1	1						
40	Z213007	Contactor (bomba lavado)		1	1	1	1						

MOD.	LAVAVAJILLAS ARRASTRE COMPACTO	ZONA	PARTE ELECTRICA	PLANO	C-1608

ITEM	CODIGO	DENOMINACION	TEXTO	FI -160	FI -200	ECO -160	ECO -200						NOTAS
41	R143011	Borne fases 70 gris		3	3	-	-						
	R263003	Borne fases 35 gris		-	-	3	3						
	R673010	Borne neutro 35 azul		1	1	1	1						
	Z103035	Borne tierra 35 Verde - amarillo		1	1	1	1						
	Z683096	Tope final		1	1	1	1						
42	Z683087	Contactor (aclarado)		1	1	1	1						
43	Z213007	Contactor (avance 1)		1	1	1	1						
44	Z213007	Contactor (avance 2)		-	1	-	1						

MOD.	LAVAVAJILLAS ARRASTRE COMPACTO	ZONA	VARIOS	PLANO	C-1608

ITEM	CODIGO	DENOMINACION	TEXTO	FI -160	FI -200	ECO -160	ECO -200						NOTAS
	Z273016	Micro fin de carrera		1	1	1	1						
	Z276111	Folleto de instrucciones FI		1	1	-	-						
	Z286110	Folleto de instrucciones ECO		-	-	1	1						
	Z273018	Esquema electrico adhesivo FI		1	1	-	-						Plano HC-17294
	Z283020	Esquema electrico adhesivo ECO		-	-	1	1						Plano HC-17304
	Z313070	Leyenda esquemas electricos		1	1	1	1						Plano HC-17259
	Z273034	Esquema electrico de montaje		1	1	1	1						Plano HD-16280
	Z273030	Instalacion electrica base		1	1	1	1						
	Z273031	Instalacion electrica calderin		1	1	-	-						
	Z323001	Cableado ECO		-	-	1	1						
	Z283022	Cable tierra motobomba aclarado		-	-	1	1						
	Z273032	Instalacion electrica velocidad II		-	1	-	1						

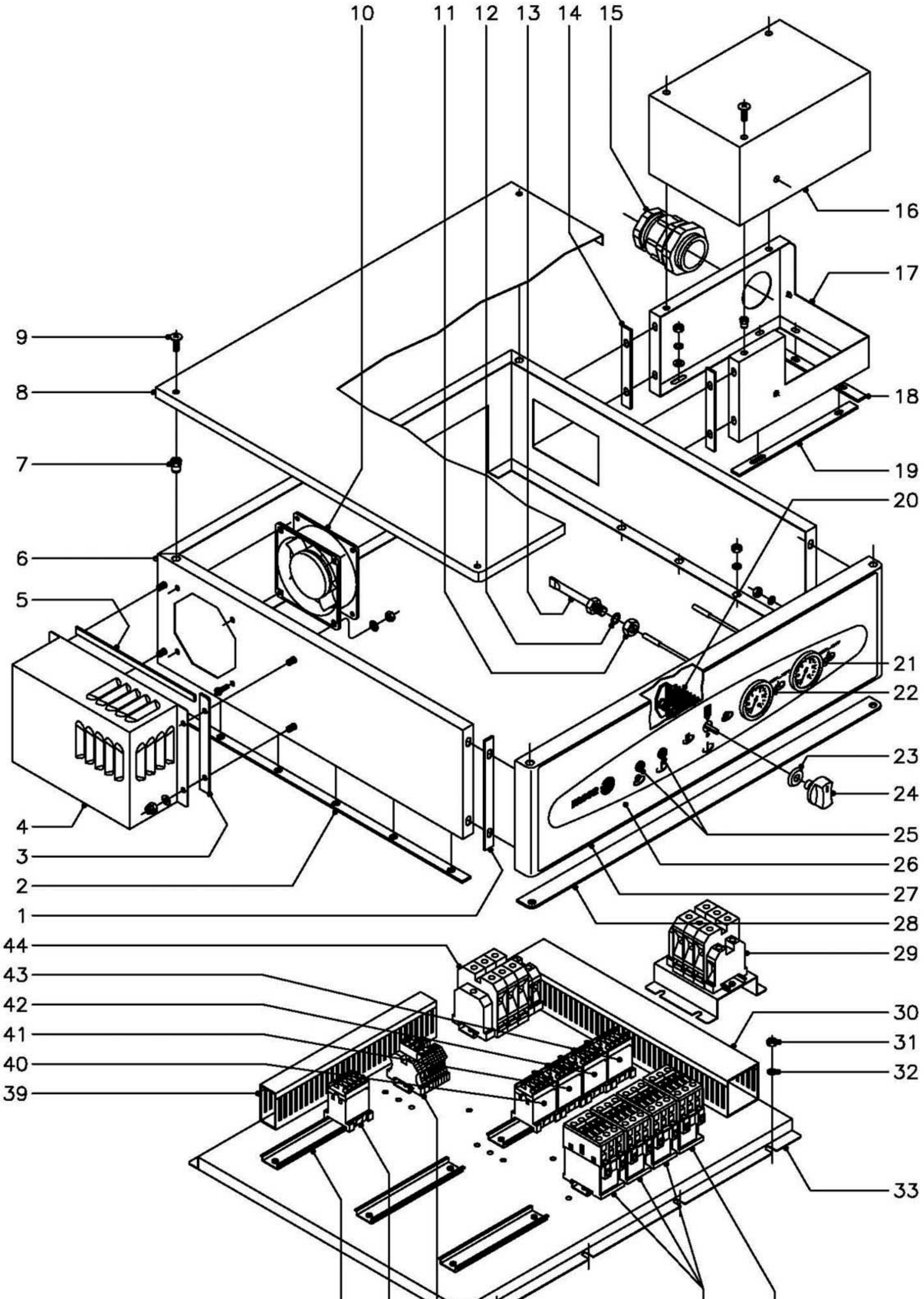

N plano	Firma	Fecha	Aparato	Lamina	
C–1609		12–2004	LAVAVAJILLAS ARRASTRE COMPACTO PARTE ELECTRICA (W)	9	Fagor Industrial S.Coop. FAGOR Oñate

MOD.	LAVAVAJILLAS ARRASTRE COMPACTO	ZONA	PARTE ELECTRICA	PLANO	C-1609

ITEM	CODIGO	DENOMINACION	TEXTO	FI -200 W									NOTAS
1	Z273049	Junta frontal cuadro electrico		2									
2	Z273047	Junta lateral cuadro electrico		2									
3	Z273051	Junta lateral tapa ventilador		2									
4	Z273045	Tapa ventilador		1									
	Q232040	Arandela plana A-6		4									
	Q212040	Tuerca sombrerete M-6		4									
5	Z273052	Junta superior tapa ventilador		1									
6	Z273041	Cubierta cuadro electrico		1									
	Q262040	Arandela muelle A-6		12									
	Q162040	Tuerca exagonal M-6		12									
7	Q221343	Remache exagonal M-6		4									
8	Z313048	Tapa cuadro electrico		1									
9	Q152017	Tornillo amarre M-6x13		4									
10	Z103066	Ventilador 230 V., 50/60 Hz.		1									
	Q031322	Tornillo alomado M-4x15		4									
	Q242020	Arandela abanico A-4		4									
	Q162020	Tuerca exagonal M-4		4									
11	Q162070	Tuerca exagonal M-12		1									
12	Q307048	Junta torica Ø16,18xØ9,12xØ3,53		1									
13	Z263002	Vaina para bulbo en cuba lavado		1									
14	Z273053	Junta lateral terminal box		2									
15	Z312941	Prensaestopas PG-42		1									
16	Z273043	Tapa terminal box		1									
	Q152017	Tornillo amarre M-6x13		5									
17	Z273042	Terminal box		1									
	Q232040	Arandela plana A-6		10									
	Q262040	Arandela muelle A-6		10									
	Q162040	Tuerca exagonal M-6		10									
18	Z273054	Junta lateral inferior terminal box		1									

MOD.	LAVAVAJILLAS ARRASTRE COMPACTO	ZONA	PARTE ELECTRICA	PLANO	C-1609

ITEM	CODIGO	DENOMINACION	TEXTO	FI -200 W									NOTAS
19	Z273055	Junta frontal inferior terminal box		2									
20	Z273005	Conmutador de funciones		1									
	Z602906	Casquillo distanciador		2									
	Q041324	Tornillo avellanado M-4x25		2									
21	Z273060	Termometro NSF (calderin acl.)		1									
22	Z273060	Termometro NSF (cuba lavado)		1									
23	R663046	Junta conmutador		1									
24	R663062	Boton de mando completo		1									
25	R693056	Piloto ambar		2									
26	Z273061	Embellecedor adhesivo FI-200 W		1									
27	Z273063	Frente cuadro electrico		1									
	Q162040	Tuerca exagonal M-6		4									
	Q262040	Arandela muelle A-6		4									
28	Z273050	Junta frente cuadro electrico		1									
s/n	Z273048	Junta trasera cuadro electrico		1									
29	Z273044	Soporte guia contactor (bornes)		1									
	Q302022	Arandela plana Ø 16xØ 6x1,2		4									
	Q262040	Arandela muelle A-6		4									
	Q162040	Tuerca exagonal M-6		4									
	R663055	Guia contactor (bornes) L=120		1									
	Q419005	Remache tubular Ø4x8		2									
	R143011	Borne fases 70 gris		3									
	Z103035	Borne tierra 35 Verde - amarillo		1									
	Z683096	Tope final		1									
30	3715510	Canaleta unex 60x60x77 L=430		2									
	3715510	Canaleta unex 60x60x77 L=240		2									
31	Q162040	Tuerca exagonal M-6		8									
32	Q262040	Arandela muelle A-6		8									
33	Z313042	Soporte cuadro electrico		1									

MOD.	LAVAVAJILLAS ARRASTRE COMPACTO	ZONA	PARTE ELECTRICA	PLANO	C-1609

ITEM	CODIGO	DENOMINACION	TEXTO	FI -200 W									NOTAS
34	X183011	Contactor (resistencia tanque)		1									
35	X183011	Contactor (resistencias calderin)		3									
36	R073005	Bornas portafusibles		2									
	Z273059	Cartucho fusible 5 A.		2									
	Z103029	Bornes (detergente y tensoactivo)		6									
	Z263303	Tope final		2									
37	Z213007	Contactor (puerta)		1									
38	R693009	Guia contactor L=250		2									
	Z123019	Guia contactor L=175		3									
	R663055	Guia contactor L=120		2									
	Q419005	Remache tubular Ø4x8		14									
39	3715520	Canaleta unex 60x30x77 L=280		1									
	3715520	Canaleta unex 60x30x77 L=520		1									
	3715520	Canaleta unex 60x30x77 L=150		2									
40	Z213007	Contactor (bomba lavado)		1									
41	Z683087	Contactor (aclarado)		1									
42	Z213007	Contactor (avance 1)		1									
43	Z213007	Contactor (avance 2)		1									
44	R143011	Borne fases 70 gris		3									
	R673010	Borne neutro 35 azul		1									
	Z103035	Borne tierra 35 Verde - amarillo		1									
	Z683096	Tope final		1									

MOD.	LAVAVAJILLAS ARRASTRE COMPACTO		ZONA	VARIOS						PLANO	C-1609	
ITEM	CODIGO	DENOMINACION	TEXTO	FI -200 W								NOTAS
s/n	Z273016	Micro fin de carrera		1								
	Z276112	Folleto de instrucciones W		1								
	Z273058	Esquema electrico adhesivo W		1								Plano HC-17756
	Z313070	Leyenda esquemas electricos		1								Plano HC-17259
	Z273034	Esquema electrico de montaje		1								Plano HD-16280
	Z273056	Instalacion electrica base		1								
	Z273057	Instalacion electrica calderin		1								
	Z273032	Instalacion electrica velocidad II		1								
	Z718416	Cableado electrovalvula W		1								
	X033027	Racord QUICK		2								
	3712600	Tubo PG-11 (L=300)		1								
	X033028	Contratuerca		1								

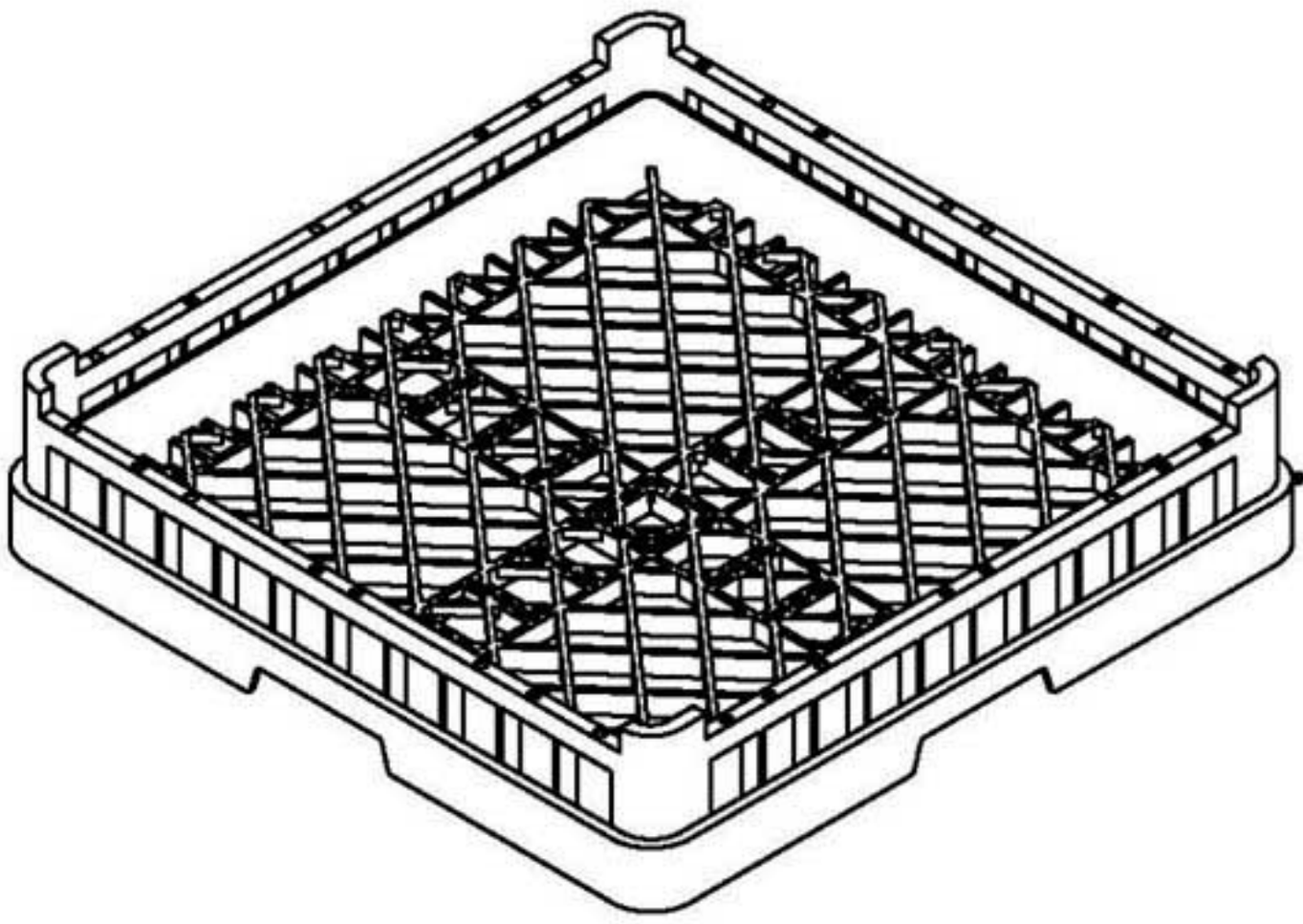

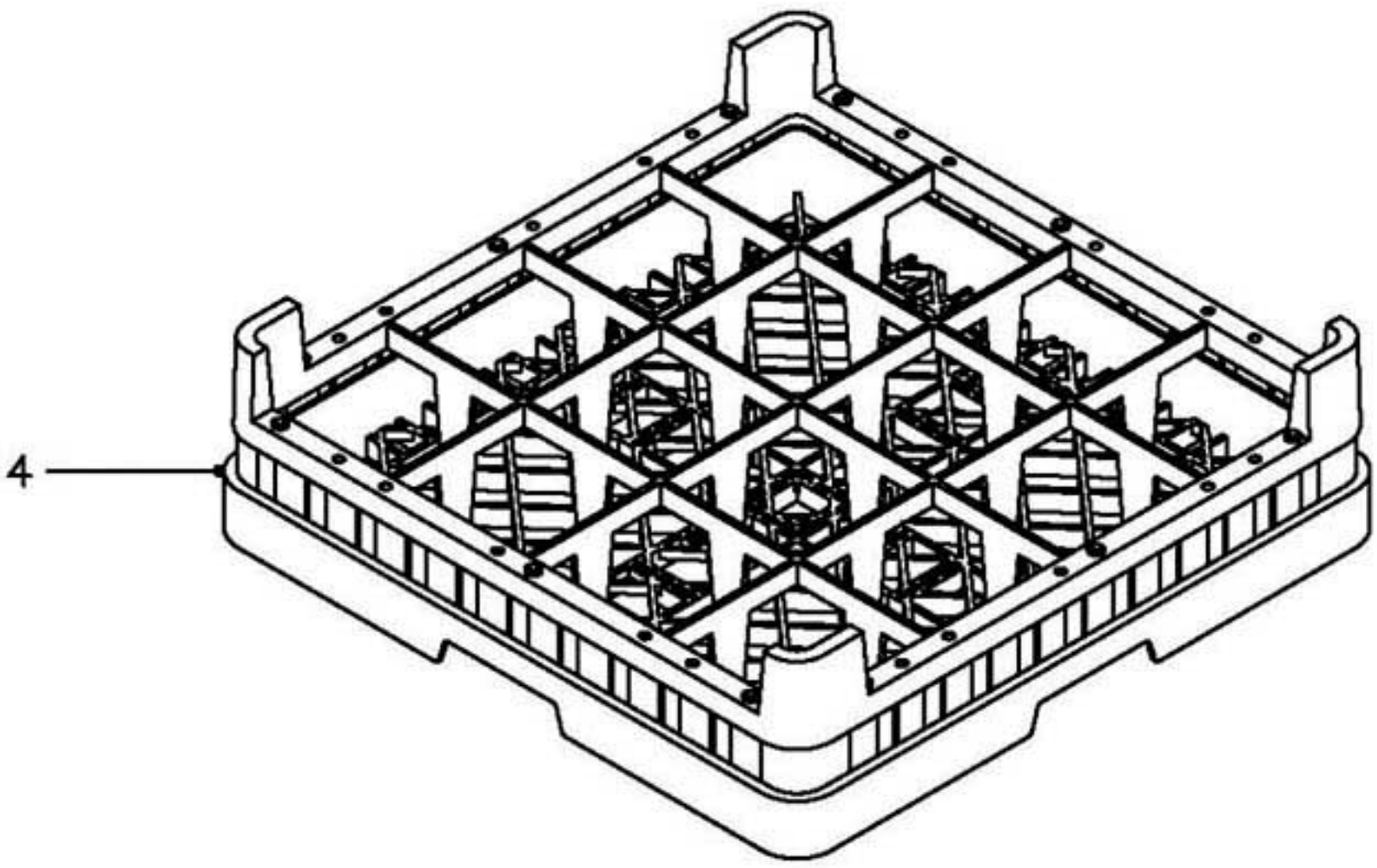

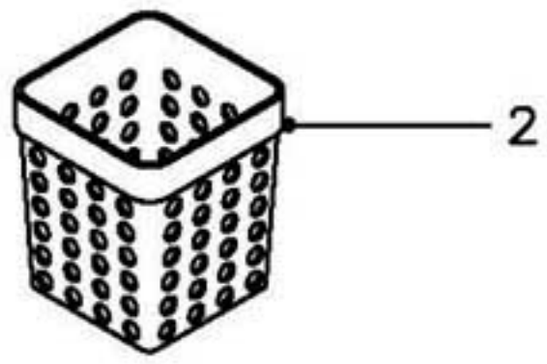

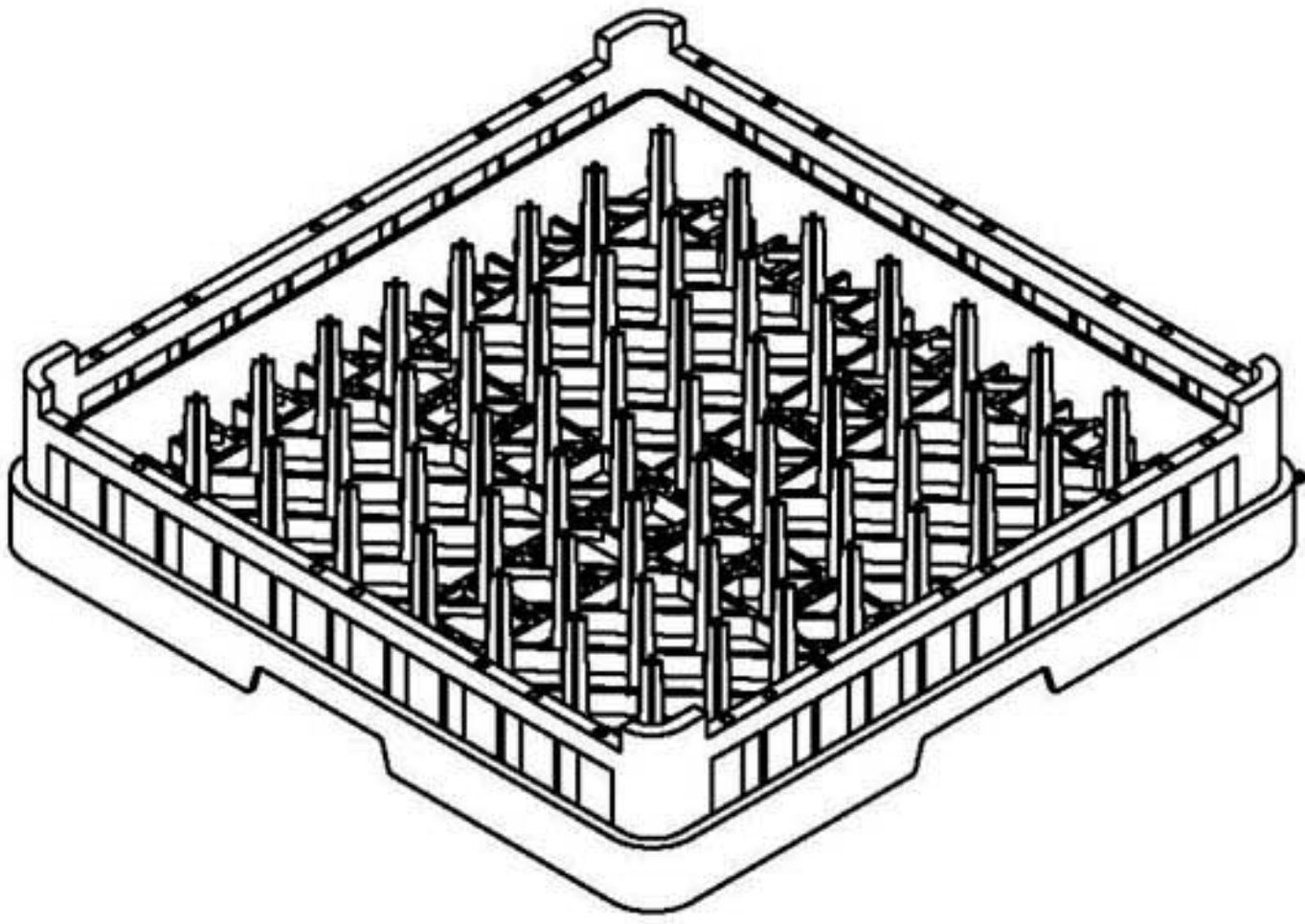

N plano	Firma	Fecha	Aparato	Lamina	
C–1610		12–2004	LAVAVAJILLAS ARRASTRE COMPACTO CESTILLOS	10	Fagor Industrial S.Coop. Oñate

MOD.	LAVAVAJILLAS ARRASTRE COMPACTO	ZONA	CESTILLOS	PLANO	C-1610

ITEM	CODIGO	DENOMINACION	TEXTO	FI -160	FI -200	ECO -160	ECO -200	FI -200 W					NOTAS
1	Z655301	Cestillo base CT-10		2	2	2	2	-					
2	Z655314	Cestillo cubiertos		10	10	10	10	10					
3	Z655302	Cestillo platos CP-16-18		2	2	2	2	2					
4	Z655316	Cestillo vasos CV-16-105		1	1	1	1	1					

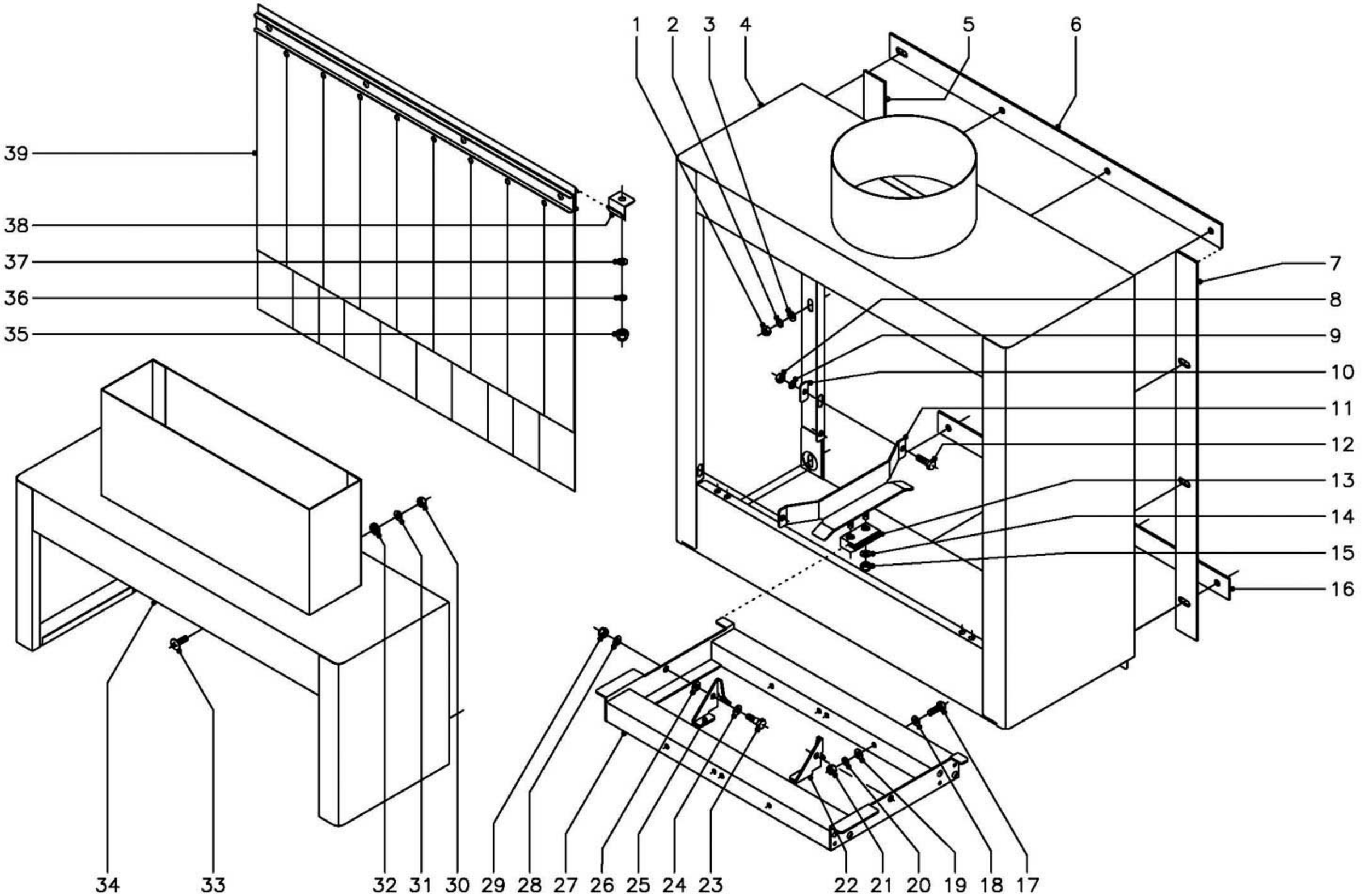

N plano	Firma	Fecha	Aparato	Lamina	
C–1611		12–2004	LAVAVAJILLAS ARRASTRE COMPACTO TUNEL ASPIRADOR VAHOS	11	Fagor Industrial S.Coop. FAGOR Oñate

MOD.	LAVAVAJILLAS ARRASTRE COMPACTO	ZONA	TUNEL ASPIRADOR VAHOS	PLANO	C-1611

ITEM	CODIGO	DENOMINACION	TEXTO	FI y ECO -160	FI y ECO -200	FI -200 W							NOTAS
1	Q162040	Tuerca exagonal M-6		12	12	-							
2	Q262040	Arandela muelle A-6		12	12	-							
3	Q302022	Arandela plana Ø 16xØ 6x1,2		12	12	-							
4	Z276501	Tunel aspirador de vahos		1	1	-							
5	Z276208	Junta lateral		1	1	1							
6	Z276206	Junta superior		1	1	1							
7	Z276208	Junta lateral		1	1	1							
8	Q162040	Tuerca exagonal M-6		4	4	-							
9	Q262040	Arandela muelle A-6		4	4	-							
10	Z310341	Arandela rectangular		4	4	-							
11	Z276211	Guia entrada-salida		2	2	-							
12	Q012042	Tornillo exagonal M-6x15		4	4	-							
13	Z275075	Deslizamiento guias		2	2	-							
14	Q232040	Arandela plana A-6		4	4	-							
15	Q222012	Tuerca autoblocante M-6		4	4	-							
16	Z276207	Junta inferior		1	1	-							
17	Q012042	Tornillo exagonal M-6x15		2	2	-							
18	Q232050	Arandela plana A-8		2	2	-							
19	Q232050	Arandela plana A-8		2	2	-							
20	Q262040	Arandela muelle A-6		2	2	-							
21	Q222012	Tuerca autoblocante M-6		2	2	-							
22	Z275077	Uña arrastre izquierdo		1	1	-							
23	Q152046	Tornillo exagonal con cuello M-6		2	2	-							
24	Q232050	Arandela plana A-8		2	2	-							
25	Z275078	Uña arrastre derecha		1	1	-							
26	Q232050	Arandela plana A-8		2	2	-							
27	Z276221	Soporte uñas entrada		1	1	-							
28	Q232040	Arandela plana A-6		2	2	-							
29	Q222012	Tuerca autoblocante M-6		2	2	-							

MOD.	LAVAVAJILLAS ARRASTRE COMPACTO	ZONA	TUNEL ASPIRADOR VAHOS	PLANO	C-1611

ITEM	CODIGO	DENOMINACION	TEXTO	FI y ECO -160	FI y ECO -200	FI -200 W							NOTAS
30	Q162040	Tuerca exagonal M-6		-	-	6							
31	Q302022	Arandela plana Ø 16xØ 6x1,2		-	-	6							
32	Q308002	Arandela dubo A-6		-	-	6							
33	Q152017	Tornillo amarre M-6x13		-	-	6							
34	Z276293	Tunel aspirador vahos W completo		-	-	1							
35	Q212031	Tuerca sombrerete M-5		2	2	-							
36	Q262030	Arandela muelle A-5		2	2	-							
37	Q232040	Arandela plana A-6		2	2	-							
38	Z270326	Sujecion cortina		2	2	-							
39	Z276419	Cortina exterior completa		2	2	-							

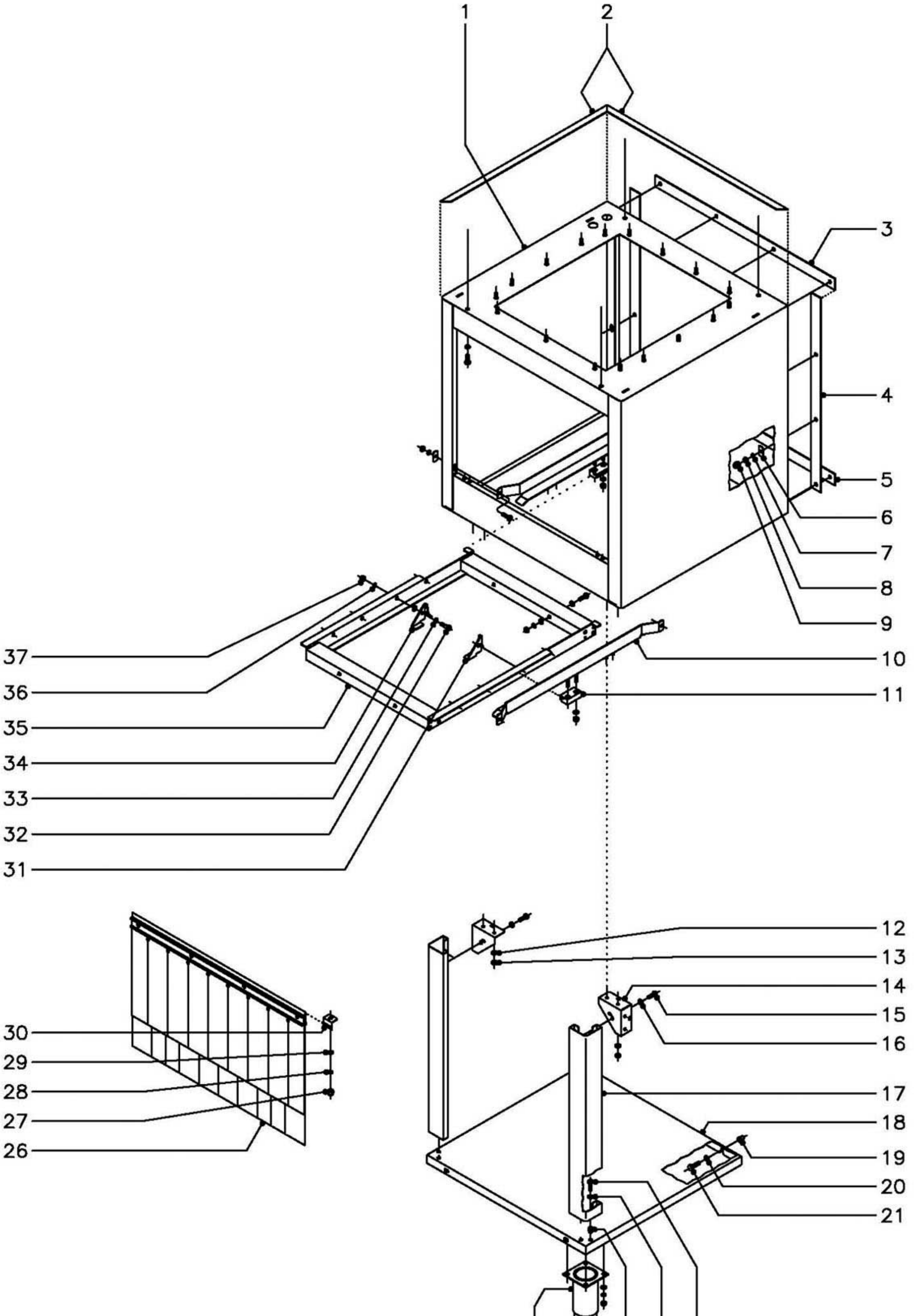

N plano	Firma	Fecha	Aparato	Lamina	
C–1612		12–2004	LAVAVAJILLAS ARRASTRE COMPACTO TUNEL CONDENSADOR DE VAHOS	12	Fagor Industrial S.Coop. Oñate

MOD.	LAVAVAJILLAS ARRASTRE COMPACTO	ZONA	TUNEL CONDENSADOR DE VAHOS	PLANO	C-1612

ITEM	CODIGO	DENOMINACION	TEXTO	TUNEL CONDENSADOR									NOTAS
1	Z276732	Tunel condensador vahos		1									
	Q262040	Arandela muelle A-6		4									
	Q012042	Tornillo exagonal M-6x15		4									
2	Z270334	Perfil junta autoadhesiva		4									
3	Z276206	Junta superior		1									
4	Z276208	Junta lateral		2									
5	Z276207	Junta inferior		1									
6	Z310341	Arandela rectangular		14									
7	Q262040	Arandela muelle A-6		14									
8	Q162040	Tuerca exagonal M-6		14									
9	Q212040	Tuerca sombrerete M-6		14									
10	Z276704	Guia condensador		2									
	Q012042	Tornillo exagonal M-6x15		4									
	Z310341	Arandela rectangular		4									
	Q262040	Arandela muelle A-6		4									
	Q162040	Tuerca exagonal M-6		4									
11	Z275075	Deslizamiento guias		2									
	Q232040	Arandela plana A-6		4									
	Q222012	Tuerca autoblocante M-6		4									
12	Q262040	Arandela muelle A-6		4									
13	Q162040	Tuerca exagonal M-6		4									
14	Z276354	Amarre pata		2									
15	Q012031	Tornillo exagonal M-5x10		4									
16	Q262030	Arandela muelle A-5		4									
17	Z276395	Pata tunel secado y condensador		2									
18	Z276398	Bandeja tunel secado y condensad.		1									
19	Q221342	Remache exagonal M-5		2									
20	Q232040	Arandela plana A-6		2									
21	Q012031	Tornillo exagonal M-5x10		2									

MOD.	LAVAVAJILLAS ARRASTRE COMPACTO	ZONA	TUNEL CONDENSADOR DE VAHOS	PLANO	C-1612

ITEM	CODIGO	DENOMINACION	TEXTO	TUNEL CONDENSADOR									NOTAS
22	Q012031	Tornillo exagonal M-5x10		4									
23	Q262030	Arandela muelle A-5		4									
24	Q221342	Remache exagonal M-5		4									
25	X260151	Pata regulable		2									
	Q232030	Arandela plana A-5		8									
	Q262030	Arandela muelle A-5		8									
	Q162030	Tuerca exagonal M-5		8									
26	Z276429	Cortina interior completa		1									
27	Q212031	Tuerca sombrerete M-5		2									
28	Q262030	Arandela muelle A-5		2									
29	Q232040	Arandela plana A-6		2									
30	Z270326	Sujecion cortina		2									
31	Z275077	Uña arrastre izquierda		4									
32	Q152046	Tornillo exagonal con cuello M-6x15		8									
33	Q232050	Arandela plana A-8		16									
34	Z275078	Uña arrastre derecha		4									
35	Z276311	Soporte uñas		1									
	Q012042	Tornillo exagonal M-6x15		2							Amarre soportes de uñas entre si		
	Q232050	Arandela plana A-8		4							Amarre soportes de uñas entre si		
	Q262040	Arandela muelle A-6		2							Amarre soportes de uñas entre si		
	Q222012	Tuerca autoblocante M-6		2							Amarre soportes de uñas entre si		
36	Q262040	Arandela muelle A-6		8									
37	Q222012	Tuerca autoblocante M-6		8									

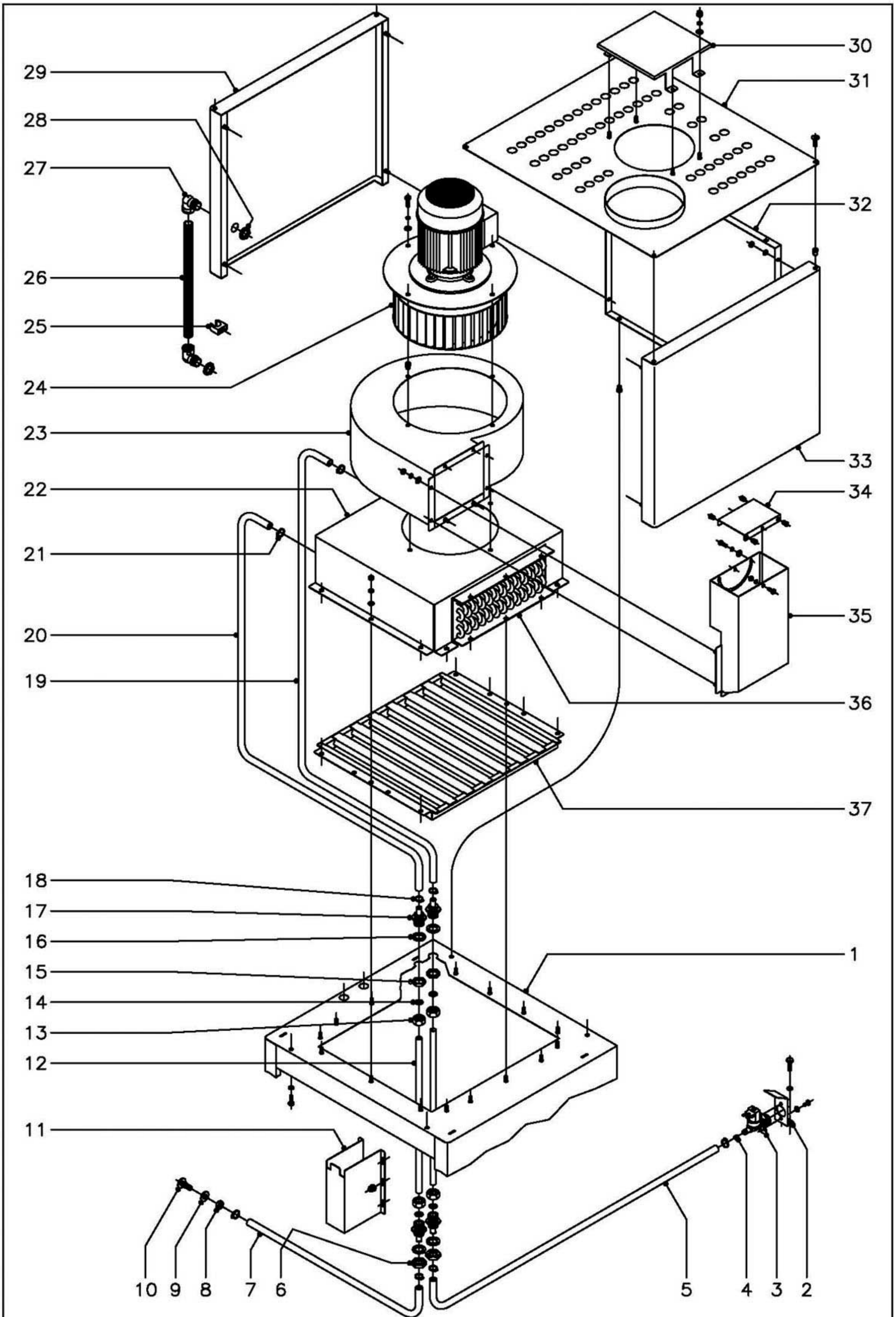

N plano	Firma	Fecha	Aparato	Lamina	
C–1613		12–2004	LAVAVAJILLAS ARRASTRE COMPACTO CONDENSADOR DE VAHOS	13	Fagor Industrial S.Coop. Oñate

MOD.	LAVAVAJILLAS ARRASTRE COMPACTO	ZONA	CONDENSADOR DE VAHOS	PLANO	C-1613

ITEM	CODIGO	DENOMINACION	TEXTO	CONDENSADOR DE VAHOS									NOTAS
1	Z276732	Tunel condensador vahos		1									
	Q012042	Tornillo exagonal M-6x15		4							Amarre tunel a laterales cubierta		
	Q262040	Arandela muelle A-6		4							Amarre tunel a laterales cubierta		
	Q221343	Remache exagonal M-6		4							Amarre tunel a laterales cubierta		
2	Z201101	Escuadra amarre electrovalvula		1									
	Q012042	Tornillo exagonal M-6x15		2									
	Q262040	Arandela muelle A-6		2									
3	Z701135	Electrovalvula simple		1									
	Q032021	Tornillo alomado M-4x10		2									
	Q242020	Arandela abanico A-4		2									
4	P443042	Regulador caudal 3 l./min.		1									
5	3676900	Tubo de goma Ø 17xØ 10x3000		1									Toma de agua
6	Q223023	Tuerca exagonal 5/8"		2									
7	3676900	Tubo de goma Ø 17xØ 10x3000		1							Empalme a manguera desagüe		
8	Q223013	Tuerca exagonal M-12		1							Empalme a manguera desagüe		
9	Z600908	Arandela plana Ø26xØ12,5x2		1							Empalme a manguera desagüe		
10	Z600907	Toma de presion		1							Empalme a manguera desagüe		
11	Z276772	Cubierta		1									
	Q212031	Tuerca sombrerete M-5		6									
12	Z276761	Tubo empalme		2									
13	Q223108	Tuerca M-24x2,5		4									
14	Q307063	Junta torica Ø19,35xØ12,29xØ3,53		4									
15	Q223031	Tuerca exagonal M-24x2,5		2									
16	Q307032	Arandela junta Ø 32xØ 21x3		4									
17	Z271901	Pasamuros		4									
18	Q881302	Abrazadera 12 - 20		6									
19	3676900	Tubo entrad.serpen.Ø17xØ10x560		1									
20	3676900	Tubo salida serpen.Ø17xØ10x300		1									
21	Q881302	Abrazadera 12 - 20		2									

MOD.	LAVAVAJILLAS ARRASTRE COMPACTO	ZONA	CONDENSADOR DE VAHOS	PLANO	C-1613

ITEM	CODIGO	DENOMINACION	TEXTO	CONDENSADOR DE VAHOS									NOTAS
22	Z276741	Cubierta bateria serpentin		1									
	Q232040	Arandela plana A-6		12									Amarre cubierta a tunel
	Q262040	Arandela muelle A-6		12									Amarre cubierta a tunel
	Q162040	Tuerca exagonal M-6		12									Amarre cubierta a tunel
23	Z276742	Cubierta ventola		1									
24	Z276760	Ventilador centrifugo		1									
	Q012042	Tornillo exagonal M-6x15		8									
	Q262040	Arandela muelle A-6		8									
	Q302022	Arandela plana Ø16xØ6x1,2		8									
	Q221343	Remache exagonal M-6		8									
25	Z316354	Abrazadera de presion		2									
26	3712300	Tubo plastico Ø 29xØ 23x950		1									
27	Z703006	Racord 90º		2									
28	R023025	Contratuerca		2									
29	Z276752	Posterior cubierta		1									
30	Z276759	Cubierta motor		1									
	Q302022	Arandela plana Ø16xØ6x1,2		4									
	Q262040	Arandela muelle A-6		4									
	Q212040	Tuerca sombrerete M-6		4									
31	Z276756	Tapa cubierta		1									
	Q152017	Tornillo amarre M-6x13		4									
	Q221343	Remache exagonal M-6		4									
32	Z276751	Lateral cubierta		2									
	Q262040	Arandela muelle A-6		8									
	Q162040	Tuerca exagonal M-6		8									
33	Z276342	Anterior de cubierta		1									
34	Z276755	Regulador salida aire		1									
	Q152047	Tornillo cilindrico con cuello M-5		2									Amarre regulador a salida
	Q262030	Arandela muelle A-5		2									Amarre regulador a salida

MOD.	LAVAVAJILLAS ARRASTRE COMPACTO		ZONA	CONDENSADOR DE VAHOS							PLANO	C-1613
ITEM	CODIGO	DENOMINACION	TEXTO	CONDENSADOR DE VAHOS								NOTAS
	Q162030	Tuerca exagonal M-5		2							Amarre regulador a salida	
	Q222011	Remache exagonal M-5		4							Fijacion regulacion caudal	
	Q302022	Arandela plana Ø16xØ6x1,2		1							Fijacion regulacion caudal	
	Q262030	Arandela muelle A-5		1							Fijacion regulacion caudal	
	Q012032	Tornillo exagonal M-5x15		1							Fijacion regulacion caudal	
35	Z276746	Salida aire completa		1								
	Q232040	Arandela plana A-6		8								
	Q262040	Arandela muelle A-6		8								
	Q162040	Tuerca exagonal M-6		8								
36	Z276762	Bateria completa		1								
	Q232040	Arandela plana A-6		12								
	Q262040	Arandela muelle A-6		12								
	Q162040	Tuerca exagonal M-6		12								
	Q012042	Tornillo exagonal M-6x15		6								
37	Z276734	Rejilla aspiracion vahos completa		1								
s/n	Z316702	Cableado condensador		1								

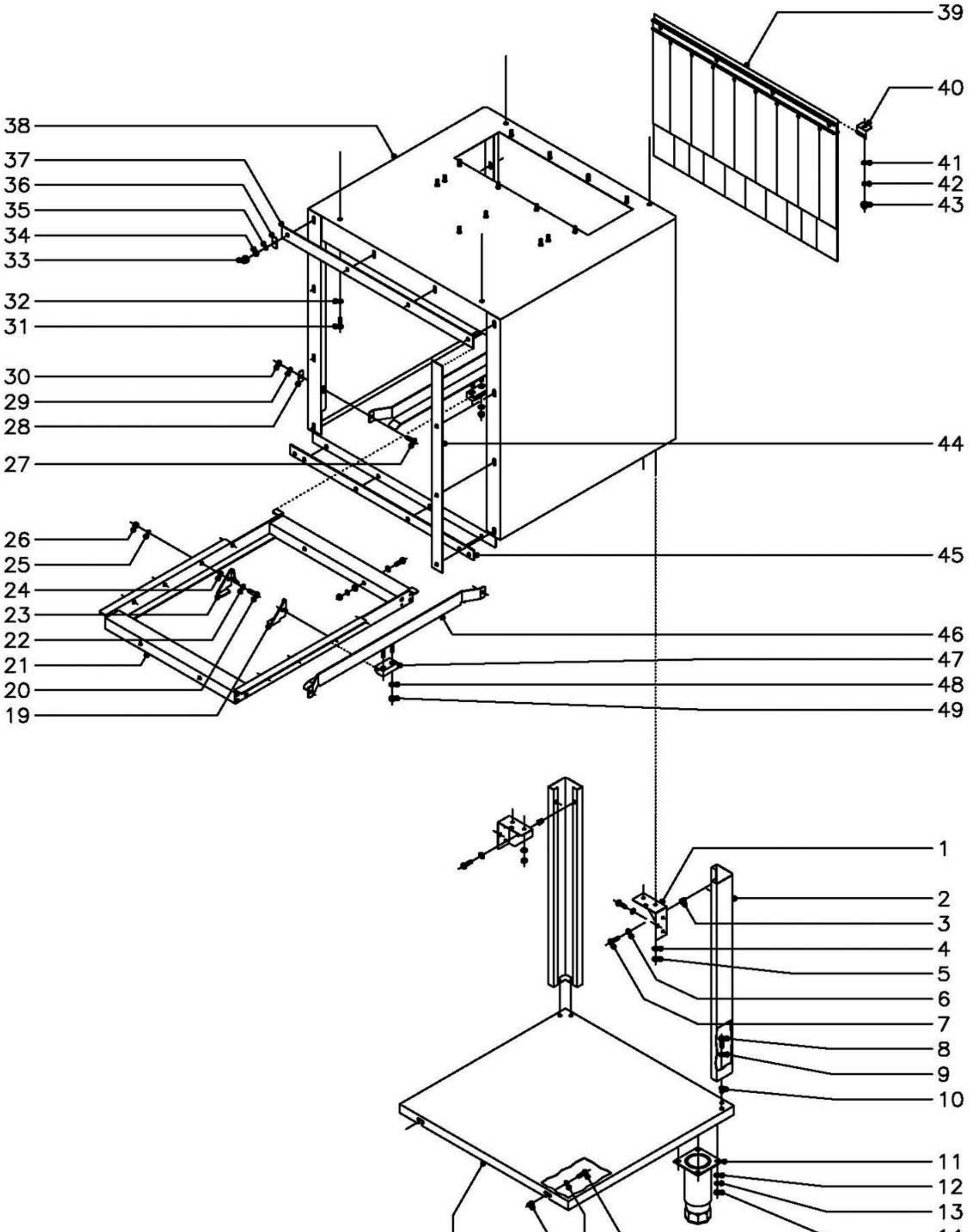

N plano	Firma	Fecha	Aparato	Lamina	
C–1614		12–2004	LAVAVAJILLAS ARRASTRE COMPACTO TUNEL DE SECADO (600)	14	Fagor Industrial S.Coop. FAGOR Oñate

MOD.	LAVAVAJILLAS ARRASTRE COMPACTO	ZONA	TUNEL DE SECADO (600)	PLANO	C-1614

ITEM	CODIGO	DENOMINACION	TEXTO	TUNEL DE SECADO 600									NOTAS
1	Z276354	Amarre pata		2									
2	Z276395	Pata tunel secado y condensador		2									
3	Q221342	Remache exagonal M-5		4									
4	Q262040	Arandela muelle A-6		4									
5	Q162040	Tuerca exagonal M-6		4									
6	Q242030	Arandela abanico A-5		4									
7	Q012031	Tornillo exagonal M-5x10		4									
8	Q012031	Tornillo exagonal M-5x10		4									
9	Q242030	Arandela abanico A-5		4									
10	Q221342	Remache exagonal M-5		4									
11	X260151	Pata regulable		2									
12	Q232030	Arandela plana A-5		8									
13	Q262030	Arandela muelle A-5		8									
14	Q162030	Tuerca exagonal M-5		8									
15	Q012031	Tornillo exagonal M-5x10		2									
16	Q232040	Arandela plana A-6		2									
17	Q221342	Remache exagonal M-5		2									
18	Z276398	Bandeja tunel secado y condensad.		1									
19	Z275077	Uña arrastre izquierda		4									
20	Q152046	Tornillo exag. con cuello M-6x15		8									
21	Z276311	Soporte uñas		1									
	Q012042	Tornillo exagonal M-6x15		2						Amarre soportes de uñas entre si			
	Q232050	Arandela plana A-8		4						Amarre soportes de uñas entre si			
	Q262040	Arandela muelle A-6		2						Amarre soportes de uñas entre si			
	Q222012	Tuerca autoblocante M-6		2						Amarre soportes de uñas entre si			
22	Q232050	Arandela plana A-8		8									
23	Z275078	Uña arrastre derecha		4									
24	Q232050	Arandela plana A-8		8									
25	Q262040	Arandela muelle A-6		8									

MOD.	LAVAVAJILLAS ARRASTRE COMPACTO	ZONA	TUNEL DE SECADO (600)	PLANO	C-1614

ITEM	CODIGO	DENOMINACION	TEXTO	TUNEL DE SECADO 600									NOTAS
26	Q222012	Tuerca autoblocante M-6		8									
27	Q012042	Tornillo exagonal M-6x15		4									
28	Z310341	Arandela rectangular		4									
29	Q262040	Arandela muelle A-6		4									
30	Q162040	Tuerca exagonal M-6		4									
31	Q012042	Tornillo exagonal M-6x15		4									
32	Q262040	Arandela muelle A-6		4									
33	Q212040	Tuerca sombrerete M-6		14									
34	Q162040	Tuerca exagonal M-6		14									
35	Q262040	Arandela muelle A-6		14									
36	Z310341	Arandela rectangular		14									
37	Z276206	Junta superior		1									
38	Z276301	Tunel de secado		1									
39	Z276429	Cortina interior completa		1									
40	Z270326	Sujecion cortina		2									
41	Q232040	Arandela plana A-6		2									
42	Q262030	Arandela muelle A-5		2									
43	Q212031	Tuerca sombrerete M-5		2									
44	Z276208	Junta lateral		2									
45	Z276207	Junta inferior		1									
46	Z276304	Guia secado		2									
47	Z275075	Deslizamiento guias		2									
48	Q232040	Arandela plana A-6		4									
49	Q222012	Tuerca autoblocante M-6		4									

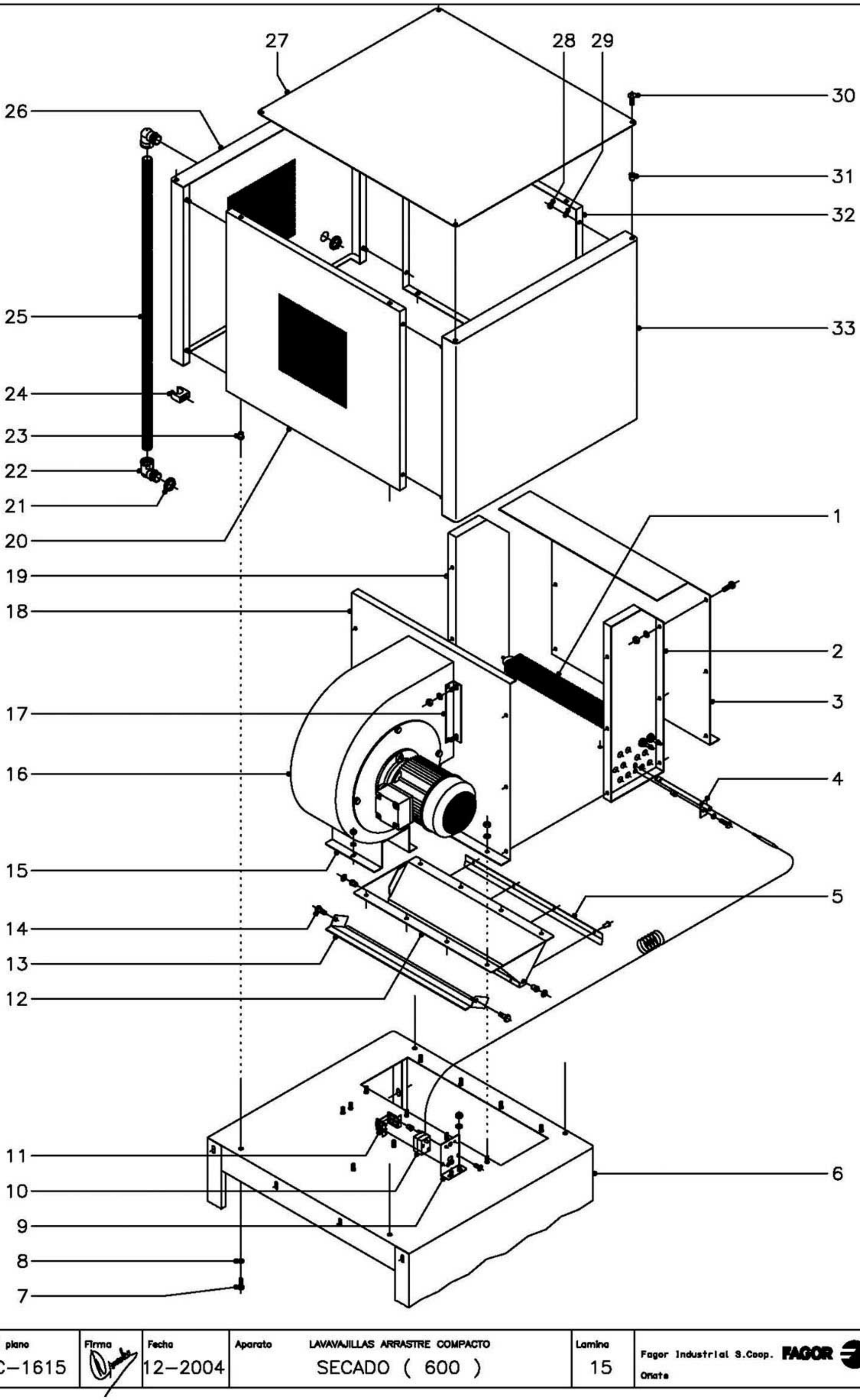

N plano	Firma	Fecha	Aparato	Lamina	
C–1615		12–2004	LAVAVAJILLAS ARRASTRE COMPACTO SECADO (600)	15	Fagor Industrial S.Coop. Oñate

MOD.	LAVAVAJILLAS ARRASTRE COMPACTO		ZONA	SECADO (600)							PLANO	C-1615	
ITEM	CODIGO	DENOMINACION	TEXTO	SECADO 600									NOTAS
1	Z276391	Resistencia aletas 1500 W. 230 V.		6									
2	Z276329	Frontal caja resistencias		1									
3	Z276326	Lateral izquierdo caja resistencias		1									
	Q012042	Tornillo exagonal M-6x15		14									
	Q262040	Arandela muelle A-6		14									
	Q162040	Tuerca exagonal M-6		14									
4	Z276331	Vaina para bulbo termostato		1									
	Q012042	Tornillo exagonal M-6x15		1									
	Q262040	Arandela muelle A-6		1									
	Q221343	Remache exagonal M-6		1									
5	Z276325	Suplemento secado		1									
	Q412000	Remache tubular Ø4xØ8		4									
6	Z276301	Tunel de secado		1									
7	Q012042	Tornillo exagonal M-6x15		4									
8	Q262040	Arandela muelle A-6		4									
9	Z203047	Soporte termostato		1									
	Q232040	Arandela plana A-6		2									
	Q162040	Tuerca exagonal M-6		2									
10	Z213014	Termostato limitador		1									
11	Z203060	Amarre limitador		1									
	Q221341	Remache exagonal M-4		2									
	Q152024	Tornillo avellanado M-4x8		2									
12	Z276315	Salida secado completa		1									
13	Z276318	Tapa salida secado		1									
14	Q152046	Tornillo exagonal con cuello M-6		2									
	Q302022	Arandela plana Ø16xØ6x1,2		2									
	Q221343	Remache exagonal M-6		2									
15	Z276394	Soporte ventilador		1									
	Q262040	Arandela muelle A-6		2									

MOD.	LAVAVAJILLAS ARRASTRE COMPACTO		ZONA	SECADO (600)							PLANO	C-1615	
ITEM	CODIGO	DENOMINACION	TEXTO	SECADO 600									NOTAS
	Q162040	Tuerca exagonal M-6		2									
16	Z316412	Ventilador centrifugo		1									
17	Z276375	Amarre ventilador escuadra		2									
	Q262040	Arandela muelle A-6		4									
	Q162040	Tuerca exagonal M-6		4									
18	Z276376	Lateral derecho caja resistencias		1									
	Q262040	Arandela muelle A-6		8									
	Q162040	Tuerca exagonal M-6		8									
19	Z276330	Posterior caja resistencias		1									
20	Z276345	Lateral cubierta interior		1									
21	R023025	Contratuerca		2									
22	Z703006	Racord 90º		2									
23	Q221343	Remache exagonal M-6		4									
24	Z316354	Abrazadera de presion		2									
25	3712300	Tubo plastico Ø 29xØ 23x950		1									
26	Z276361	Posterior cubierta		1									
27	Z276346	Tapa superior de cubierta		1									
28	Q162040	Tuerca exagonal M-6		8									
29	Q262040	Arandela muelle A-6		8									
30	Q152017	Tornillo amarre M-6x13		4									
31	Q221343	Remache exagonal M-6		4									
32	Z276751	Lateral cubierta exterior		1									
33	Z276342	Anterior de cubierta		1									
s/n	Z316381	Cableado secado		1									
s/n	Z316382	Cableado auxiliar secado		1									

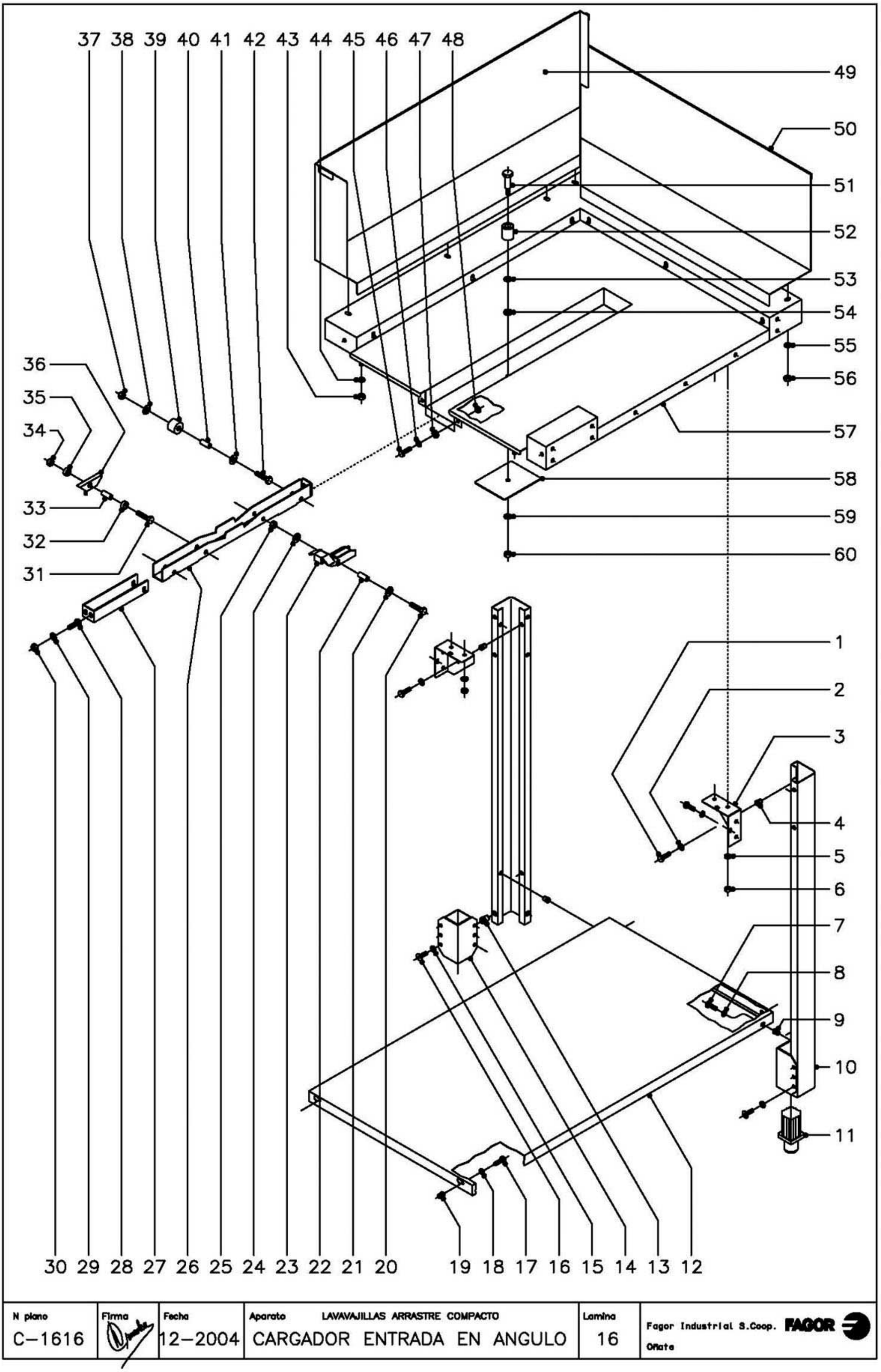

N plano	Firma	Fecha	Aparato	Lamina	
C–1616		12–2004	LAVAVAJILLAS ARRASTRE COMPACTO CARGADOR ENTRADA EN ANGULO	16	Fagor Industrial S.Coop. FAGOR Oñate

MOD.	LAVAVAJILLAS DE ARRASTRE	ZONA	CARGADOR ENTRADA EN ANGULO 90º	PLANO	C-1616

ITEM	CODIGO	DENOMINACION	TEXTO	CARGADOR ENTRADA 90° DERECHA	CARGADOR ENTRADA 90° IZQUIERDA								NOTAS
1	Q012031	Tornillo exagonal M-5x10		4	4								
2	Q242030	Arandela abanico A-5		4	4								
3	Z276354	Amarre pata		2	2								
4	Q221342	Remache exagonal M-5		4	4								
5	Q242040	Arandela abanico A-6		4	4								
6	Q162040	Tuerca exagonal M-6		4	4								
7	Q012031	Tornillo exagonal M-5x10		4	4								
8	Q242030	Arandela abanico A-5		4	4								
9	Q221342	Remache exagonal M-5		4	4								
10	Z272505	Pata		2	2								
11	R675610	Pata regulable		2	2								
12	Z272506	Bandeja inferior		1	1						Con modulo de entrada		
12	Z296301	Bandeja inferior		1	1						Con condensador de vahos		
13	Q221343	Remache exagonal M-6		4	4								
14	Z282516	Regulador pata		2	2								
15	Q232040	Arandela plana A-6		4	4								
16	Q152017	Tornillo amarre M-6x13		4	4								
17	Q012031	Tornillo exagonal M-5x10		2	2								
18	Q242030	Arandela abanico A-5		2	2								
19	Q221342	Remache exagonal M-5		2	2								
20	Q012046	Tornillo exagonal M-6x40		1	1								
21	Q232050	Arandela plana A-8		1	1								
22	Z105058	Eje separador		1	1								
23	Z102537	Uña 90º		1	1								
24	Q232050	Arandela plana A-8		1	1								
25	Q222012	Tuerca autoblocante M-6		1	1								
26	Z102536	Carro arrastre		1	1								
27	Z272528	Horquilla		1	1								
28	Q012042	Tornillo exagonal M-6x15		2	2								

MOD.	LAVAVAJILLAS DE ARRASTRE	ZONA	CARGADOR ENTRADA EN ANGULO 90º	PLANO	C-1616

ITEM	CODIGO	DENOMINACION	TEXTO	CARGADOR ENTRADA 90º DERECHA	CARGADOR ENTRADA 90º IZQUIERDA								NOTAS
29	Q232040	Arandela plana A-6		2	2								
30	Q222012	Tuerca autoblocante M-6		2	2								
31	Q012046	Tornillo exagonal M-6x40		1	1								
32	Z105059	Casquillo separador		1	1								
33	Z105058	Eje separador		1	1								
34	Q222012	Tuerca autoblocante M-6		1	1								
35	Z105059	Casquillo separador		1	1								
36	Z105060	Uña arrastre		1	1								
37	Q222012	Tuerca autoblocante M-6		2	2								
38	Q232050	Arandela plana A-8		2	2								
39	Z105057	Rodillo		2	2								
40	Z105058	Eje separador		2	2								
41	Q232050	Arandela plana A-8		2	2								
42	Q012046	Tornillo exagonal M-6x40		2	2								
43	Q162040	Tuerca exagonal M-6		2	2								
44	Q242040	Arandela abanico A-6		2	2								
45	Q012042	Tornillo exagonal M-6x15		4	4								
46	Q232040	Arandela plana A-6		4	4								
47	Q308002	Arandela dubo A-6		4	4								
48	Q222012	Tuerca autoblocante M-6		4	4								
49	Z282542	Peto 90º derecha posterior		1	-								
s/n	Z282532	Peto 90º izquierda posterior		-	1								
50	Z282544	Peto 90º derecha lateral		1	-								
s/n	Z282534	Peto 90º izquierda lateral		-	1								
51	Q102548	Tornillo coginete		1	1								
52	Z102549	Rodillo		1	1								
53	Q232050	Arandela plana A-8		1	1								
54	Q308000	Arandela dubo A-8		1	1								
55	Q242040	Arandela abanico A-6		13	13								

MOD.	LAVAVAJILLAS DE ARRASTRE	ZONA	CARGADOR ENTRADA EN ANGULO 90º	PLANO	C-1616

ITEM	CODIGO	DENOMINACION	TEXTO	CARGADOR ENTRADA 90º DERECHA	CARGADOR ENTRADA 90º IZQUIERDA								NOTAS
56	Q162040	Tuerca exagonal M-6		13	13								
57	Z282540	Mesa entrada 90º derecha		1	-								
s/n	Z282530	Mesa entrada 90º izquierda		-	1								
58	Z102534	Placa refuerzo (caldeado a mesa)		1	1								
59	Q232050	Arandela plana A-8		1	1								
60	Q162050	Tuerca exagonal M-8		2	2								

FI-160 FI-160T FI-200 FI-200H

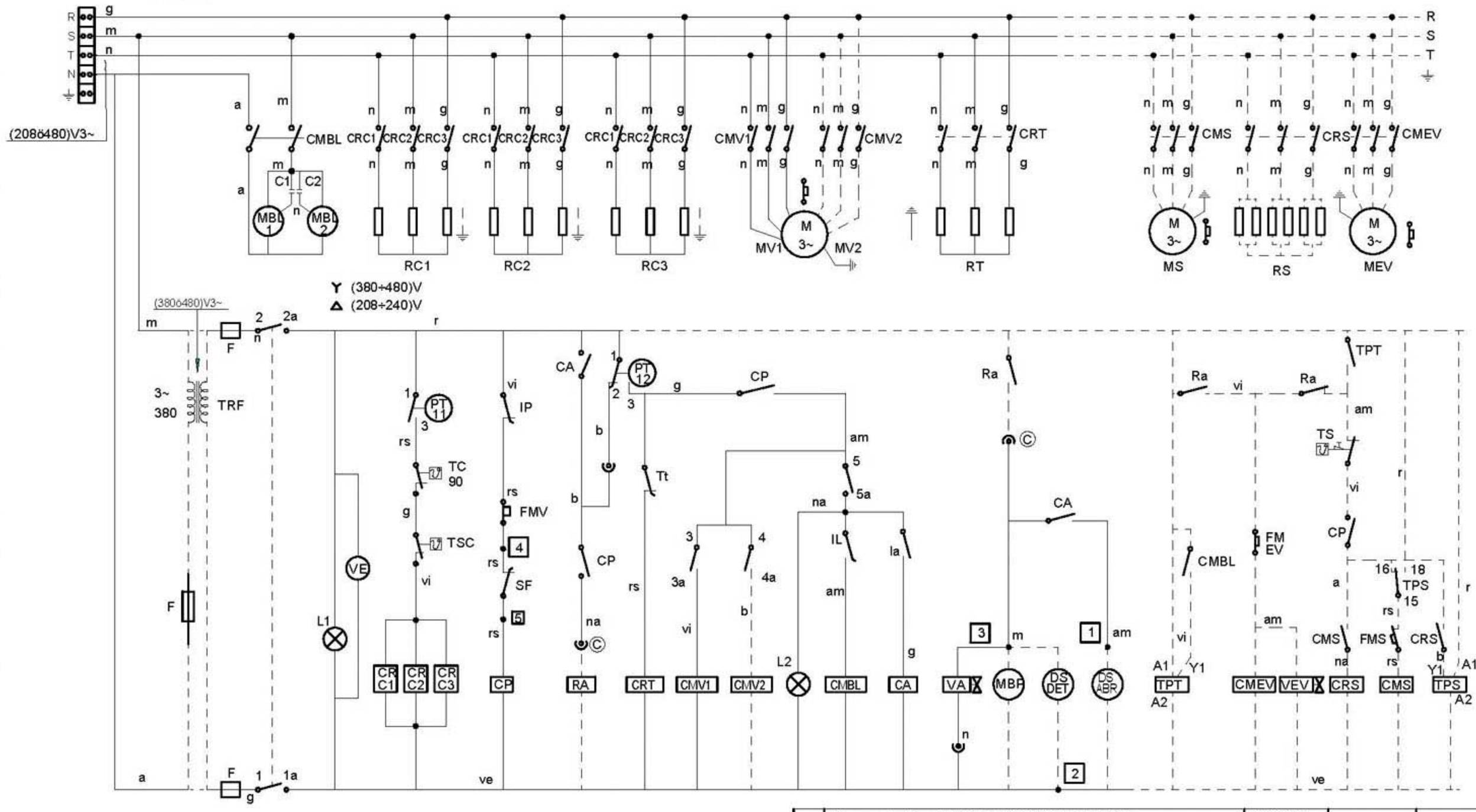

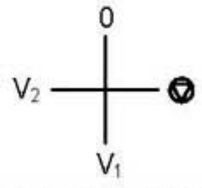

IG	1 1a	2 2a	3 3a	4 4a	5 5a	6 6a
0						
▽	X	X				
V1	X	X	X		X	X
V2	X	X		X	X	X

CODIGO COLORES - CODE DES COULEURS - COLOUR CODE - FARBE CODE - CODICE DI COLORE

n = Negro-Noir-Black-Schwarz-Nero
a = Azul-Bleu-Blue-Blau-Blu
r = Rojo-Rouge-Red-Red-Rot-Rosso
b = Blanco-Blanc-White-Blank-Bianco
g = Gris-Gris-Grey-Gran-Grigio
m = Marron-Marron-Brown-Braun-Marrone
na = Naranja-Orange-Orange-Orange-Arancio
vi = Violeta-Violette-Violet-Viole-Violetta
ve = Verde-Vert-Green-Grün-Verde
rs = Rosa-Rose-Pink-Rose-Roseo
am = Amarillo-Jaune-Yellow-Gelb-Giallo
am/ve = Amarillo-Verde/Jaune-Vert/Yellow-Green/Gelb-Grün/Giallo-Verde

	Esquema teórico FI-160, FI-160T, FI-200, FI-200H	Z-273018	
Nº	Pieza	Nº Clasificacion	Acabado
Nº	Modificacion / Propuesta de / Fecha		Tolerancias generales
(1)	Introducir Ⓒ / Maillo / 31-1-02		<5± : 5–25± : 25–50± : 50–100± : >100± : ∝±

	Firma	Fecha
Dibujado	S. N.	2-2-01
Proyectado		
Comprobado		

FAGOR

Fagor Industrial,Koop.Elk, Mugatua

Mecanizado superficial

Escala

LAVAVAJILLAS

Plano hau ez dateke erabil ez bertzta gure baimentz gabe

Plano numero HC-17294 -1

Sustituye al Nº HD-16214

Sustituido por

ECO-160 ECO-160T ECO-200 ECO-200H

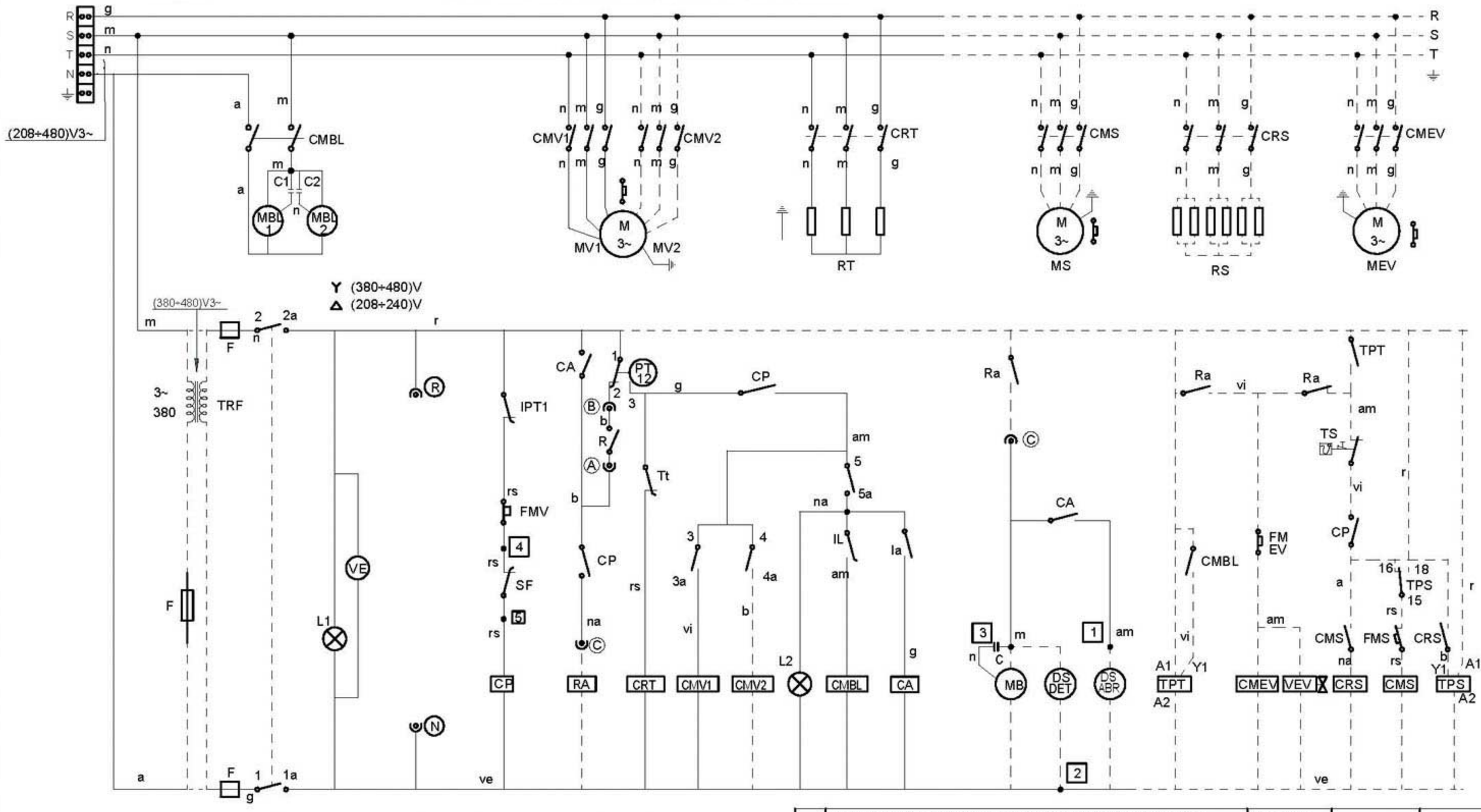

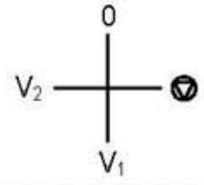

IG	1 1a	2 2a	3 3a	4 4a	5 5a	6 6a
0						
▽	X	X				
V_1	X	X	X		X	X
V_2	X	X		X	X	X

CODIGO COLORES - CODE DES COULEURS - COLOUR CODE - FARBE CODE - CODICE DI COLORE

n = Negro-Noir-Black-Schwarz-Nero
a = Azul-Bleu-Blue-Blau-Blu
r = Rojo-Rouge-Red-Rot-Rosso
b = Blanco-Blanc-White-Blank-Bianco
g = Gris-Gris-Grey-Gran-Grigio
m = Marron-Marron-Brown-Braun-Marrone
na = Naranja-Orange-Orange-Orange-Arancio
vi = Violeta-Violette-Violet-Viole-Violetta
ve = Verde-Vert-Green-Grün-Verde
rs = Rosa-Rose-Pink-Rose-Roseo
am = Amarillo-Jaune-Yellow-Gelb-Giallo
am/ve = Amarillo-Verde/Jaune-Vert/Yellow-Green/Gelb-Grün/Giallo-Verde

	Esquema teórico ECO-160, ECO-160T, ECO-200, ECO-200H		Z-283020	
Nº	Pieza		Nº Clasificacion	Acabado
Nº	Modificacion	Propuesta de	Fecha	Tolerancias generales
(1)	Introducir (A) (B) (C)	Maillo	1-2-2002	<5± : 5–25± : 25–50± : 50–100± : >100± : ∝±

	Firma	Fecha
Dibujado	S. N.	28-2-01
Proyectado		
Comprobado		

FAGOR

Fagor Industrial,Koop.Elk, Mugatua

Mecanizado superficial

Escala

LAVAVAJILLAS

Plano hau ez dateke erabil ez bertzela gure baimenik gabe

Plano numero HC-17304 -1

Sustituye al Nº HD-16215

Sustituido por

FI-200 W

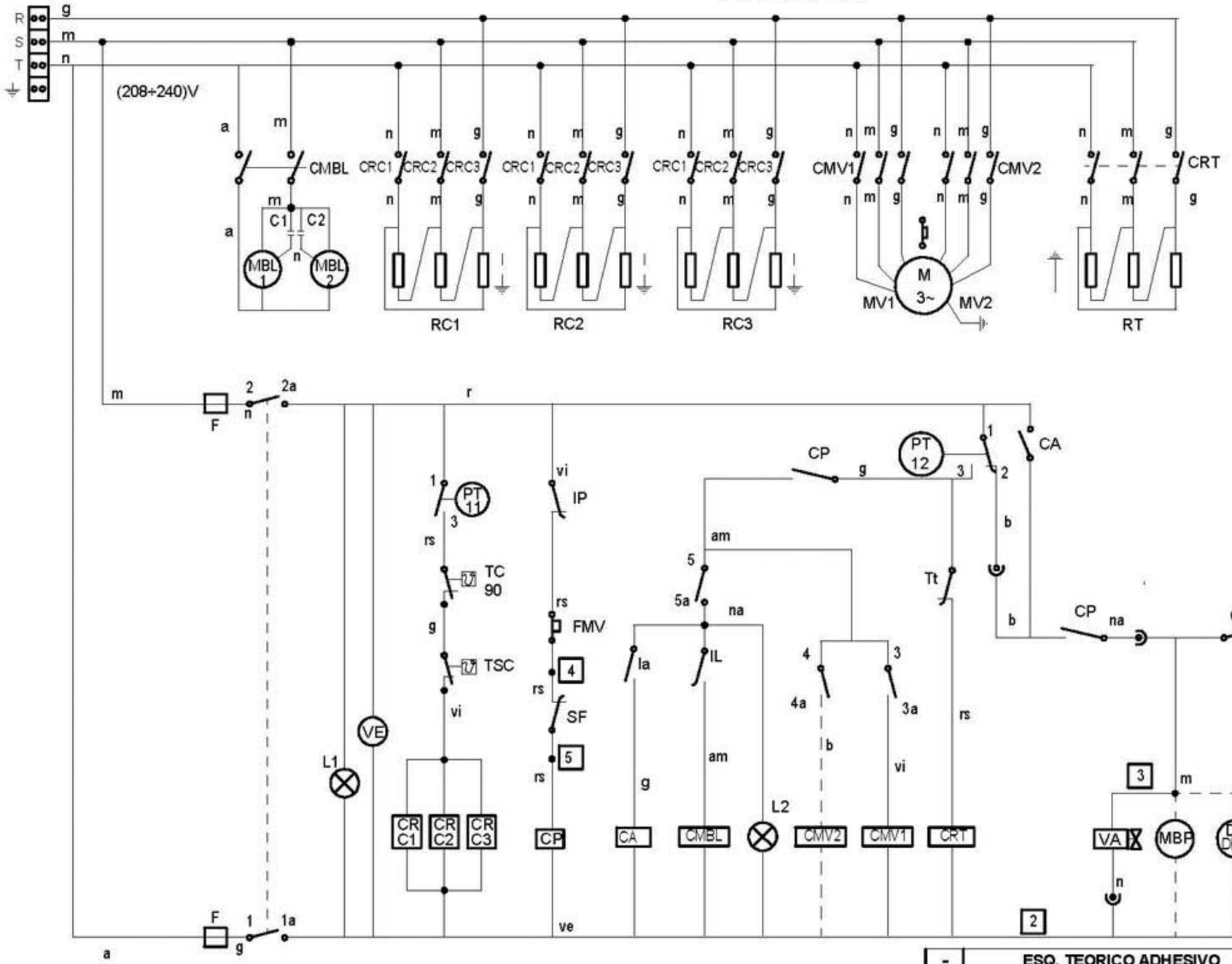

CODIGO COLORES - COLOUR CODE

n = Negro - Black
a = Azul - Blue
r = Rojo - Red
b = Blanco White
g = Gris - Grey
m = Marron - Brown
na = Naranja - Orange
vi = Violeta - Violet
ve = Verde - Green
rs = Rosa - Pink
am = Amarillo - Yellow
am/ve = Amarillo/Verde - Yellow/Green

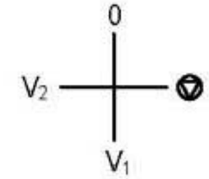

IG	1 1a	2 2a	3 3a	4 4a	5 5a	6 6a
0						
⏚	X	X				
V1	X	X	X		X	X
V2	X	X		X	X	X

Z273058000

-	ESQ. TEORICO ADHESIVO	-	-	Z273058000	
Zk./Nº	Pieza	Cant.	Materiala/Material	Klas. zk/Nº Clas.	Gainazal akabera/Tratamiento
Zk./Nº	Aldaketa/Modificaciones		Nork proposatua/Propuesta de	Data/Fecha	Perdoi orokorrak Tolerancias generales
-	-		-	-	
-	-		-	-	< 5 ± 0.2 / 50 ÷ 100 ± 0.8
-	-		-	-	5 ÷ 25 ± 0.4 / >100 ± 1
-	-		-	-	25 ÷ 50 ± 0.6 / α ± 1º
-	-		-	-	

	Sinadura/Firma	Data/Fecha		Gainazal perdoia Mecanizado superficial
Marraztua/Dibujado	mmaillo	2004-07-08	FAGOR	—
Proiektatua/Proyectado	mmaillo	2004-07-08	Fagor Industrial,Koop.Elk, Mugatua	
Egiaztatua/Comprobado	ENERITZ	2004-07-23		

Eskala/Escala: **2:1**

LAVAVAJILLAS

Plano hau ezin daiteke erabili, ez berriztatu, gure baimenik gabe.

Plano Zk./Plano Nº: HC-17756

- Zk. ord. du
- Zk.gaitik ord.

ESPANOL	FRANÇAIS	ENGLISH	DEUTSCH	ITALIANO
Ⓐ Ⓑ = Puntos de conexion con R	Points de conexion R	Conecction point with R	Anschlusspunkte mit R	Punti di collegamento con R
Ⓒ = Puntos de conex.160/200 sin secado ni condensador	Points de conexion 160/200 sans sechege ni condensateur	Connection points 160/200 without drying nor condenser	Anschlusspunkte 160/200 weder ohne Trocknung noch Kondensator	Punti di collegamento 160/200 senza asciugatura né condensatore
C,C1,C2 = Condensador	Condensateur	Condenser	Kondensator	Condensatore
CA = Rele auxiliar aclarado	Relais auxilier rinçage	Rinse auxiliary relay	Hilfsrelais Spülen	Rele ausiliario risciacquo
CMBL 1/2/3 = Contactor bomba lavado 1/2/3	Contacteur pompe lavage 1/2/3	Wash pump contactor 1/2/3	Kontaktschütz Waschpumpe 1/2/3	Contattore pompa lavaggio 1/2/3
CMBPL = Contactor bomba prelavado	Contacteur pompe prelavage	Pre-Wash pump contactor	Kontaktschütz Vorwaschpumpe	Contattore pompa prelavaggio
CMEV = Contactor motor extractor	Contacteur moteur extracteur	Exhaust motor contactor	Kontaktschütz Abzugsmotor	Contattore motore estrattore
CMS = Contactor motor secado	Contacteur moteur sechage	Drying motor contactor	Kontaktschütz Trocknungsmotor	Contattore motore asciugatura
CMV 1/2 = Contactor avance 1/2	Contacteur avance 1/2	Advance contactor 1/2	Kontaktschütz Vorlauf 1/2	Contattore avanzamento 1/2
CMREC = Contactor motor recuperador	Contacteur moteur recuperateur	Motor recover contactor	Kontaktschütz Rekuperatormotor	Contattore motore recuperatore
CRC 11/12/13/21/22 = Contactor calentamiento calderin	Contacteur chauf. surchauffeur	Boiler heating contactor	Kontaktschütz Boilerheizung	Contattore riscaldamento boiler
CRS = Contactor resistencia secado	Contacteur resistances sechage	Drying heating element contactor	Kontaktschütz Trocknungsheizwiderstand	Contattore resistenza asciugatura
CRTA = Contactor calentamiento aclarado	Contacteur chaufage rinçage	Rinse heating contactor	Kontaktschütz Spülheizung	Contattore riscaldamento risciacquo
CRT2 = Contactor calentamiento tanque 2	Contacteur chaufage cuve 2	Tank heating contactor 2	Kontaktschütz Heizung Tank 2	Contattore riscaldamento serbatoio 2
CRT11/12 = Contactor calentamiento tanque 1	Contacteur chaufage cuve 1	Tank heating contactor 1	Kontaktschütz Heizung Tank 1	Contattore riscaldamento serbatoio 1
CP = Rele puerta	Relais porte	Door relay	Türrelais	Rele porta
DS.ABR = Dosificador abrillantador	Dosseur de tensoactif	Rinse doser	Dosierer Glanzmittel	Dosatore brillantante
DS.DET.= Dosificador detergente	Dosseur de detergent	Detergent doser	Dosierer Spülmittel	Dosatore detersivo
F = Fusible	Fusible	Fuse	Sicherung	Fusibile
FMEV = Rele termico motor extractor	Relais termique moteur extracteur	Thermic switch exhaust motor relay	Thermorelais Abzugsmotor	Rele termico motore estrattore
FML1/2/3 = S. Termico bomba lavado 1/2/3	S. Termique pompe lavage 1/2/3	Thermic switch pump 1/2/3	Thermoschalter Waschpumpe 1/2/3	Rele termico pompa lavaggio 1/2/3
FMS = Rele termico motor secado	Relais termique moteur sechage	Drying motor thermic relay	Thermorelais Trocknungsmotor	Rele termico motore asciugatura
FMREC = Rele termico motor recuperador	Relais termique moteur recuperateur	Thermic switch recover motor	Thermorelais Rekuperatormotor	Contattore motore recuperatore
FMV = S. Termica motor avance	S. Termica moteur avance	Thermic switch rack pulling motor	Thermoschalter Vorlaufmotor	Rele termico motore avanzamento
Ia = Micro aclarado	Micro rinçage	Rinse microswitch	Mikroschalter Spülen	Microinterruttore risciacquo
IG = Interruptor general	Interrupteur general	Main switch	Hauptschalter	Interruttore generale
IL = Micro lavado	Micro lavage	Wash microswitch	Mikroschalter Waschen	Microinterruttore lavaggio
Im1/2/3 = Pulsador de marcha	Bouton marche	On pushbutton	Betriebstaster	Bottone di avvio
IPA = Micro puerta aclarado	Micro porte rinçage	Rinse door microswitch	Mikroschalter Tür Spülen	Microinterruttore porta risciacquo
IP1/2/3 = Pulsador de parada	Bouton arrêt	Off pushbutton	Aus-Taster	Bottone di arresto
IPPL = Micro puerta prelavado	Micro porte prelavage	Pre-wash door microswitch	Mikroschalter Tür Vorwaschen	Microinterruttore porta prelavaggio
IPT1/2/3 = Micro puerta tanque 1/2/3	Micro porte cuve 1/2/3	Tank door microswitch 1/2/3	Mikroschalter Tür Tank 1/2/3	Microinterruttore porta serbatoio 1/2/3
L1 = Piloto de encendido	Voyant funcionement	Operation light	Betriebsanzeigelampe	Spia accensione
L2 = Piloto marcha	Voyant demarrage	Start light	Startanzeigelampe	Spia avvio
MB = Bomba de llenado y aclarado	Pompe remplissage rinçage	Fill and rinse pump	Füll-und Spülpumpe	Pompa di riempimento e risciacquo
MBA = Bomba aclarado	Pompe rinçage	Rinse pump	Spülpumpe	Pompa risciacquo
MBL1/2/3 = Bomba lavado 1/2/3	Pompe lavage 1/2/3	Wash pump 1/2/3	Waschpumpe 1/2/3	Pompa lavaggio 1/2/3
MBP = Bomba de presion	Pompe de pression	Pressure pump	Druckpumpe	Pompa a pressione
MBPL = Bomba prelavado	Pompe prelavage	Pre-wash pump	Vorwaschpumpe	Pompa prelavaggio
MEV = Motor extractor vahos	Moteur extracteur vapeur	Exhaust steam motor	Motor Dampfabzug	Motore estrazione vapore
MREC = Motor recuperador	Moteur recuperateur	Recover motor	Rekuperatormotor	Motore recuperatore
MS = Motor secado	Moteur sechage	Drying motor	Trocknungsmotor	Motore asciugatura
MV = Motor avance	Moteur avance	Motor advance	Vorlaufmotor	Motore avanzamento
Pa = Presostato aclarado	Pressostat rinçage	Rinse level switch	Druckregler Spülen	Pressostato risciacquo
PE1/2 = Parada de emergencia	Arrêt d´urgence	Emergency stop	Not-Aus	Arresto di emergenza
PPL = Presostato prelavado	Pressostat prelavage	Pre-wash level switch	Druckregler Vorwaschen	Pressostato prelavaggio
PT11 = Presostato lavado 1 calentamiento	Pressostat lavage 1 chauffage	Wash level 1 and heating switch	Druckregler Waschstufe 1 Heizen	Pressostato lavaggio 1 riscaldamento
PT12 = Presostato lavado 1 llenado	Pressostat lavage 1 remplissage	Wash level 1 and fill switch	Druckregler Waschstufe 1 Füllen	Pressostato lavaggio 1 riempimento
PT21 = Presostato lavado 2 calentamiento	Pressostat lavage 2 chauffage	Wash level 2 and heating switch	Druckregler Waschstufe 2 Heizen	Pressostato lavaggio 2 riscaldamento
PT2/PT22 = Presostato lavado 2 llenado	Pressostat lavage 2 remplissage	Wash level 2 and fill switch	Druckregler Waschstufe 2 Füllen	Pressostato lavaggio 2 riempimento
PT3 = Presostato lavado 3 llenado	Pressostat lavage 3 remplissage	Wash 3 fill pressostat	Druckwächter Spülgang 3 Füllvorgang	Pressostato lavaggio 3 riempimento
R = Rele de Generador A.C.	Relais du Generateur	Generator rele	Relais Generator	Rele Generator
Ⓡ Ⓝ = Toma de alimentacion Generador A.C.	Alimentation generateur	Water heater feeding	Stromversorgungsanschluss Generator	Alimentazione generatore
Ra = Rele auxiliar aclarado y llenado	Relais auxilier rinçage remplissage	Rinse and fill auxiliary relay	Hilfsrelais Spülen und Füllen	Rele ausiliario risciacquo e riempimento
RC11/12/13/21/22 = Resistencia calderin	Resistance surchauffeur	Boiler heating element	Boilerheizwiderstand	Resistenza boiler
RS = Resistencia secado	Resistance sechage	Drying heating element	Heizwiderstand Trocknen	Resistenza asciugatura
RTA = Resistencia calentamiento aclarado	Resistance chauffage rinçage	Rinse heating heater	Heizwiderstand Spülen	Resistenza riscaldamento risciacquo
RT2 = Resistencia tanque 2	Resistance cuve 2	Tank heater 2	Heizwiderstand Tank 2	Resistenza serbatoio 2
RT11/12 = Resistencia tanque 1	Resistance cuve 1	Tank heater 1	Heizwiderstand Tank 1	Resistenza serbatoio 1
SF = Micro fin recorrido	Micro fin de coourse	Safety end switch	Mikroschalter Zyklusende	Microinterruttore finecorsa
TA = Termostato aclarado	Thermostat de rinçage	Rinse thermostat	Thermostat zum Spülen	Termostato risciacquo
TC,1/2 = Termostato calderin	Thermostat surchauffeur	Boiler thermostat	Thermostat kessel	Termostato boiler
TPA = Temporizador Aclarado	Temporisateur rinçage	Rinsing timer	Zeitschaltuhr Spülgang	Timer risciacquo
TPT = Temporizador inicio	Temporisateur demarrage	Start timer	Start-Timer	Timer avvio
TPS = Temporizador secado	Temporisateur sechage	Drying timer	Trocknungs-Timer	Timer asciugatura
TREC = Termostato recuperador	Thermostate recuperateur	Recover thermostat	Rekuperator-Timer	Termostato recuperatore
TRF = Transformador	Transformateur	Trasformer	Transformator	Trasformatore
TS = Termostato secado	Thermostat sechage	Drying thermostat	Trocknungsthermostat	Termostato asciugatura
TSC,1/2 = Limitador calderin	Thermostat limiteur surchauffeur	Boiler Hi-limit thermostat	Grenzthermostat Boiler	Termostato limitatore boiler
Tt1/2 = Termostato tanque 1/2	Thermostat cuve 1/2	Tank thermostat 1/2	Thermostat Tank 1/2	Termostato serbatoio 1/2
VA = Electrovalvula llenado y aclarado	Electrovanne remplissage rinçage	Fill and rinse valve	Elektroventil Füllen und Spülen	Elettrovalvola riempimento e risciacquo
VE = Ventilador cuadro electrico	Ventilateur tableau electrique	Switchboard fan	Schalttafelventilator	Ventilatore quadro elettrico
VEV = Electrovalvula condensacion vahos	Electrovanne condenseur vapeur	Exhaust condenser solenoide valve	Elektroventil Dampfkondensation	Elettrovalvola condensazione vapore
VL1/2 = Electrovalvula llenado tanque	Electrovanne remplissage cuve	Tank fill valve	Elektroventil Tankfüllung	Elettrovalvola riempimento serbatoio
VG = Electrovalvula general	Electrovanne general	Main valve	Hauptelektroventil	Elettrovalvola generale
VREC = Electrovalvula salida	Electrovanne demarrage	Outlet solenoide valve	Ausgangselectroventil	Elettrovalvola uscita

LEYENDA

COMPACTO, MODULAR Y CINTA.

Z-313070

HC-17259 - 2

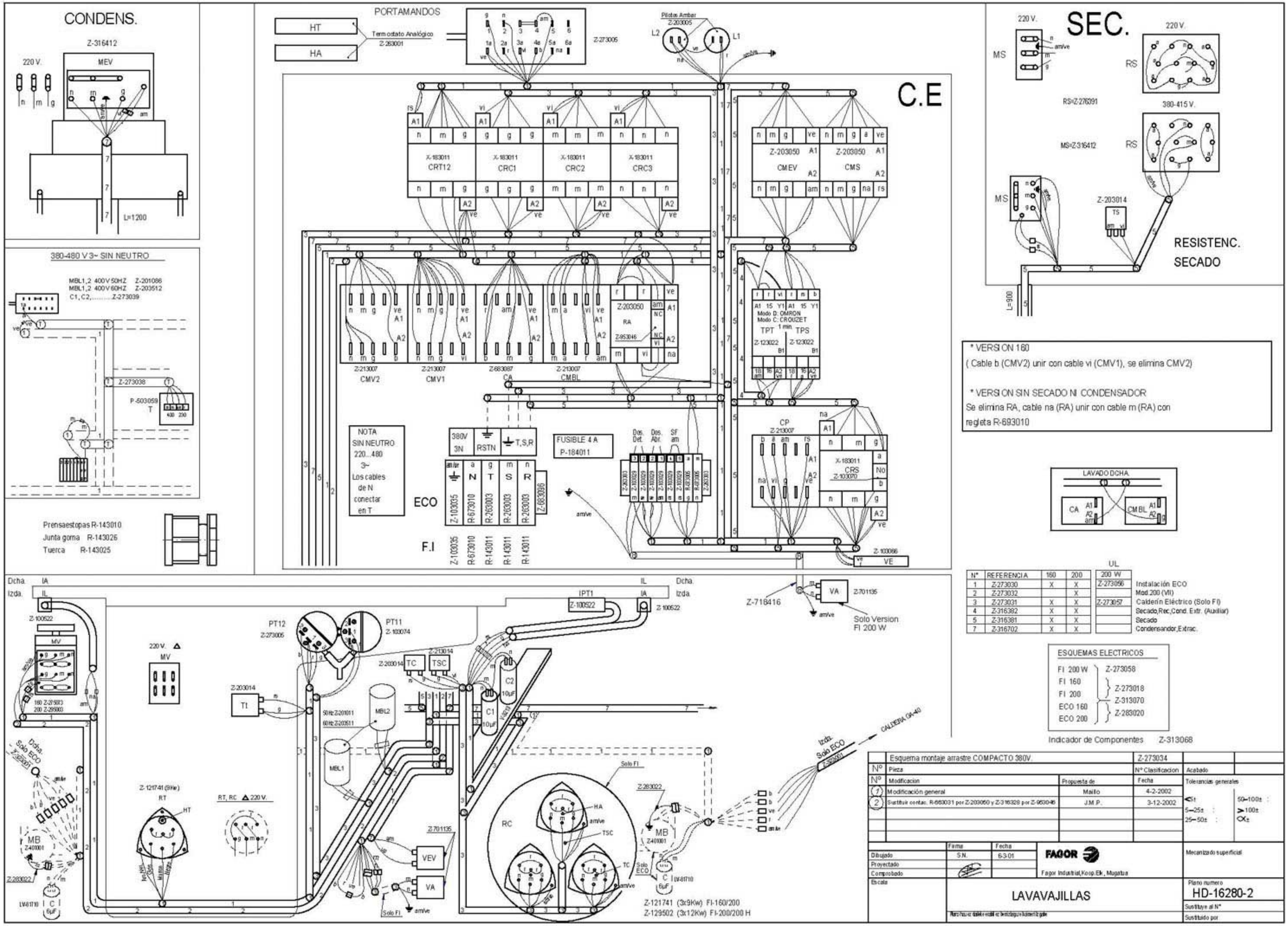

Nº	REFERENCIA	160	200	UL 200 W	
1	Z-273030	X	X	Z-273056	Instalación ECO
2	Z-273032		X		Mod.200 (VII)
3	Z-273031	X	X	Z-273057	Calderín Eléctrico (Solo FI)
4	Z-316382	X	X		Secado,Rec,Cond. Extr. (Auxiliar)
5	Z-316381	X	X		Secado
7	Z-316702	X	X		Condensador,Extrac.

ESQUEMAS ELECTRICOS

FI 200 W	Z-273058
FI 160	Z-273018
FI 200	Z-313070
ECO 160	Z-283020
ECO 200	

Indicador de Componentes Z-313068