Sarten Basculante
Sauteuse Basculante
Tilting Bratt Pan
Kippbratpfannen
Brasiera

GAMA 900

Modelos:

SBG 9-10	SBE 9-10
SBG 9-10 S	SBE 9-10 S
SBG 9-10 I	SBE 9-10 I
SBG 9-10 I S	SBE 9-10 I S
SBG 9-10 M	SBE 9-10 M
SBG 9-10 M S	SBE 9-10 M S
SBG 9-10 I M	SBE 9-10 I M
SBG 9-10 I M S	SBE 9-10 I M S
SBG 9-15I M	SBE 9-15I M
SBG 9-15 I M S	SBE 9-15 I M S

Marzo 2006 March

FAGOR

Fagor Industrial

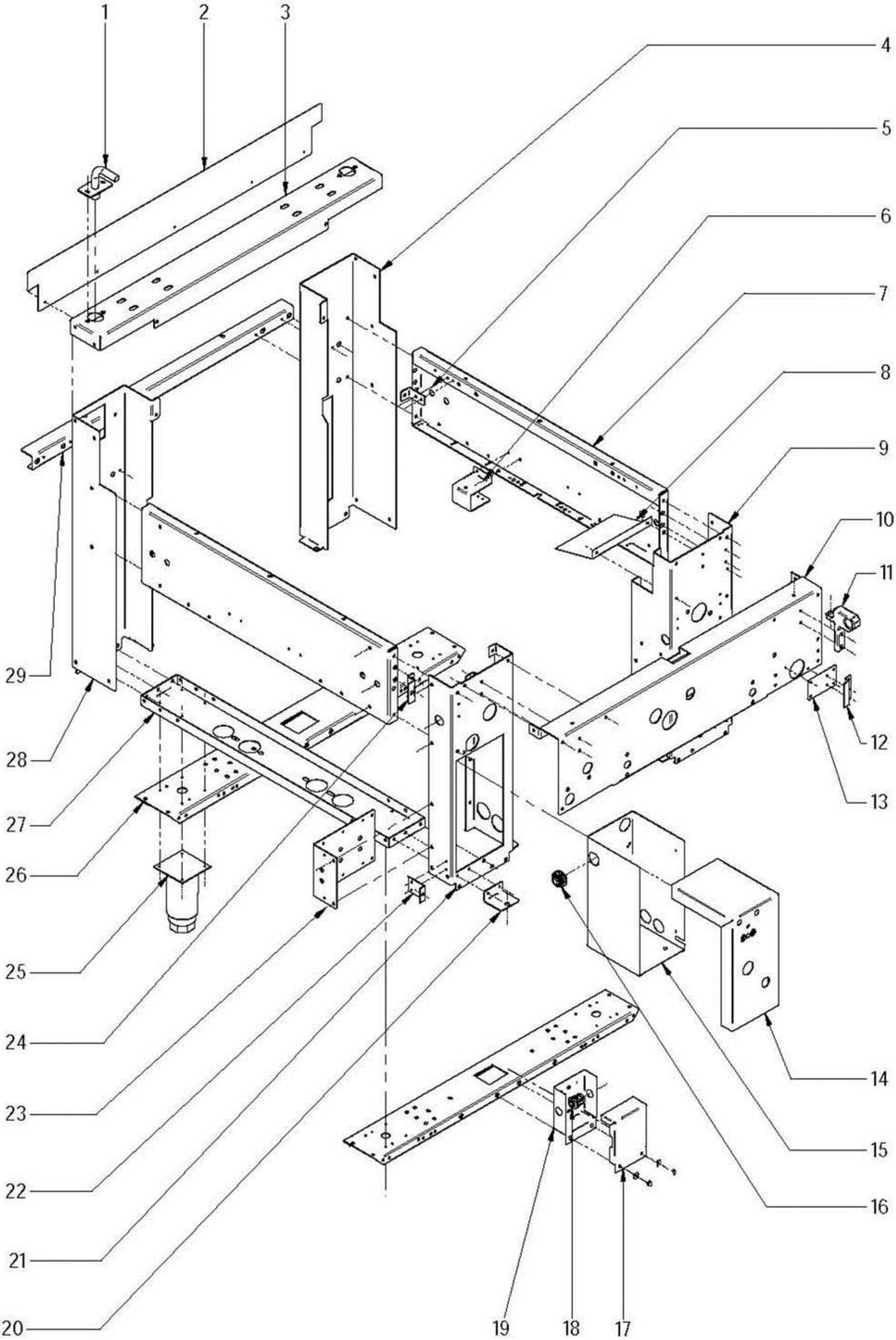

Nplano	Firma	Fecha	Aparato		Lamina	
C-1681		2006-04	ARMAZON SARTEN BASCULANTE G 900		1	Fagor Industrial S.Coop. Onate

MOD.	SARTEN BASCULANTE GAMA 900	ZONA	ARMAZON	PLANO	C-1681

ITEM	CODIGO	DENOMINACION	TEXTO	SBG9-10 / SBG9-10 M	SBG9-10 S / SBG9-10 M S	SBE9-10 / SBE9-10 M	SBE9-10 S / SBE9-10 M S	SBG9-15 M	SBG9-15 M S	SBE9-15 M	SBE9-15 M S	NOTAS
1	X156140000	CONJUNTO TUBO DE LLENADO		1	1	1	1	1	1	1	1	
	Q152004000	TORN. APLASTADO M5x13 A304		2	2	2	2	2	2	2	2	
2	X152638000	LISTON POSTERIOR G910		1	1	1	1	_	_	_	_	
2	X282613000	LISTON POSTERIOR G915		_	_	_	_	1	1	1	1	
	Q419005000	REMACHE 4x8 ALMG3 / ALUMINIO		4	4	4	4	5	5	5	5	
3	X150147000	CUBIERTA PUENTE		1	1	1	1	_	_	_	_	
3	X280113000	CUBIERTA PUENTE 1,5M		_	_	_	_	1	1	1	1	
	Q411302000	REMACHE MONOBOLT Ø 6,35		6	6	6	6	6	6	6	6	
	Q221342000	REMACHE EXAGONAL M5		2	2	2	2	2	2	2	2	
4	X150142000	POSTE POSTERIOR DCHO. G-900		1	_	1	_	1	_	1	_	
4	X240124000	POSTE POSTER. DCHO. G-900S		_	1	_	1	_	1	_	1	
	Q411302000	REMACHE MONOBOLT Ø 6,35		3	3	3	3	3	3	3	3	
	Q411302000	REMACHE MONOBOLT Ø 6,35		3	3	3	3	3	3	3	3	
	Q012032000	TORNILLO EXAGONAL M5x15 A304		1	1	1	1	1	1	1	1	
	Q302022000	ARANDELA 16x6x1,2 A304		1	1	1	1	1	1	1	1	
	Q221342000	REMACHE EXAGONAL M5		1	1	1	1	1	1	1	1	
S/N	X280112000	POSTE POSTER. CENTRAL G-915		_	_	_	_	1	1	1	1	
	Q411302000	REMACHE MONOBOLT Ø 6,35		_	_	_	_	2	2	2	2	
	Q012032000	TORNILLO EXAGONAL M5x15 A304		_	_	_	_	2	2	2	2	
	Q302022000	ARANDELA 16x6x1,2 A304		_	_	_	_	2	2	2	2	
5	X152679000	SOPORTE SALIDA DE HUMOS		2	2	_	_	2	2	_	_	
	Q419005000	REMACHE 4x8 ALMG3 / ALUMINIO		4	4	_	_	4	4	_	_	
	Q221342000	REMACHE EXAGONAL M5		2	2	_	_	2	2	_	_	
	X152668000	AMARRE QUEMADOR		2	2	_	_	2	2	_	_	
	Q419005000	REMACHE 4x8 ALMG3 / ALUMINIO		6	6	_	_	6	6	_	_	
	Q221342000	REMACHE EXAGONAL M5		2	2	_	_	2	2	_	_	
7	X150146000	APOYO CUBA		2	2	2	2	2	2	2	2	
	Q411302000	REMACHE MONOBOLT Ø 6,35		16	16	16	16	16	16	16	16	
	Q221342000	REMACHE EXAGONAL M5		2	2	2	2	2	2	2	2	
	Q012032000	TORNILLO EXAGONAL M5x15 A304		_	_	_	_	4	4	4	4	

MOD.	SARTEN BASCULANTE GAMA 900	ZONA	ARMAZON	PLANO	C-1681

ITEM	CODIGO	DENOMINACION	TEXTO	SBG9-10 / SBG9-10 M	SBG9-10 S / SBG9-10 M S	SBE9-10 / SBE9-10 M	SBE9-10 S / SBE9-10 M S	SBG9-15 M	SBG9-15 M S	SBE9-15 M	SBE9-15 M S	NOTAS
8	X152670000	TEJADILLO		1	1	1	1	1	1	1	1	
	Q411304000	REMACHE AVIBULB Ø 4,8		2	2	2	2	2	2	2	2	
9	X150144000	POSTE ANTERIOR DERECHO		1	1	1	1	1	1	1	1	
	Q411302000	REMACHE MONOBOLT Ø 6,35		3	3	3	3	3	3	3	3	
	Q411302000	REMACHE MONOBOLT Ø 6,35		3	3	3	3	3	3	3	3	
	Q012032000	TORNILLO EXAGONAL M5x15 A304		1	1	1	1	1	1	1	1	
	Q302022000	ARANDELA 16x6x1,2 A304		1	1	1	1	1	1	1	1	
	Q221343000	REMACHE EXAGONAL M6		_	_	_	_	4	4	4	4	
	Q221342000	REMACHE EXAGONAL M5		_	_	_	_	8	8	8	8	
	Q221342000	REMACHE EXAGONAL M5		_	_	_	_	2	2	2	2	
10	X020103000	PANEL SUPERIOR G-900 1M		1	1	1	1	_	_	_	_	
10	X080101000	PANEL SUPERIOR G-900 1,5M		_	_	_	_	1	1	1	1	
	Q411302000	REMACHE MONOBOLT Ø 6,35		3	3	3	3	3	3	3	3	
	Q411302000	REMACHE MONOBOLT Ø 6,35		3	3	3	3	3	3	3	3	
	Q411304000	REMACHE AVIBULB Ø 4,8		2	2	2	2	2	2	2	2	
	Q411302000	REMACHE MONOBOLT Ø 6,35		2	2	2	2	2	2	2	2	
	Q411302000	REMACHE MONOBOLT Ø 6,35		2	2	2	2	2	2	2	2	
	Q221342000	REMACHE EXAGONAL M5		4	4	4	4	6	6	6	6	
	Q221342000	REMACHE EXAGONAL M5		2	2	2	2	2	2	2	2	
11	X156145000	SOPORTE GIRO CUBA		2	2	2	2	2	2	2	2	
	Q012043000	TORNILLO EXAGONAL M6x20 A304		6	6	6	6	6	6	6	6	
	Q262040000	ARANDELA GROW. A6 A304		6	6	6	6	6	6	6	6	
	Q162040000	TUERCA EXAGONAL M6		6	6	6	6	6	6	6	6	
12	X342611000	TOPE PULSADOR		1	1	1	1	1	1	1	1	SOLO ELEVACION MOTOR
	Q419005000	REMACHE 4x8 ALMG3 / ALUMINIO		2	2	2	2	2	2	2	2	SOLO ELEVACION MOTOR
13	X342610000	TAPA MOTORIZADA		1	1	1	1	1	1	1	1	SOLO ELEVACION MOTOR
	Q419005000	REMACHE 4x8 ALMG3 / ALUMINIO		2	2	2	2	2	2	2	2	SOLO ELEVACION MOTOR
14	X152667000	TAPA CAJA SOPORTE VALVULA		1	1	1	1	1	1	1	1	
15	X152656000	SOPORTE VALVULA		1	1	1	1	1	1	1	1	
	Q411304000	REMACHE AVIBULB Ø 4,8		4	4	4	4	4	4	4	4	
	Q221342000	REMACHE EXAGONAL M5		2	2	2	2	2	2	2	2	

MOD.	SARTEN BASCULANTE GAMA 900	ZONA	ARMAZON	PLANO	C-1681

ITEM	CODIGO	DENOMINACION	TEXTO	SBG9-10 / SBG9-10 M	SBG9-10 S / SBG9-10 M S	SBE9-10 / SBE9-10 M	SBE9-10 S / SBE9-10 M S	SBG9-15 M	SBG9-15 M S	SBE9-15 M	SBE9-15 M S	NOTAS
16	X723014000	PASAMUROS Ø 30		3	3	2	2	4	4	2	2	
17	X342600000	TAPA CAJA REGLETA		1	1	_	_	1	1	_	_	
18	R073004000	PRENSA ESTOPAS		2	2	_	_	2	2	_	_	
19	X342601000	CUADRO REGLETA		1	1	_	_	1	1	_	_	
	Q221342000	REMACHE EXAGONAL M5		2	2	_	_	2	2	_	_	
	Q012042000	TORNILLO EXAGONAL M6x15		2	2	_	_	2	2	_	_	
	Q302022000	ARANDELA 16x6x1,2 A304		2	2	_	_	2	2	_	_	
20	X152659000	SOPORTE PANEL FRONTAL		2	2	2	2	2	2	2	2	
	Q411304000	REMACHE AVIBULB Ø 4,8		4	4	4	4	4	4	4	4	
	Q221343000	REMACHE EXAGONAL M6		2	2	2	2	2	2	2	2	
21	X020104000	POSTE ANTERIOR IZDO. G-900		1	1	1	1	1	1	1	1	
	Q411302000	REMACHE MONOBOLT Ø 6,35		3	3	3	3	3	3	3	3	
	Q411302000	REMACHE MONOBOLT Ø 6,35		3	3	3	3	3	3	3	3	
	Q012032000	TORNILLO EXAGONAL M5x15 A304		1	1	1	1	1	1	1	1	
	Q302022000	ARANDELA 16x6x1,2 A304		1	1	1	1	1	1	1	1	
S/N	X240121000	REFUERZO ANTERIOR SUSPEND.		_	2	_	1	_	2	_	1	
	Q411302000	REMACHE MONOBOLT Ø 6,35		_	4	_	4	_	4	_	4	
	Q411302000	REMACHE MONOBOLT Ø 6,35		_	4	_	4	_	4	_	4	
22	X242602000	SOPORTE INFER. PANEL LATERAL		_	2	_	2	_	2	_	2	
	Q419005000	REMACHE 4x8 ALMG3 / ALUMINIO		_	4	_	4	_	4	_	4	
23	X142659000	ESCUADRA SOPORTE VALVULA		1	1	1	1	1	1	1	1	
	Q411302000	REMACHE MONOBOLT Ø 6,35		4	4	4	4	4	4	4	4	
24	X152660000	SOPORTE PANEL LATERAL		2	2	2	2	2	2	2	2	
	Q411304000	REMACHE AVIBULB Ø 4,8		4	4	4	4	4	4	4	4	
	Q221342000	REMACHE EXAGONAL M5		2	2	2	2	2	2	2	2	
25	X260151000	PATA REGULABLE		4	_	4	_	4	_	4	_	
	Q411304000	REMACHE AVIBULB Ø 4,8		16	_	16	_	16	_	16	_	

MOD.	SARTEN BASCULANTE GAMA 900	ZONA	ARMAZON	PLANO	C-1681

ITEM	CODIGO	DENOMINACION	TEXTO	SBG9-10 / SBG9-10 M	SBG9-10 S / SBG9-10 M S	SBE9-10 / SBE9-10 M	SBE9-10 S / SBE9-10 M S	SBG9-15 M	SBG9-15 M S	SBE9-15 M	SBE9-15 M S	NOTAS
26	X150140000	LISTON SOPORTE PATAS 1M		2	1	2	1	_	_	_	_	
26	X150126000	LISTON SOPORTE POSTERIOR		_	1	_	1	_	_	_	_	
26	X280110000	LISTON SOPORTE PATAS 1,5M		_	_	_	_	2	1	2	1	
26	X410110000	LISTON SOPORTE POSTER. G915		_	_	_	_	_	1	_	1	
	Q221342000	REMACHE EXAGONAL M5		4	4	4	4	6	6	6	6	
	Q221343000	REMACHE EXAGONAL M6		2	2	2	2	2	2	2	2	
27	X150148000	LISTON LONGITUDINAL		2	_	2	_	2	_	2	_	
27	X240120000	LISTON TRASVERSAL		_	2	_	2	_	2	_	2	
S/N	X240127000	APOYO SUSPENDENDIDO IZDO.		_	1	_	1	_	1	_	1	
	Q411302000	REMACHE MONOBOLT Ø 6,35		_	3	_	3	_	3	_	3	
	Q221345000	REMACHE EXAGONAL M10		_	2	_	2	_	2	_	2	
S/N	X240128000	APOYO SUSPENDENDIDO DCHO.		_	1	_	1	_	1	_	1	
	Q411302000	REMACHE MONOBOLT Ø 6,35		_	3	_	3	_	3	_	3	
	Q221345000	REMACHE EXAGONAL M10		_	2	_	2	_	2	_	2	
28	X150143000	POSTE POSTERIOR IZDO. G-900		1	_	1	_	1	_	1	_	
28	X240125000	POSTE POSTERIOR IZDO. G-900S		_	1	_	1	_	1	_	1	
	Q411302000	REMACHE MONOBOLT Ø 6,35		3	3	3	3	3	3	3	3	
	Q411302000	REMACHE MONOBOLT Ø 6,35		3	3	3	3	3	3	3	3	
	Q012032000	TORNILLO EXAGONAL M5x15 A304		1	1	1	1	1	1	1	1	
	Q302022000	ARANDELA 16x6x1,2 A304		1	1	1	1	1	1	1	1	
	Q221342000	REMACHE EXAGONAL M5		1	1	1	1	1	1	1	1	
29	X152649000	REFUERZO POSTERIOR		1	1	1	1	_	_	_	_	
29	X280114000	REFUERZO POSTERIOR		_	_	_	_	1	1	1	1	
	Q411304000	REMACHE AVIBULB Ø 4,8		4	4	4	4	6	6	6	6	

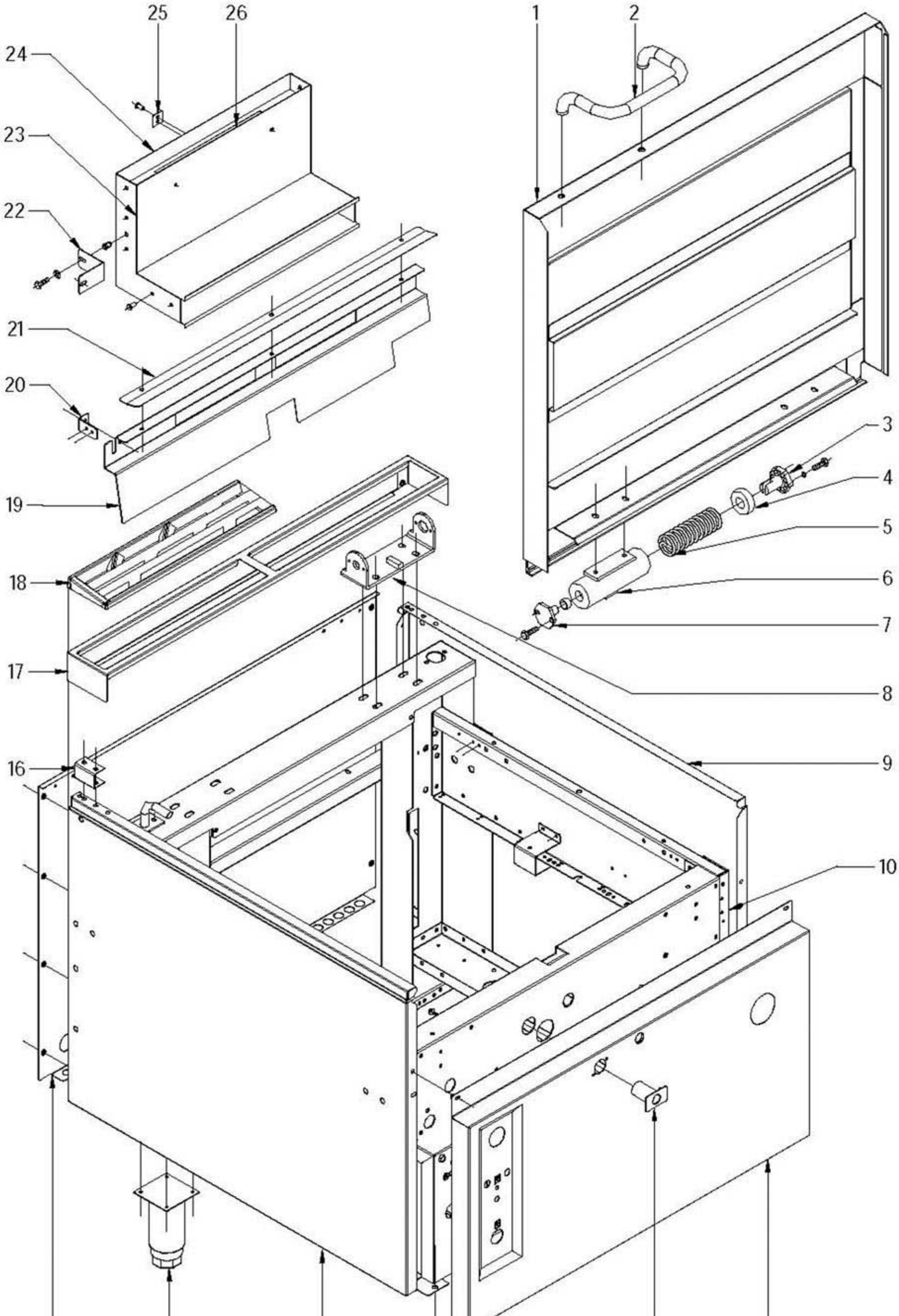

Nplano	Firma	Fecha	Aparato	Lamina	
C-1682		2006-04	MUEBLE SARTEN BASCULANTE G 900	2	Fagor Industrial S.Coop. Onate

MOD.	SARTEN BASCULANTE GAMA 900	ZONA	MUEBLE	PLANO	C-1682

ITEM	CODIGO	DENOMINACION	TEXTO	SBG9-10 SBG9-10 M	SBG9-10 S SBG9-10 M S	SBE9-10 SBE9-10 M	SBE9-10 S SBE9-10 M S	SBG9-15 M	SBG9-15 M S	SBE9-15 M	SBE9-15 M S	NOTAS
1	X022814000	TAPA COMPLETA GAMA 900 1M		1	1	1	1	_	_	_	_	
1	X082807000	TAPA COMPLETA GAMA 900 1,5M		_	_	_	_	1	1	1	1	
	Q012051000	TORNILLO EXAGONAL M8x10		4	4	4	4	4	4	4	4	
2	S036123000	ASA DE TAPA		1	1	1	1	1	1	1	1	
	X152809000	TORNILLO SUJEC. ASA DE TAPA		2	2	2	2	2	2	2	2	
	Q302027000	ARANDELA 25x6x8,4x2		2	2	2	2	2	2	2	2	
3	S116120000	TENSOR MUELLE		2	2	2	2	2	2	2	2	
	Q012042000	TORNILLO EXAGONAL M6x15		4	4	4	4	4	4	4	4	
	Q262040000	ARANDELA GROW. A6 A304		4	4	4	4	4	4	4	4	
4	S116118000	CASQUILLO		2	2	2	2	2	2	2	2	
5	S116121000	RESORTE TAPA 07199		2	2	2	2	2	2	2	2	
6	X156101000	BISAGRA COMPLETA		2	2	2	2	2	2	2	2	
	S116126000	COJINETE CILINDRICO		2	2	2	2	2	2	2	2	
7	S116119000	GIRO DE ASA		2	2	2	2	2	2	2	2	
	Q012041000	TORNILLO EXAGONAL M6x10 A304		4	4	4	4	4	4	4	4	
8	X286102000	SOPORTE BISAGRA COMPLETA		2	2	2	2	2	2	2	2	
	Q012053000	TORNILLO EXAGONAL M8x20 A304		8	8	8	8	8	8	8	8	
	Q262050000	ARANDELA GROW. A8 A304		8	8	8	8	8	8	8	8	
	Q232050000	ARANDELA A8		8	8	8	8	8	8	8	8	
	Q162050000	TUERCA EXAGONAL M8x1 INOX.		8	8	8	8	8	8	8	8	
9	X152836000	PANEL LATERAL DERECHO		1	_	1	_	1	_	1	_	
9	X242820000	PANEL LATERAL DERECHO SUSP.		_	1	_	1	_	1	_	1	
	Q221343000	REMACHE EXAGONAL M6		4	_	4	_	4	_	4	_	
	Q012042000	TORNILLO EXAGONAL M6x15		4	_	4	_	4	_	4	_	
	Q262040000	ARANDELA GROW. A6 A304		4	_	4	_	4	_	4	_	
	Q221343000	REMACHE EXAGONAL M6		7	_	7	_	7	_	7	_	
	Q221342000	REMACHE EXAGONAL M5		1	1	1	1	1	1	1	1	
	Q221342000	REMACHE EXAGONAL M5		2	2	2	2	2	2	2	2	
	Q152004000	TORN. APLASTADO M5x13 A304		1	1	1	1	1	1	1	1	
	Q162030000	TUERCA EXAGONAL M5		_	1	_	1	_	1	_	1	

MOD.	SARTEN BASCULANTE GAMA 900	ZONA	MUEBLE	PLANO	C-1682

ITEM	CODIGO	DENOMINACION	TEXTO	SBG9-10 / SBG9-10 M	SBG9-10 S / SBG9-10 M S	SBE9-10 / SBE9-10 M	SBE9-10 S / SBE9-10 M S	SBG9-15 M	SBG9-15 M S	SBE9-15 M	SBE9-15 M S	NOTAS
10	X150100000	ARMAZON COMPLETO 1M		1	_	1	_	_	_	_	_	
10	X240100000	ARMAZON SUSP.COMPLETO 1M		_	1	_	1	_	_	_	_	
10	X420100000	ARMAZON COMPLETO 1,5M		_	_	_	_	1	_	1	_	
10	X440100000	ARMAZON SUSP.COMPLETO 1,5M		_	_	_	_	_	1	_	1	
11	X022805000	PANEL FRONTAL SBG9-10 / S		1	1	_	_	_	_	_	_	
11	X022812000	PANEL FRONTAL SBG9-10M / S		1	1	_	_	_	_	_	_	
11	X042801000	PANEL FRONTAL SBE9-10 / S		_	_	1	1	_	_	_	_	
11	X042802000	PANEL FRONTAL SBE9-10M / S		_	_	1	1	_	_	_	_	
11	X082803000	PANEL FRONTAL SBG9-15		_	_	_	_	1	1	_	_	
11	X082804000	PANEL FRONTAL SBE9-15		_	_	_	_	_	_	1	1	
	Q152004000	TORN. APLASTADO M5x13 A304		2	2	2	2	2	2	2	2	
	Q012042000	TORNILLO EXAGONAL M6x15		2	2	2	2	2	2	2	2	
	Q262040000	ARANDELA GROW. A6 A304		2	2	2	2	2	2	2	2	
12	S105002000	EMBELLECEDOR TUBO ENCENDIDO		1	1	_	_	1	1	_	_	
	Q221324000	TUERCA 3/8 GAS		1	1	_	_	1	1	_	_	
13	X152835000	PANEL LATERAL IZQUIERDO		1	_	1	_	1	_	1	_	
13	X242821000	PANEL LATERAL IZQUIERDO SUSP.		_	1	_	1	_	1	_	1	
	Q221343000	REMACHE EXAGONAL M6		4	_	4	_	4	_	4	_	
	Q012042000	TORNILLO EXAGONAL M6x15		4	_	4	_	4	_	4	_	
	Q262040000	ARANDELA GROW. A6 A304		4	_	4	_	4	_	4	_	
	Q221343000	REMACHE EXAGONAL M6		7	_	7	_	7	_	7	_	
	Q221342000	REMACHE EXAGONAL M5		1	1	1	1	1	1	1	1	
	Q221342000	REMACHE EXAGONAL M5		2	2	2	2	2	2	2	2	
	Q152004000	TORN. APLASTADO M5x13 A304		1	1	1	1	1	1	1	1	
	Q162030000	TUERCA EXAGONAL M5		_	1	_	1	_	1	_	1	
14	X260151000	PATA REGULABLE		4	_	4	_	4	_	4	_	
	Q411304000	REMACHE AVIBULB Ø 4,8		16	_	16	_	16	_	16	_	

MOD.	SARTEN BASCULANTE GAMA 900	ZONA	MUEBLE	PLANO	C-1682

ITEM	CODIGO	DENOMINACION	TEXTO	SBG9-10 / SBG9-10 M	SBG9-10 S / SBG9-10 M S	SBE9-10 / SBE9-10 M	SBE9-10 S / SBE9-10 M S	SBG9-15 M	SBG9-15 M S	SBE9-15 M	SBE9-15 M S	NOTAS
15	U562853000	PANEL POSTERIOR 1M		1	_	1	_	_	_	_	_	
15	S372816000	PANEL POSTERIOR 1M SUSPEND.		_	1	_	1	_	_	_	_	
15	X412802000	PANEL POSTERIOR 1,5M SUSPEN.		_	_	_	_	_	1	_	1	
15	U582852000	PANEL POSTERIOR 1,5M		_	_	_	_	1	_	1	_	
	Q419005000	REMACHE 4x8 ALMG3 / ALUMINIO		8	8	8	8	8	8	8	8	
16	X152642000	SOPORTE EMBELLECEDOR		2	2	2	2	2	2	2	2	
	Q221342000	REMACHE EXAGONAL M5		4	4	4	4	4	4	4	4	
	Q012031000	TORNILLO EXAGONAL M5x10 A304		4	4	4	4	4	4	4	4	
	Q302022000	ARANDELA 16x6x1,2 A304		4	4	4	4	4	4	4	4	
17	R205428000	SOPORTE EMBELLECEDOR 1M		1	1	1	1	_	_	_	_	
17	R205430000	SOPORTE EMBELLECEDOR 1,5M		_	_	_	_	1	1	1	1	
	Q419005000	REMACHE 4x8 ALMG3 / ALUMINIO		2	2	2	2	2	2	2	2	
18	R205425000	EMBELLECEDOR ESMALTE		2	2	2	2	3	3	3	3	
19	X152683000	SALIDA DE HUMOS CHIMENEA		1	1	_	_	_	_	_	_	
19	X282653000	SALIDA DE HUMOS CHIMENEA		_	_	_	_	1	1	_	_	
20	X152679000	SOPORTE SALIDA DE HUMOS		2	2	_	_	2	2	_	_	
	Q419005000	REMACHE 4x8 ALMG3 / ALUMINIO		4	4	_	_	4	4	_	_	
	Q221342000	REMACHE EXAGONAL M5		2	2	_	_	2	2	_	_	
21	X152684000	APOYO CUBA CHIMENEA SBG9-10		1	1	_	_	1	1	_	_	
	Q221342000	REMACHE EXAGONAL M5		3	3	_	_	3	3	_	_	
	Q012031000	TORNILLO EXAGONAL M5x10 A304		3	3	_	_	3	3	_	_	
	Q012031000	TORNILLO EXAGONAL M5x10 A304		2	2	_	_	2	2	_	_	
22	X152655000	AMARRE CHIMENEA		2	2	_	_	2	2	_	_	
	Q012031000	TORNILLO EXAGONAL M5x10 A304		2	2	_	_	2	2	_	_	
	Q302022000	ARANDELA 16x6x1,2 A304		2	2	_	_	2	2	_	_	
	Q012031000	TORNILLO EXAGONAL M5x10 A304		2	2	_	_	2	2	_	_	
	Q302022000	ARANDELA 16x6x1,2 A304		2	2	_	_	2	2	_	_	
23	X152673000	ANTERIOR DE CHIMENEA		1	1	_	_	_	_	_	_	
23	X282626000	ANTERIOR DE CHIMENEA		_	_	_	_	1	1	_	_	

MOD.	SARTEN BASCULANTE GAMA 900	ZONA	MUEBLE	PLANO	C-1682

ITEM	CODIGO	DENOMINACION	TEXTO	SBG9-10 / SBG9-10 M	SBG9-10 S / SBG9-10 M S	SBE9-10 / SBE9-10 M	SBE9-10 S / SBE9-10 M S	SBG9-15 M	SBG9-15 M S	SBE9-15 M	SBE9-15 M S	NOTAS
24	X152674000	POSTERIOR DE CHIMENEA		1	1	_	_	_	_	_	_	
24	X282627000	POSTERIOR DE CHIMENEA		_	_	_	_	1	1	_	_	
	Q419005000	REMACHE 4x8 ALMG3 / ALUMINIO		10	10	_	_	10	10	_	_	
	Q221342000	REMACHE EXAGONAL M5		2	2	_	_	2	2	_	_	
25	R202607000	ESCUADRA		1	1	_	_	1	1	_	_	
	Q419005000	REMACHE 4x8 ALMG3 / ALUMINIO		2	2	_	_	2	2	_	_	
26	X152654000	FRENO DE HUMOS		1	1	_	_	_	_	_	_	
26	X282628000	FRENO DE HUMOS 1,5M		_	_	_	_	1	1	_	_	
	Q419005000	REMACHE 4x8 ALMG3 / ALUMINIO		4	4	_	_	4	4	_	_	

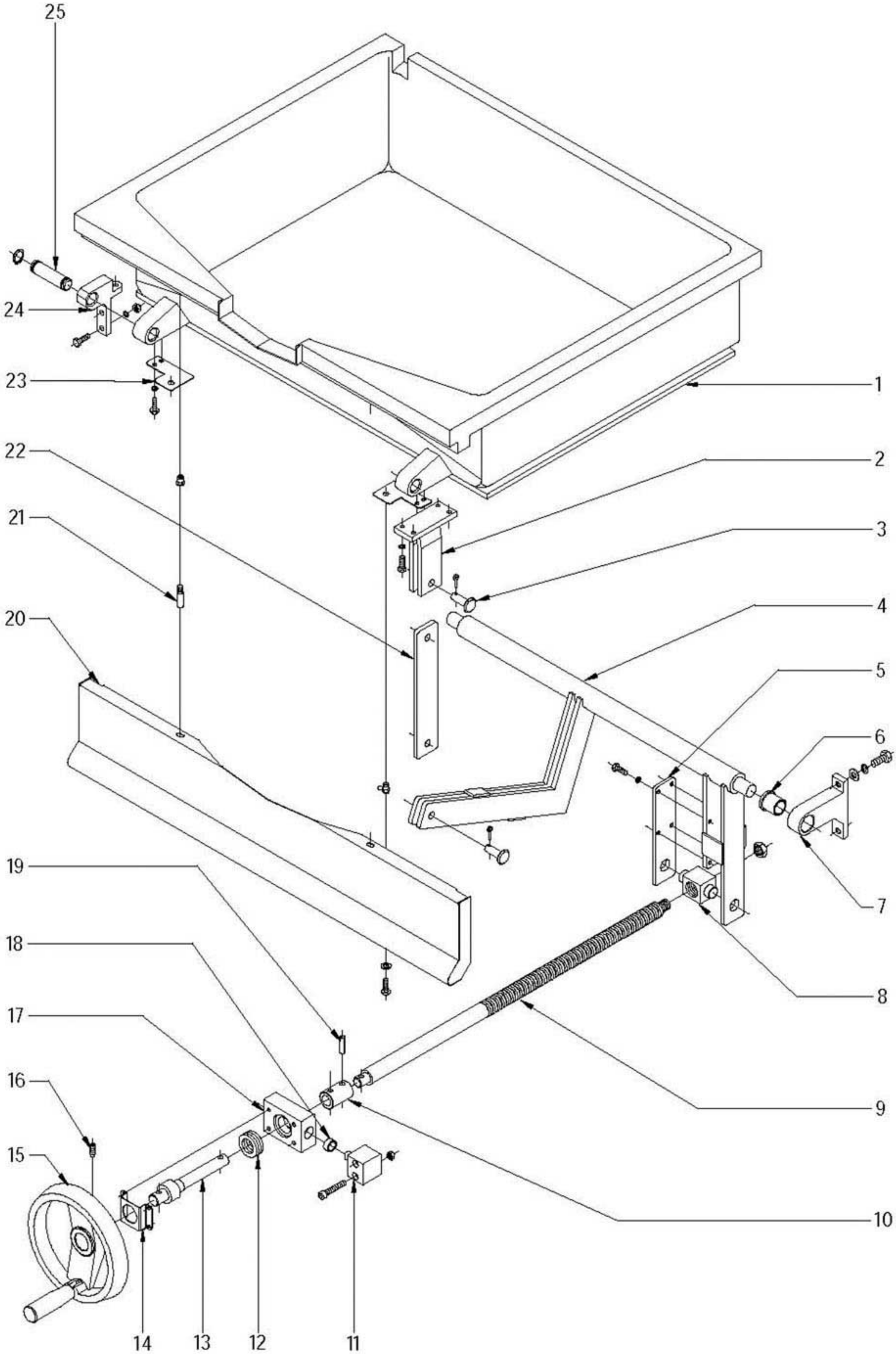

Nplano	Firma	Fecha	Aparato	Lamina	
C-1683		2006-04	CUBA (ELEVACION MANUAL) SARTEN BASCULANTE G 900	3	Fagor Industrial S.Coop. FAGOR Oñate

MOD.	SARTEN BASCULANTE GAMA 900	ZONA	CUBA (ELEVACION MANUAL)	PLANO	C-1683

ITEM	CODIGO	DENOMINACION	TEXTO	SBG9-10	SBG9-10 I	SBE9-10	SBE9-10 I				NOTAS
1	X156155000	CUBA FUNDIDA SBG9-10 CHORR.		1	_	_	_				
1	X156168000	CUBA INOXIDABLE SBG9-10		_	1	_	_				
1	X146125000	CUBA FUNDIDA SBE9-10 CHORR.		_	_	1	_				
1	X146133000	CUBA INOXIDABLE SBE9-10		_	_	_	1				
	Q221343000	REMACHE EXAGONAL M6		2	2	2	2				
	Q221343000	REMACHE EXAGONAL M6		2	2	2	2				
2	X156157000	HORQUILLA DE GIRO		1	_	1	_				
	Q012043000	TORNILLO EXAGONAL M6x20 A304		4	_	4	_				
	Q262040000	ARANDELA GROW. A6 A304		4	_	4	_				
3	X156123000	BULON Ø12		2	2	2	2				
	Q352024000	PASADOR DE ALETAS Ø4x25		2	2	2	2				
4	X156148000	BRAZO ELEVADOR COMPLETO		1	1	1	1				
	Q131555000	VARILLA ROSCADA M8x30		_	_	14	14				
	Q131558000	VARILLA ROSCADA M8x60		_	_	4	4				
	Q162050000	TUERCA EXAGONAL M8x1		_	_	4	4				
	Q302024000	ARANDELA 44x9x1,5		_	_	4	4				
5	X156149000	BRAZO LATERAL		1	1	1	1				
	Q012042000	TORNILLO EXAGONAL M6x15		4	4	4	4				
	Q262040000	ARANDELA GROW. A6 A304		4	4	4	4				
6	X109550000	COJINETE SELFOIL B11		2	2	2	2				
7	X150108000	SOPORTE DE GIRO		2	2	2	2				
	Q012063000	TORNILLO EXAG. M10x20 A304		4	4	4	4				
	Q261060000	ARANDELA MUELLE A10		4	4	4	4				
	Q232060000	ARANDELA A10		4	4	4	4				
8	X156154000	TUERCA HUSILLO		1	1	1	1				
	Q011364000	TORNILLO EXAG. M10x25		1	1	1	1				
	Q161360000	TUERCA EXAG. M10 H. ZINCADA		1	1	1	1				
9	X156152000	HUSILLO GAMA 900		1	1	1	1				
10	X156115000	CASQUILLO		1	1	1	1				

MOD.	SARTEN BASCULANTE GAMA 900	ZONA	CUBA (ELEVACION MANUAL)	PLANO	C-1683

ITEM	CODIGO	DENOMINACION	TEXTO	SBG9-10	SBG9-10 I	SBE9-10	SBE9-10 I				NOTAS
11	X156113000	PIVOTE DE GIRO		2	2	2	2				
	Q052046000	TORNILLO ALLEN M6x40 A304		4	4	4	4				
	Q162040000	TUERCA EXAGONAL M6		4	4	4	4				
12	X156125000	RODAMIENTO 51204		1	1	1	1				
13	X156161000	EJE VOLANTE COMPLETO		1	1	1	1				
14	X152619000	SOPOTE EJE VOLANTE		1	1	1	1				
	Q012041000	TORNILLO EXAGONAL M6x10 A304		4	4	4	4				
	Q262040000	ARANDELA GROW. A6 A304		4	4	4	4				
15	X156139000	VOLANTE ELESA		1	1	1	1				
16	Q131552000	VARILLA ROSCADA M8x15		2	2	2	2				
17	X156114000	SOPORTE RODAMIENTO		1	1	1	1				
18	S116126000	COJINETE CILINDRICO		2	2	2	2				
19	Q371027000	MANGUITO DE SUJECCION Ø8x30		2	2	2	2				
20	X022811000	PORTAMANDOS COMP. SARTEN		1	_	1	_				
20	X022804000	PORTAMANDOS CO.SARTEN INOX.		_	1	_	1				
	Q012042000	TORNILLO EXAGONAL M6x15		2	2	2	2				
	Q301304000	ARANDELA PLANA 23x6,5x2		2	2	2	2				
21	Q151336000	TORNILLO SOPORTE GUIAS		2	2	2	2				
22	X156151000	BRAZO		1	1	1	1				
23	X156156000	AMARRE PANEL PORTAMANDOS		2	2	2	2				
	Q012041000	TORNILLO EXAGONAL M6x10 A304		4	4	4	4				
	Q262040000	ARANDELA GROW. A6 A304		4	4	4	4				
24	X156145000	SOPORTE GIRO CUBA		2	2	2	2				
	Q012043000	TORNILLO EXAGONAL M6x20 A304		6	6	6	6				
	Q262040000	ARANDELA GROW. A6 A304		6	6	6	6				
	Q162040000	TUERCA EXAGONAL M6		6	6	6	6				
25	X109511000	BULON LATON		2	2	2	2				
	Q301020000	ANILLO DE SEGURIDAD 20x1,2		4	4	4	4				

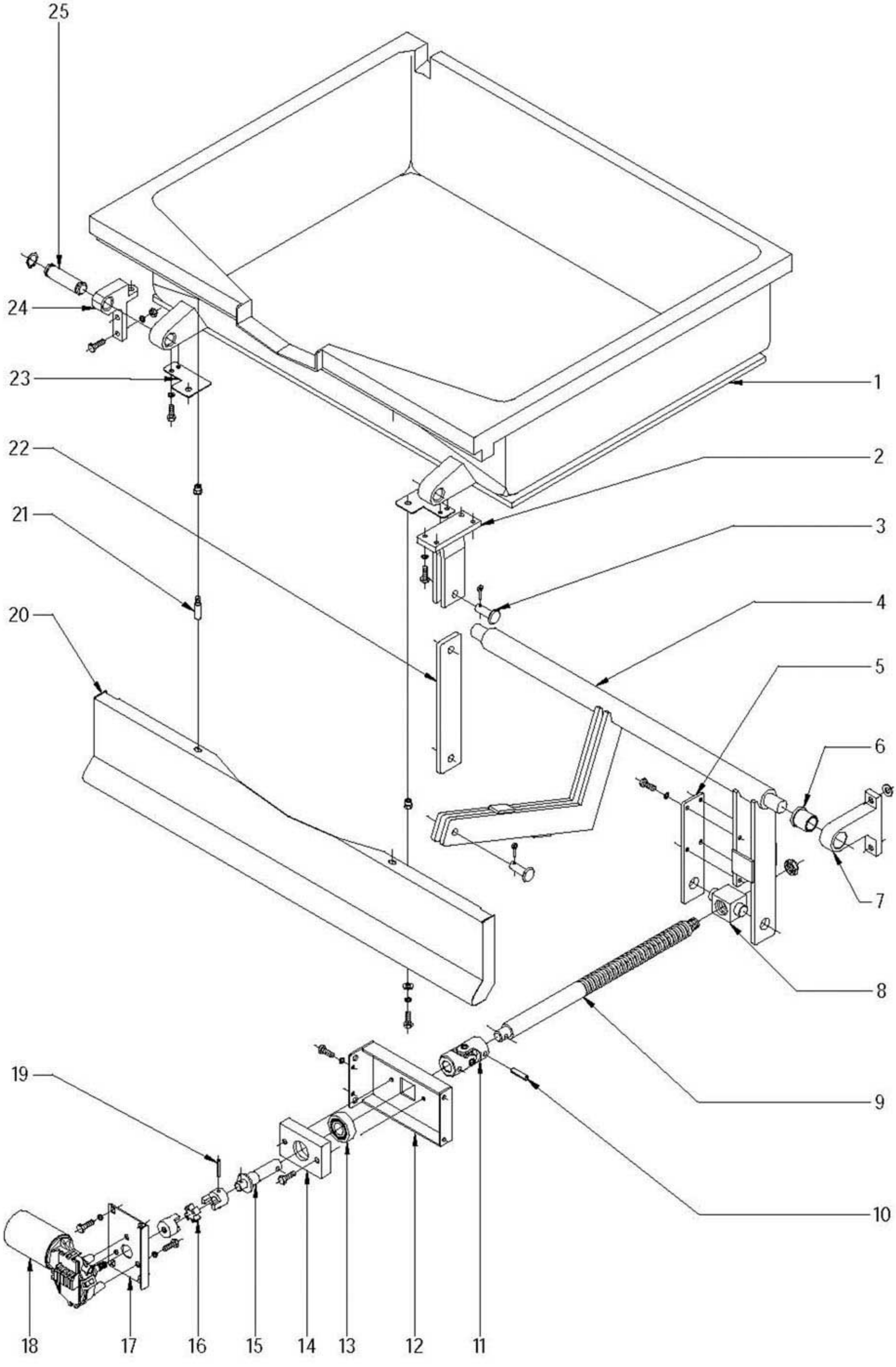

Nplano	Firma	Fecha	Aparato	Lamina	
C-1684		2006-04	CUBA (ELEVACION MOTOR) SARTEN BASCULANTE G 900	4	Fagor Industrial S.Coop. FAGOR Onate

MOD.	SARTEN BASCULANTE GAMA 900	ZONA	CUBA (ELEVACION MOTOR)	PLANO	C-1684

ITEM	CODIGO	DENOMINACION	TEXTO	SBG9-10 M	SBG9-10 I M	SBE9-10 M	SBE9-10 I M	SBG9-15 I M	SBE9-15 I M		NOTAS
1	X156155000	CUBA FUNDIDA SBG9-10 CHORR.		1	_	_	_	_	_		
1	X146133000	CUBA INOXIDABLE SB9-10		_	1	_	1	_	_		
1	X146125000	CUBA FUNDIDA SBE9-10 CHORR.		_	_	1	_	_	_		
1	X286111000	CUBA INOXIDABLE SBG9-15		_	_	_	_	1	_		
1	X426106000	CUBA INOXIDABLE SBE9-15		_	_	_	_	_	1		
	Q221343000	REMACHE EXAGONAL M6		2	2	2	2	2	2		
	Q221343000	REMACHE EXAGONAL M6		2	2	2	2	2	2		
2	X156157000	HORQUILLA DE GIRO		1	_	1	_	_	_		
	Q012043000	TORNILLO EXAGONAL M6x20 A304		4	_	4	_	_	_		
	Q262040000	ARANDELA GROW. A6 A304		4	_	4	_	_	_		
3	X156123000	BULON Ø12		2	2	2	2	2	2		
	Q352024000	PASADOR DE ALETAS Ø4x25		2	2	2	2	2	2		
4	X156148000	BRAZO ELEVADOR COMP.SB9-10		1	1	1	1	_	_		
4	X286106000	BRAZO ELEVADOR COMP.SBG9-15		_	_	_	_	1	_		
4	X426103000	BRAZO ELEVADOR COMP.SBE9-15		_	_	_	_	_	1		
5	X156149000	BRAZO LATERAL		1	1	1	1	1	1		
	Q012042000	TORNILLO EXAGONAL M6x15		4	4	4	4	4	4		
	Q262040000	ARANDELA GROW. A6 A304		4	4	4	4	4	4		
6	X109550000	COJINETE SELFOIL B11		2	2	2	2	2	2		
7	X150108000	SOPORTE DE GIRO		2	2	2	2	2	2		
	Q012063000	TORNILLO EXAG. M10x20 A304		4	4	4	4	4	4		
	Q261060000	ARANDELA MUELLE A10		4	4	4	4	4	4		
	Q232060000	ARANDELA A10		4	4	4	4	4	4		
8	X156154000	TUERCA HUSILLO		1	1	1	1	1	1		
	Q011364000	TORNILLO EXAG. M10x25		1	1	1	1	1	1		
	Q161360000	TUERCA EXAG. M10 H. ZINCADA		1	1	1	1	1	1		
9	X156152000	HUSILLO GAMA 900		1	1	1	1	1	1		
10	Q371027000	MANGUITO DE SUJECCION Ø8x30		2	2	2	2	2	2		
11	X126114000	JUNTA UNIVERSAL 107A		1	1	1	1	1	1		

MOD.	SARTEN BASCULANTE GAMA 900	ZONA	CUBA (ELEVACION MOTOR)	PLANO	C-1684

ITEM	CODIGO	DENOMINACION	TEXTO	SBG9-10 M	SBG9-10 I M	SBE9-10 M	SBE9-10 I M	SBG9-15 I M	SBE9-15 I M		NOTAS
12	X342607000	SOPORTE EJE MOTOR		1	1	1	1	1	1		
	Q012032000	TORNILLO EXAGONAL M5x15 A304		4	4	4	4	4	4		
	Q262030000	ARANDELA GROW. A5 A304		4	4	4	4	4	4		
13	X346109000	RODAMIENTO SKF		1	1	1	1	1	1		
14	X346105000	SOPORTE RODAMIENTO		1	1	1	1	1	1		
	Q012044000	TORNILLO EXAGONAL M6x25		2	2	2	2	2	2		
15	X346106000	EJE MOTOR		1	1	1	1	1	1		
16	X346107000	ACOPLAMIE. ELASTICO LOVEJOY		1	1	1	1	1	1		
17	X342603000	SOPORTE MOTOR		1	1	1	1	1	1		
	Q012042000	TORNILLO EXAGONAL M6x15		4	4	4	4	4	4		
	Q262040000	ARANDELA GROW. A6 A304		4	4	4	4	4	4		
18	X343020000	MOTORREDUCTOR (BOSCH)		1	1	1	1	1	1		
	Q012042000	TORNILLO EXAGONAL M6x15		3	3	3	3	3	3		
	Q262040000	ARANDELA GROW. A6 A304		3	3	3	3	3	3		
19	Q371032000	PASADOR ELASTICO Ø5x30		2	2	2	2	2	2		
20	X022811000	PORTAMANDOS COM.SB9-10		1	_	1	_	_	_		
20	X022804000	PORTAMANDOS COM.SB9-10 I		_	1	_	1	_	_		
20	X082802000	PORTAMANDOS CO.SARTEN 1,5M		_	_	_	_	1	1		
	Q012042000	TORNILLO EXAGONAL M6x15		2	2	2	2	2	2		
	Q301304000	ARANDELA PLANA 23x6,5x2		2	2	2	2	2	2		
21	Q151336000	TORNILLO SOPORTE GUIAS		2	2	2	2	2	2		
22	X156151000	BRAZO		1	1	1	1	1	1		
23	X156156000	AMARRE PANEL PORTAMANDOS		2	_	2	_	_	_		
	Q012041000	TORNILLO EXAGONAL M6x10 A304		4	_	4	_	_	_		
	Q262040000	ARANDELA GROW. A6 A304		4	_	4	_	_	_		
24	X156145000	SOPORTE GIRO CUBA		2	2	2	2	2	2		
	Q012043000	TORNILLO EXAGONAL M6x20 A304		6	6	6	6	6	6		
	Q262040000	ARANDELA GROW. A6 A304		6	6	6	6	6	6		
	Q162040000	TUERCA EXAGONAL M6		6	6	6	6	6	6		

MOD.	SARTEN BASCULANTE GAMA 900	ZONA	CUBA (ELEVACION MOTOR)	PLANO	C-1684

ITEM	CODIGO	DENOMINACION	TEXTO	SBG9-10 M	SBG9-10 I M	SBE9-10 M	SBE9-10 I M	SBG9-15 I M	SBE9-15 I M		NOTAS
25	X109511000	BULON LATON		2	2	2	2	2	2		
	Q301020000	ANILLO DE SEGURIDAD 20x1,2		4	4	4	4	4	4		
	Q012032000	TORNILLO EXAGONAL M5x15		1	1	1	1	1	1		
	Q012033000	TORNILLO EXAGONAL M5x20		1	1	1	1	1	1		

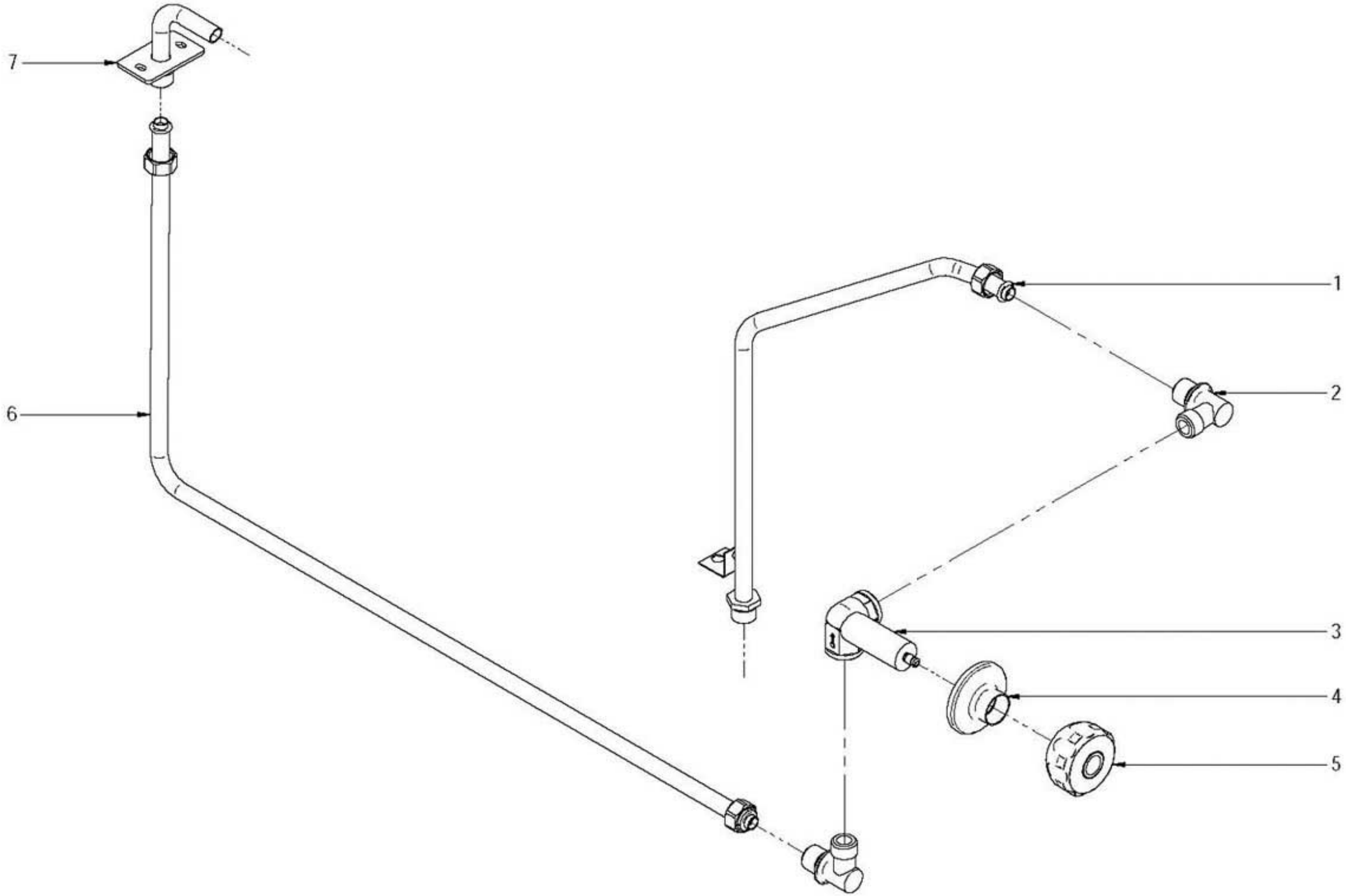

Nplano	Firma	Fecha	Aparato	Lamina	
C-1685		2006-04	TOMADE AGUA SARTEN BASCULANTE 900	5	Fagor Industrial S.Coop. FAGOR Oñate

MOD.	SARTEN BASCULANTE GAMA 900	ZONA	TOMA DE AGUA	PLANO	C-1685

ITEM	CODIGO	DENOMINACION	TEXTO	SB9-10 SB9-15	SB9-10 S SB9-15 S						NOTAS
1	X025009000	CONDUCCION ENTRADA DE AGUA		1	_						
1	X245022000	CONDUCCION ENTRADA DE AGUA		_	1						
	Q306024000	ARANDELA JUNTA Ø18xØ12,5x1,5		1	1						
	Q221343000	REMACHE EXAGONAL M6		1	1						
	Q012042000	TORNILLO EXAGONAL M6x15		1	1						
	Q302022000	ARANDELA Ø16xØ6x1,2 A304		1	1						
2	S115013000	CODO LATON		2	2						
	Q221302000	TUERCA EXAGONAL 1/2G		2	2						
3	S102113000	CUERPO LLAVE PASO 90º AT.CUA.		1	1						
4	S012102000	EMBELLECEDOR		1	1						
5	S102109000	MANILLA PLASTICO AGUA FRIA		1	1						
6	X025006000	COND. AGUA A TUBO DE LLENADO		1	1						
	Q306024000	ARANDELA JUNTA Ø18xØ12,5x1,5		2	2						
7	X156140000	CONJUNTO TUBO DE LLENADO		1	1						
	Q152004000	TORN. APLASTADO M5x13 A304		2	2						

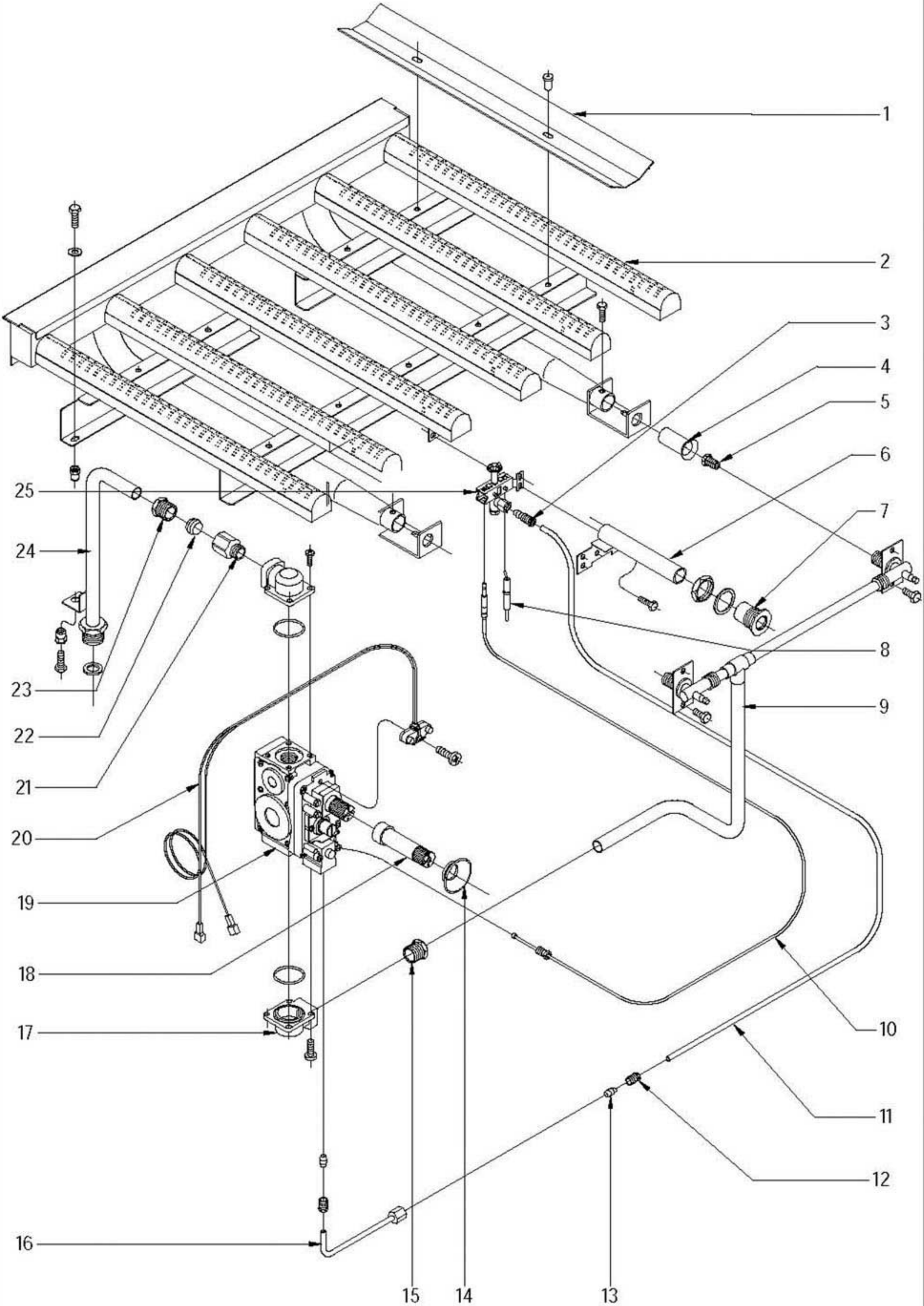

Nplano	Firma	Fecha	Aparato		Lamina	
C-1686		2006-04	PARTE FUNCIONAL GAS SARTEN BASCULANTE G 900		6	Fagor Industrial S.Coop. Oñate

MOD.	SARTEN BASCULANTE GAMA 900	ZONA	PARTE FUNCIONAL GAS	PLANO	C-1686

ITEM	CODIGO	DENOMINACION	TEXTO	SBG9-10	SBG9-10 S	SBG9-15	SBG9-15 S				NOTAS
1	X155720000	DEFLECTOR LARGO G900		3	3	6	6				
1	X155721000	DEFLECTOR CORTO G900		1	1	1	1				
	Q419005000	REMACHE 4x8 ALMG3 / ALUMINIO		8	8	8	8				
2	X155710000	QUEMADOR COMPLETO SBG9-10		1	1	_	_				
2	X285710000	QUEMADOR COMPLETO SBG9-15		_	_	1	1				
3	U134323000	RACORD BICONO ∅6 958.031		2	2	2	2				
4	U325707000	REGULADOR DE AIRE		2	2	3	3				
	Q012031000	TORNILLO EXAGONAL M5x10 A304		2	2	2	2				
	Q012031000	TORNILLO EXAGONAL M5x10 A304		2	2	2	2				
5	U052401000	TOBERA ∅ 1,45 (Butano-Propano)		2	2	3	3				
5	U262400000	TOBERA ∅ 2,15 (Gas Natural)		2	2	2	2				
5	X102403000	TOBERA ∅ 4,58 (Gas Villa)		2	2	2	2				
6	X155035000	TUBO DE ENCENDIDO COMPLETO		1	1	1	1				
7	S105002000	EMBELLECED. TUBO ENCENDIDO		1	1	1	1				
	Q221324000	TUERCA 3/8 GAS		1	1	1	1				
8	X012101000	BUJIA 915.037		1	1	1	1				
9	X155047000	CONDUC. A QUEMADOR SBG9-10		1	1	_	_				
9	X285023000	CONDUC. A QUEMADOR SBG9-15		_	_	1	1				
	Q306057000	ARANDELA ∅18x12,5x1,5		1	1	1	1				
	Q153002000	TORNILLO TAPON		2	2	3	3				
10	U562130000	TERMOPAR L=850		1	1	1	1				
11	X155032000	TUBO PILOTO		1	1	_	_				
11	X285017000	TUBO PILOTO		_	_	1	1				
12	U195009000	MANGUITO EMPALME		1	1	1	1				
13	X205028000	BICONO ∅6		1	1	1	1				
14	X152121000	JUNTA VALVULA		1	1	1	1				
15	S205023000	MANGUITO DOBLE 1/2		1	1	1	1				
16	X155043000	TUBO PILOTO A VALVULA COMPL.		1	1	1	1				
17	X153004000	CODO 1-2 820 NOV 906.260		2	2	2	2				
18	X262100000	ALARGADERO NEG. 999.975		1	1	1	1				

MOD.	SARTEN BASCULANTE GAMA 900	ZONA	PARTE FUNCIONAL GAS	PLANO	C-1686

ITEM	CODIGO	DENOMINACION	TEXTO	SBG9-10	SBG9-10 S	SBG9-15	SBG9-15 S				NOTAS
19	X163000000	ELECTROVALV. 820 NOVA 820.018		1	1	1	1				
	Q012031000	TORNILLO EXAGONAL M5x10 A304		2	2	2	2				
	Q262030000	ARANDELA GROW. A5 A304		2	2	2	2				
20	R275027000	CABLEADO ELECTROSIT 927.012		1	1	1	1				
21	X162101000	RACORD 1/2		1	1	1	1				
22	X012105000	BICONO Ø 16 957.008		1	1	1	1				
23	X012104000	MANGUITO 1/2 958.027		1	1	1	1				
24	X155033000	CONDUCCION ENTRADA COMPL.		1	_	1	_				
24	X245019000	CONDUCCION ENTRADA COMPL.		_	1	_	1				
	Q221343000	REMACHE EXAGONAL M6		1	1	1	1				
	Q012042000	TORNILLO EXAGONAL M6x15		1	1	1	1				
	Q302022000	ARANDELA 16x6x1,2 A304		1	1	1	1				
25	U322118000	PILOTO COMPLETO 100.062		1	1	1	1				
	Q012031000	TORNILLO EXAGONAL M5x10 A304		2	2	2	2				

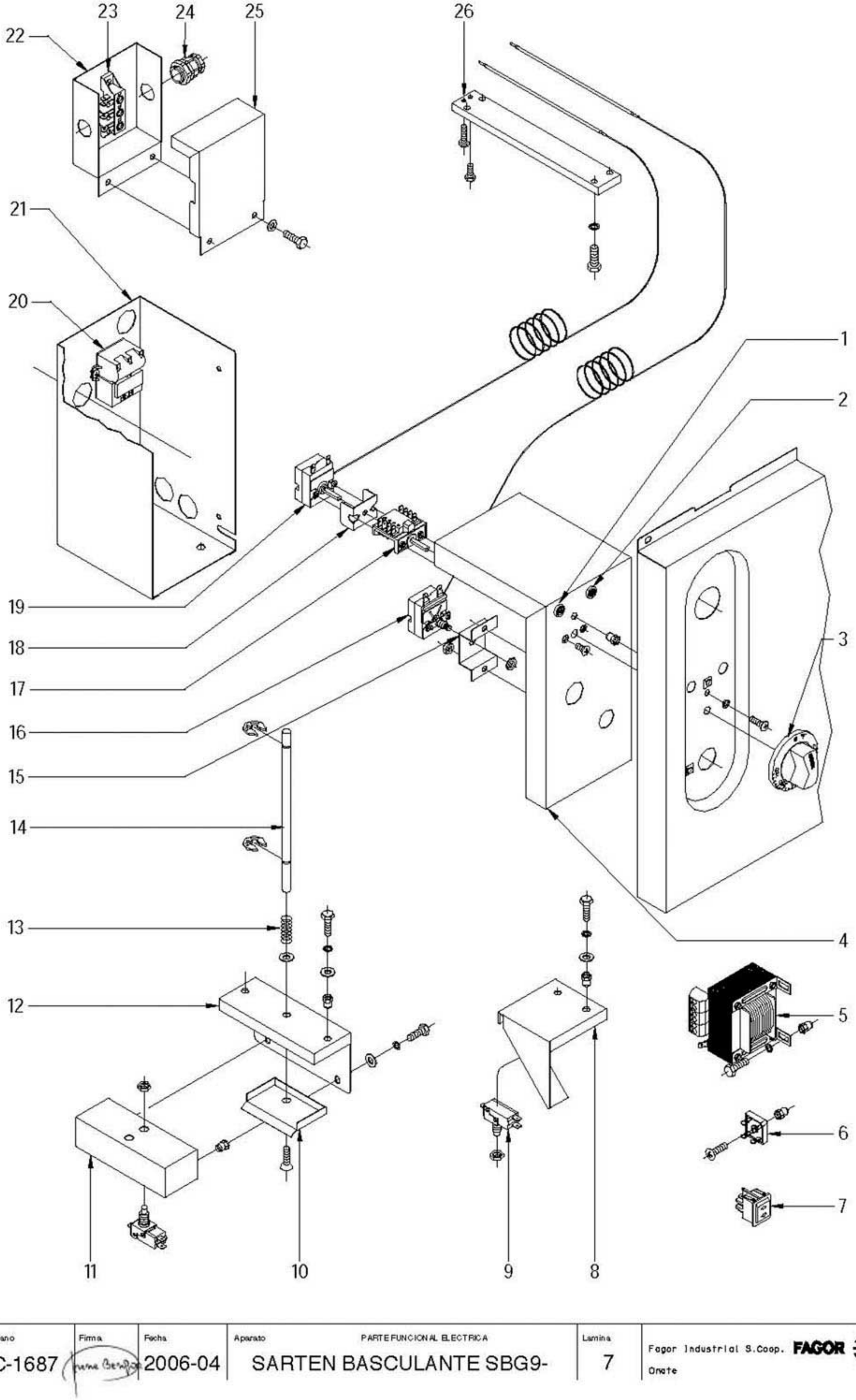

Nplano	Firma	Fecha	Aparato		Lamina	
C-1687		2006-04	PARTE FUNCIONAL ELECTRICA SARTEN BASCULANTE SBG9-		7	Fagor Industrial S.Coop. Oñate

MOD.	SARTEN BASCULANTE GAMA 900	ZONA	PARTE FUNCIONAL ELECTRICA (GAS)	PLANO	C-1687

ITEM	CODIGO	DENOMINACION	TEXTO	SBG9-10	SBG9-10 I	SBG9-10 M	SBG9-10 I M	SBG9-15 I M			NOTAS
1	X143017000	PILOTO VERDE SARTEN		1	1	1	1	1			
2	X143018000	PILOTO AMBAR SARTEN		1	1	1	1	1			
3	X022102000	BOTON DE MANDO COMPL.SARTEN		1	1	1	1	1			
4	X152667000	TAPA CAJA SOPORTE VALVULA		1	1	1	1	1			
5	X343021000	TRANSFORMADOR		_	_	1	1	1			
	Q012031000	TORNILLO EXAGONAL M5x10 A304		_	_	4	4	4			
	Q302022000	ARANDELA 16x6x1,2 A304		_	_	1	1	1			
	X342605000	TAPA TRANSFORMADOR		_	_	1	1	1			
	Q012031000	TORNILLO EXAGONAL M5x10 A304		_	_	4	4	4			
	Q302022000	ARANDELA 16x6x1,2 A304		_	_	4	4	4			
	X342606000	CAJA TRANSFORMADOR		_	_	1	1	1			
	Q012031000	TORNILLO EXAGONAL M5x10 A304		_	_	4	4	4			
	Q302022000	ARANDELA 16x6x1,2 A304		_	_	4	4	4			
	X342609000	ESCU. AMARRE TAPA TRANSFOR.		_	_	1	1	1			
	Q419005000	REMACHE 4x8 ALMG3 / ALUMINIO		_	_	4	4	4			
6	X343022000	PUENTE RECTIFICADOR FB 3502		_	_	1	1	1			
7	X343009000	PULSADOR DOBLE CON PROTEC.		_	_	1	1	1			
	X342608000	SOPORTE PULSADOR		_	_	1	1	1			
	Q012032000	TORNILLO EXAGONAL M5x15 A304		_	_	4	4	4			
	Q262030000	ARANDELA GROW. A5 A304		_	_	4	4	4			
	Q162030000	TUERCA EXAGONAL M5		_	_	4	4	4			
8	X342602000	SOPORTE MICRO		_	_	1	1	1			
	Q221342000	REMACHE EXAGONAL M5		_	_	2	2	2			
	Q012031000	TORNILLO EXAGONAL M5x10 A304		_	_	2	2	2			
	Q302022000	ARANDELA 16x6x1,2 A304		_	_	2	2	2			
9	X343015000	MICRORRUPTOR 32280001		1	1	3	3	3			
	Q222005000	TUERCA EXAGONAL M10x0,75		1	1	4	4	4			
10	X152646000	PROTECCION SUPERIOR		1	1	1	1	1			
	Q152024000	TORNILLO AVELLANADO M4x8 A304		1	1	1	1	1			

MOD.	SARTEN BASCULANTE GAMA 900	ZONA	PARTE FUNCIONAL ELECTRICA (GAS)	PLANO	C-1687

ITEM	CODIGO	DENOMINACION	TEXTO	SBG9-10	SBG9-10 I	SBG9-10 M	SBG9-10 I M	SBG9-15 I M			NOTAS
11	X152681000	CAJA PORTA MICRO		1	1	1	1	1			
	Q221342000	REMACHE EXAGONAL M5		2	2	2	2	2			
	Q012031000	TORNILLO EXAGONAL M5x10 A304		2	2	2	2	2			
	Q302022000	ARANDELA 16x6x1,2 A304		2	2	2	2	2			
	Q262030000	ARANDELA GROW. A5 A304		2	2	2	2	2			
12	X152680000	SOPORTE CAJA PORTA MICRO		1	1	1	1	1			
	Q221342000	REMACHE EXAGONAL M5		2	2	2	2	2			
	Q012031000	TORNILLO EXAGONAL M5x10 A304		2	2	2	2	2			
	Q302022000	ARANDELA 16x6x1,2 A304		2	2	2	2	2			
	Q262030000	ARANDELA GROW. A5 A304		2	2	2	2	2			
13	Z700603000	MUELLE 07777		1	1	1	1	1			
14	X152682000	EJE PULSADOR MICRO		1	1	1	1	1			
	Q271033000	ARANDELA DE SEGURIDAD Ø6		2	2	2	2	2			
15	X152661000	SOPORTE LIMITADOR		1	1	1	1	1			
	Q162030000	TUERCA EXAGONAL M5		2	2	2	2	2			
16	R612103000	TERMOSTATO LIMITADOR		1	1	1	1	1			
	Q223022000	TUERCA EXAGONAL M8x1 LATON		1	1	1	1	1			
	Q013023000	TORNILL. EXAGONAL M4x20 LATON		1	1	1	1	1			
	Q163020000	TUERCA EXAGONAL M4 LATON		1	1	1	1	1			
	Q183001000	TUERCA CUADRADA M4		1	1	1	1	1			
	Q242020000	ARANDELA ABANICO A4 A304		1	1	1	1	1			
	Q563004000	LENGÜETA COMPONENTES DOBLE		1	1	1	1	1			
	Z603022000	PLACA ASIENTO CONEXIÓN MASA		1	1	1	1	1			
17	X163007000	CONMUTADOR ACOPLE TERMOS		1	1	1	1	1			
18	X313001000	"U" SOPORTE TERMOSTATO		1	1	1	1	1			
19	X153000000	TERMOSTATO 50-310 C		1	1	1	1	1			
	Q042021000	TORNILL. AVELLANADO M4x10 A304		2	2	2	2	2			
20	R073007000	ENCENDEDOR 2 BUJIAS		1	1	1	1	1			
	Q152004000	TORN. APLASTADO M5x13 A304		2	2	2	2	2			

MOD.	SARTEN BASCULANTE GAMA 900	ZONA	PARTE FUNCIONAL ELECTRICA (GAS)	PLANO	C-1687

ITEM	CODIGO	DENOMINACION	TEXTO	SBG9-10	SBG9-10 I	SBG9-10 M	SBG9-10 I M	SBG9-15 I M			NOTAS
21	X152656000	SOPORTE VALVULA		1	1	1	1	1			
	Q411304000	REMACHE AVIBULB ∅ 4,8		4	4	4	4	4			
	Q221342000	REMACHE EXAGONAL M5		2	2	2	2	2			
22	X342601000	CUADRO REGLETA		1	1	1	1	1			
	Q221342000	REMACHE EXAGONAL M5		2	2	2	2	2			
	Q012042000	TORNILLO EXAGONAL M6x15		2	2	2	2	2			
	Q302022000	ARANDELA 16x6x1,2 A304		2	2	2	2	2			
23	U183046000	REGLETA AUXILIAR		1	1	1	1	1			
	Q152004000	TORN. APLASTADO M5x13 A304		2	2	2	2	2			
24	R073004000	PRENSA ESTOPAS		2	2	2	2	2			
	R073025000	CONTRATUERCA (GAES) 790.1300.0		2	2	2	2	2			
	R073026000	JUNTA DE GOMA (GAES)		2	2	2	2	2			
25	X342600000	TAPA CAJA REGLETA		1	1	1	1	1			
26	X156147000	CUBREBULBO		1	_	1	_	_			
	Q012043000	TORNILLO EXAGONAL M6x20 A304		4	_	4	_	_			
	Q262040000	ARANDELA GROW. A6 A304		4	_	4	_	_			
	Q012032000	TORNILLO EXAGONAL M5x15 A304		1	_	1	_	_			
	Q012033000	TORNILLO EXAGONAL M5x20 A304		1	_	1	_	_			

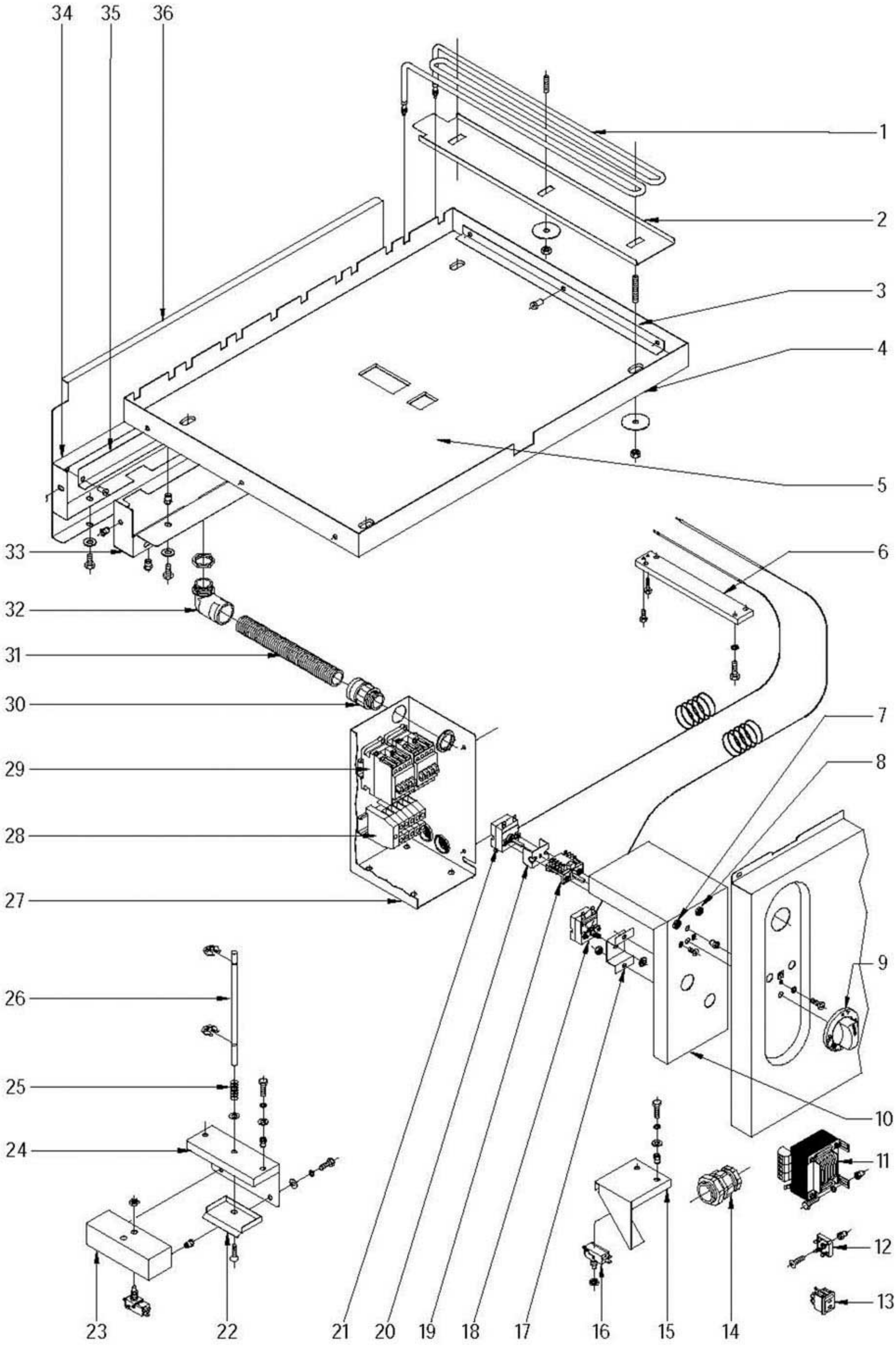

Nplano	Firma	Fecha	Aparato		Lamina	
C-1688		2006-04	PARTE FUNCIONAL ELECTRICA SARTEN BASCULANTE SBE9-		8	Fagor Industrial S.Coop. Onate

MOD.	SARTEN BASCULANTE GAMA 900	ZONA	PARTE FUNCIONAL ELECTRICA (ELECTRICAS)	PLANO	C-1688

ITEM	CODIGO	DENOMINACION	TEXTO	SBE9-10	SBE9-10 I	SBE9-10 M	SBE9-10 I M	SBE9-15 I M			NOTAS
1	X143010000	RESISTENCIA SBE9-00		6	6	6	6	9			
2	X142620000	AMARRE RESISTENCIAS SBE9-00		6	6	6	6	9			
	Q162050000	TUERCA EXAGONAL M8x1 INOX.		18	18	18	18	27			
	Q302024000	ARANDELA Ø44x9x1,5		18	18	18	18	27			
3	X142609000	AMARRE AISLANTE		3	3	3	3	3			
	Q419005000	REMACHE 4x8 ALMG3 / ALUMINIO		6	6	6	6	6			
4	X142650000	CUBIERTA RESISTENC. SBE9-10		1	1	1	1	_			
4	X422615000	CUBIERTA RESISTENC. SBE9-15		1	1	1	1	1			
	Q221342000	REMACHE EXAGONAL M5		3	3	3	3	3			
5	X142656000	AISLANTE CUBIERTA 730x520x5		1	1	1	1	_			
5	X422605000	AISLANTE CUBIERTA 575x530x5		1	1	1	1	2			
6	X156147000	CUBRE BULBO		1	_	1	_	_			
	Q012043000	TORNILLO EXAGONAL M6x20 A304		4	_	4	_	_			
	Q262040000	ARANDELA GROW. A6 A304		4	_	4	_	_			
	Q012032000	TORNILLO EXAGONAL M5x15 A304		1	_	1	_	_			
	Q012033000	TORNILLO EXAGONAL M5x20 A304		1	_	1	_	_			
7	X143017000	PILOTO VERDE SARTEN		1	1	1	1	1			
8	X143018000	PILOTO AMBAR SARTEN		1	1	1	1	1			
9	U173005000	MANDO MONTADO Ø6		1	1	1	1	1			
10	X152667000	TAPA CAJA SOPOR. VALVULA		1	1	1	1	1			
11	X343021000	TRANSFORMADOR		_	_	1	1	1			
	Q012031000	TORNILLO EXAGONAL M5x10 A304		_	_	4	4	4			
	Q302022000	ARANDELA 16x6x1,2 A304		_	_	4	4	4			
	X342605000	TAPA TRANSFORMADOR		_	_	1	1	1			
	Q012031000	TORNILLO EXAGONAL M5x10 A304		_	_	4	4	4			
	Q302022000	ARANDELA 16x6x1,2 A304		_	_	4	4	4			
	X342606000	CAJA TRANSFORMADOR		_	_	1	1	1			
	Q012031000	TORNILLO EXAGONAL M5x10 A304		_	_	4	4	4			
	Q302022000	ARANDELA 16x6x1,2 A304		_	_	4	4	4			
	X342609000	ESCUADRA AMARRE TAPA TRANS.		_	_	1	1	1			
	Q419005000	REMACHE 4x8 ALMG3 / ALUMINIO		_	_	4	4	4			

MOD.	SARTEN BASCULANTE GAMA 900	ZONA	PARTE FUNCIONAL ELECTRICA (ELECTRICAS)	PLANO	C-1688

ITEM	CODIGO	DENOMINACION	TEXTO	SBE9-10	SBE9-10 I	SBE9-10 M	SBE9-10 I M	SBE9-15 I M			NOTAS
12	X343022000	PUENTE RECTIFICADOR FB 3502		_	_	1	1	1			
13	X343009000	PULSADOR DOBLE CON PROTEC.		_	_	1	1	1			
	X342608000	SOPORTE PULSADOR		_	_	1	1	1			
	Q012032000	TORNILLO EXAGONAL M5x15 A304		_	_	4	4	4			
	Q262030000	ARANDELA GROW. A5 A304		_	_	4	4	4			
	Q162030000	TUERCA EXAGONAL M5		_	_	4	4	4			
14	R033002000	PRENSA ESTOPAS		1	1	1	1	1			
	R033025000	CONTRATUERCA (GAES)		1	1	1	1	1			
	R033026000	JUNTA DE GOMA (GAES)		1	1	1	1	1			
15	X342602000	SOPORTE MICRO		_	_	1	1	1			
	Q221342000	REMACHE EXAGONAL M5		_	_	2	2	2			
	Q012031000	TORNILLO EXAGONAL M5x10 A304		_	_	2	2	2			
	Q302022000	ARANDELA 16x6x1,2 A304		_	_	2	2	2			
16	X343015000	MICRORRUPTOR 32280001		1	1	3	3	3			
	Q222005000	TUERCA EXAGONAL M10x0,75		1	1	4	4	4			
17	X152661000	SOPORTE LIMITADOR		1	1	1	1	1			
	Q162030000	TUERCA EXAGONAL M5		2	2	2	2	2			
18	R612103000	TERMOSTATO LIMITADOR		1	1	1	1	1			
	Q223022000	TUERCA EXAGONAL M8x1 LATON		1	1	1	1	1			
	Q013023000	TORNILL. EXAGONAL M4x20 LATON		1	1	1	1	1			
	Q163020000	TUERCA EXAGONAL M4 LATON		1	1	1	1	1			
	Q183001000	TUERCA CUADRADA M4		1	1	1	1	1			
	Q242020000	ARANDELA ABANICO A4 A304		1	1	1	1	1			
	Q563004000	LENGÜETA COMPONENTES DOBLE		1	1	1	1	1			
	Z603022000	PLACA ASIENTO CONEXIÓN MASA		1	1	1	1	1			
19	X163007000	CONMUTADOR ACOPLE TERMOS		1	1	1	1	1			
20	X313001000	"U" SOPORTE TERMOSTATO		1	1	1	1	1			
21	X153000000	TERMOSTATO 50-310 C		1	1	1	1	1			
	Q042021000	TORNILL. AVELLANADO M4x10 A304		2	2	2	2	2			
22	X152646000	PROTECCION SUPERIOR		1	1	1	1	1			
	Q152024000	TORNILLO AVELLANADO M4x8 A304		1	1	1	1	1			

MOD.	SARTEN BASCULANTE GAMA 900	ZONA	PARTE FUNCIONAL ELECTRICA (ELECTRICAS)	PLANO	C-1688

ITEM	CODIGO	DENOMINACION	TEXTO	SBE9-10	SBE9-10 I	SBE9-10 M	SBE9-10 I M	SBE9-15 I M			NOTAS
23	X152681000	CAJA PORTA MICRO		1	1	1	1	1			
	Q221342000	REMACHE EXAGONAL M5		2	2	2	2	2			
	Q012031000	TORNILLO EXAGONAL M5x10 A304		2	2	2	2	2			
	Q302022000	ARANDELA 16x6x1,2 A304		2	2	2	2	2			
	Q262030000	ARANDELA GROW. A5 A304		2	2	2	2	2			
24	X152680000	SOPORTE CAJA PORTA MICRO		1	1	1	1	1			
	Q221342000	REMACHE EXAGONAL M5		2	2	2	2	2			
	Q012031000	TORNILLO EXAGONAL M5x10 A304		2	2	2	2	2			
	Q302022000	ARANDELA 16x6x1,2 A304		2	2	2	2	2			
	Q262030000	ARANDELA GROW. A5 A304		2	2	2	2	2			
25	Z700603000	MUELLE 07777		1	1	1	1	1			
26	X152682000	EJE PULSADOR MICRO		1	1	1	1	1			
	Q271033000	ARANDELA DE SEGURIDAD Ø6		2	2	2	2	2			
27	X152656000	SOPORTE VALVULA		1	1	1	1	1			
	Q411304000	REMACHE AVIBULB Ø 4,8		4	4	4	4	4			
	Q221342000	REMACHE EXAGONAL M5		2	2	2	2	2			
28	P453025000	BORNA 10 WDU-10203.0		3	3	3	3	_			
	P453026000	BORNA TIERRA 10 WPE-10103,0		1	1	1	1	_			
	Z263302000	BORNA DE PASO AZUL		1	1	1	1	_			
	Z263303000	TOPE FINAL		1	1	1	1	_			
28	Z683069000	BORNA16		_	_	_	_	3			
	Z683070000	BORNA TIERRA WEIDMULLER		_	_	_	_	1			
	Z683097000	BORNA WDU16 10204.8		_	_	_	_	1			
	Z683096000	TOPE FINAL WEW35 10590.0		_	_	_	_	1			
	R663055000	GUIA CONTACTOR L=120		1	1	1	1	1			
	Q419005000	REMACHE 4x8 ALMG3 / ALUMINIO		2	2	2	2	2			
29	Z203050000	CONTAC. SIRIUS 3RT-1016-2APO1		2	2	2	2	_			
29	X183011000	CONT.3RT1024-1AN20 230V 50HZ		_	_	_	_	2			
	R663055000	GUIA CONTACTOR L=120		1	1	1	1	1			
	Q419005000	REMACHE 4x8 ALMG3 / ALUMINIO		2	2	2	2	2			

MOD.	SARTEN BASCULANTE GAMA 900	ZONA	PARTE FUNCIONAL ELECTRICA (ELECTRICAS)	PLANO	C-1688

ITEM	CODIGO	DENOMINACION	TEXTO	SBE9-10	SBE9-10 I	SBE9-10 M	SBE9-10 I M	SBE9-15 I M			NOTAS
30	X713021000	RACORD ICK 5020		1	1	1	1	1			
	X713022000	TUERCA (R023025)		1	1	1	1	1			
31	3712300000	TUBO PG21 0233.204.023		1	1	1	1	1			
32	X703006000	RACORD A 90º SFWO-P213T		1	1	1	1	1			
	X143012000	CONTRATUERCA PG21 (GAEST.)		1	1	1	1	1			
33	X142651000	CUBIERTA DE BORNAS SBE9-10		1	1	1	1	_			
33	X422616000	CUBIERTA DE BORNAS SBE9-15		_	_	_	_	1			
	Q221342000	REMACHE EXAGONAL M5		3	3	3	3	3			
	Q012032000	TORNILLO EXAGONAL M5x15 A304		3	3	3	3	3			
	Q262030000	ARANDELA GROW. A5 A304		3	3	3	3	3			
34	X142652000	TAPA CUBIERTA BORNAS SBE9-10		1	1	1	1	_			
34	X422617000	TAPA CUBIERTA BORNAS SBE9-15		_	_	_	_	1			
	Q012032000	TORNILLO EXAGONAL M5x15 A304		3	3	3	3	3			
	Q262030000	ARANDELA GROW. A5 A304		3	3	3	3	3			
35	X402601000	ESCUADRA SEPARADOR RESIST.		2	2	2	2	2			
	Q419005000	REMACHE 4x8 ALMG3 / ALUMINIO		4	4	4	4	4			
36	X142658000	PROTECCION AGUAS SBE9-10		1	_	1	_	_			
36	X142653000	PROTECCION AGUAS SBE9-10 I		_	1	_	1				
36	X422618000	PROTECCION AGUAS SBE9-15		_	_	_	_	1			

MOD.	SARTEN BASCULANTE GAMA 900	ZONA	VARIOS (GAS)	PLANO	

ITEM	CODIGO	DENOMINACION	TEXTO	SBG9-10	SBG9-10 M	SBG9-15 I M					NOTAS
	X026501000	FOLLETO DE INSTRUC.SBG900		1	1	1					
	X153021000	INSTALACION ELECTRICA		1	1	1					PLANO HC-75391
	X153022000	ESQUEMA TEORICO ADHESIVO		1	_	_					PLANO HC-75428
	X343023000	ESQUEMA TEORICO ADHESIVO		_	1	1					PLANO HC-75426
	X153024000	PLANO ELECT. DE MONTAJE SBG		1	1	1					PLANO HC-75722
	U333003000	CABLE MASA ENCENDEDOR		1	1	1					
	U323007000	CABLE ENCENDEDOR A BUJIA		1	1	1					
	X163002000	CABLE BUJIA		1	1	1					
	X283000000	CABLEADO MOTOR		_	1	1					

MOD.	SARTEN BASCULANTE GAMA 900	ZONA	PIEZAS ESPECIFICAS PARA LOS DISTINTOS GASES	PLANO	C-1686

ITEM	CODIGO	DENOMINACION	TEXTO	SBG9-10	SBG9-10						NOTAS
		BUTANO - PROPANO									
5	U052401000	TOBERA ∅ 1,45		2							
25	U442138000	INYECTOR ∅ 0,25		1							
S/N	U136501000	INDICADOR (BUTANO-PROPANO)		1							
		GAS NATURAL									
5	U262400000	TOBERA ∅ 2,15		2							
25	U442137000	INYECTOR ∅ 0,40		1							
S/N	U134402000	INDICADOR (GAS NATURAL)		1							
		GAS VILLA									
5	X102403000	TOBERA ∅ 4,58 (REGULAR)		2							
25	U442138000	INYECTOR ∅ 0,25		1							
S/N	U134310000	INDICADOR (GAS VILLA)		1							

MOD.	SARTEN BASCULANTE GAMA 900	ZONA	VARIOS (ELECTRICIDAD)	PLANO	

ITEM	CODIGO	DENOMINACION	TEXTO	SBE9-10	SBE9-10 M	SBE9-15 I M					NOTAS
	X046501000	FOLLETO DE INSTRUC.SBE900		1	1	1					
	X143006000	ESQUEMA TEORICO ADHESIVO		1	1	_					PLANO HC-75709
	X403002000	ESQUEMA TEORICO ADHESIVO		_	_	1					PLANO HC-75708
	X143005000	PLANO DE MONTAJE		1	1	1					PLANO HC-75713
	X143004000	CABLEADO RESISTENCIAS		1	1	_					
	X423004000	CABLEADO RESISTENC. SBE9-15		_	_	1					
	X143016000	CABLE. REGLETA CONTACTOR 10		2	2	_					
	X423005000	CABLE. REGLETA CONTACTOR 15		_	_	2					
	X143015000	CABLEADO SBE		1	1	1					
	X283000000	CABLEADO MOTOR		_	1	1					