253.374.00

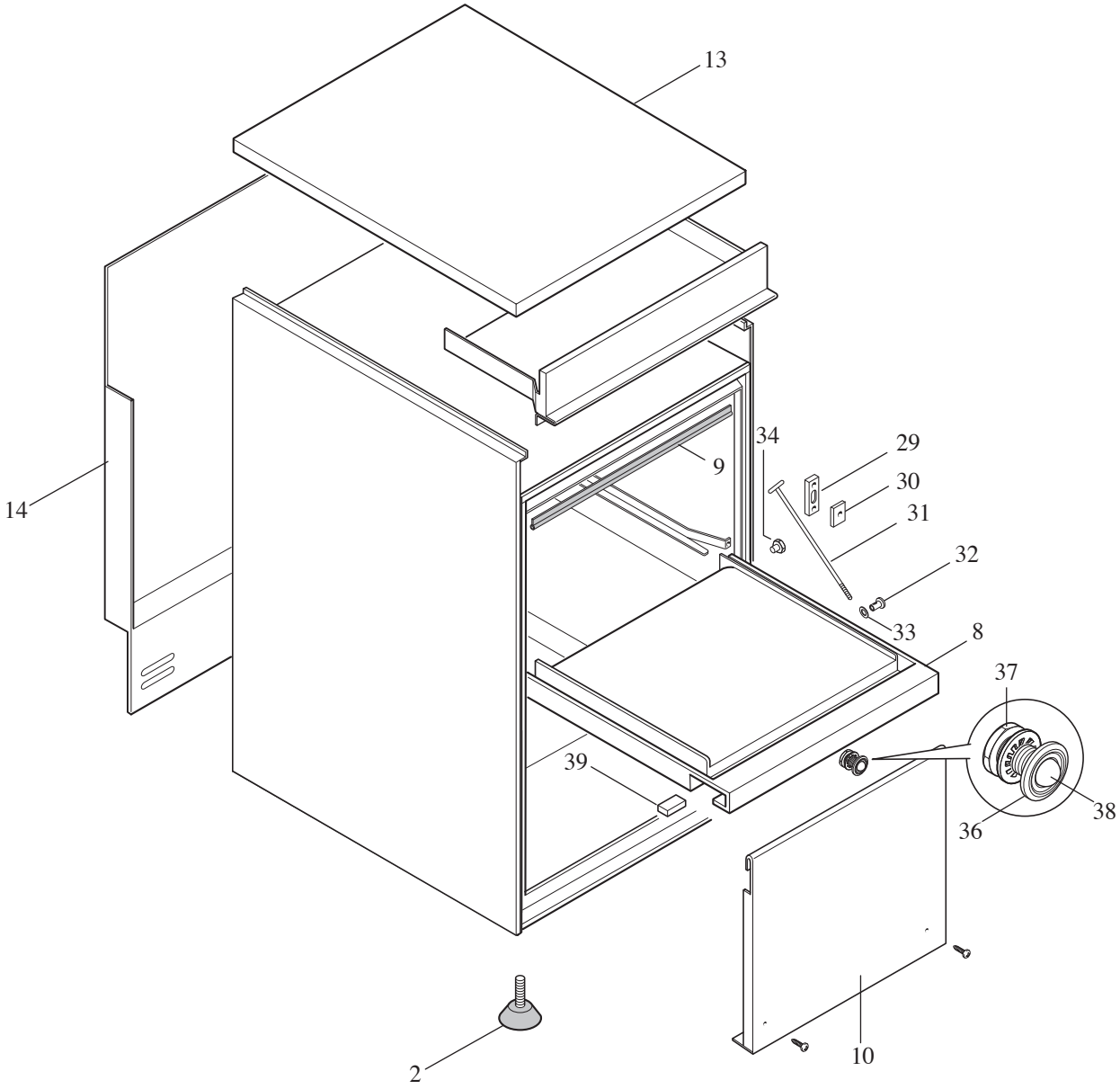

LAVASTOVIGLIE -DISHWASHERS LAVE-VAISELLE-GESCHIRRSPÜLER									Rif Ref	Da matricola From serial no.
a	**b**	**c**	**d**	**e**	**f**	**g**	**h**	**i**		
L 451	L 452	L 456A								

253.375.00

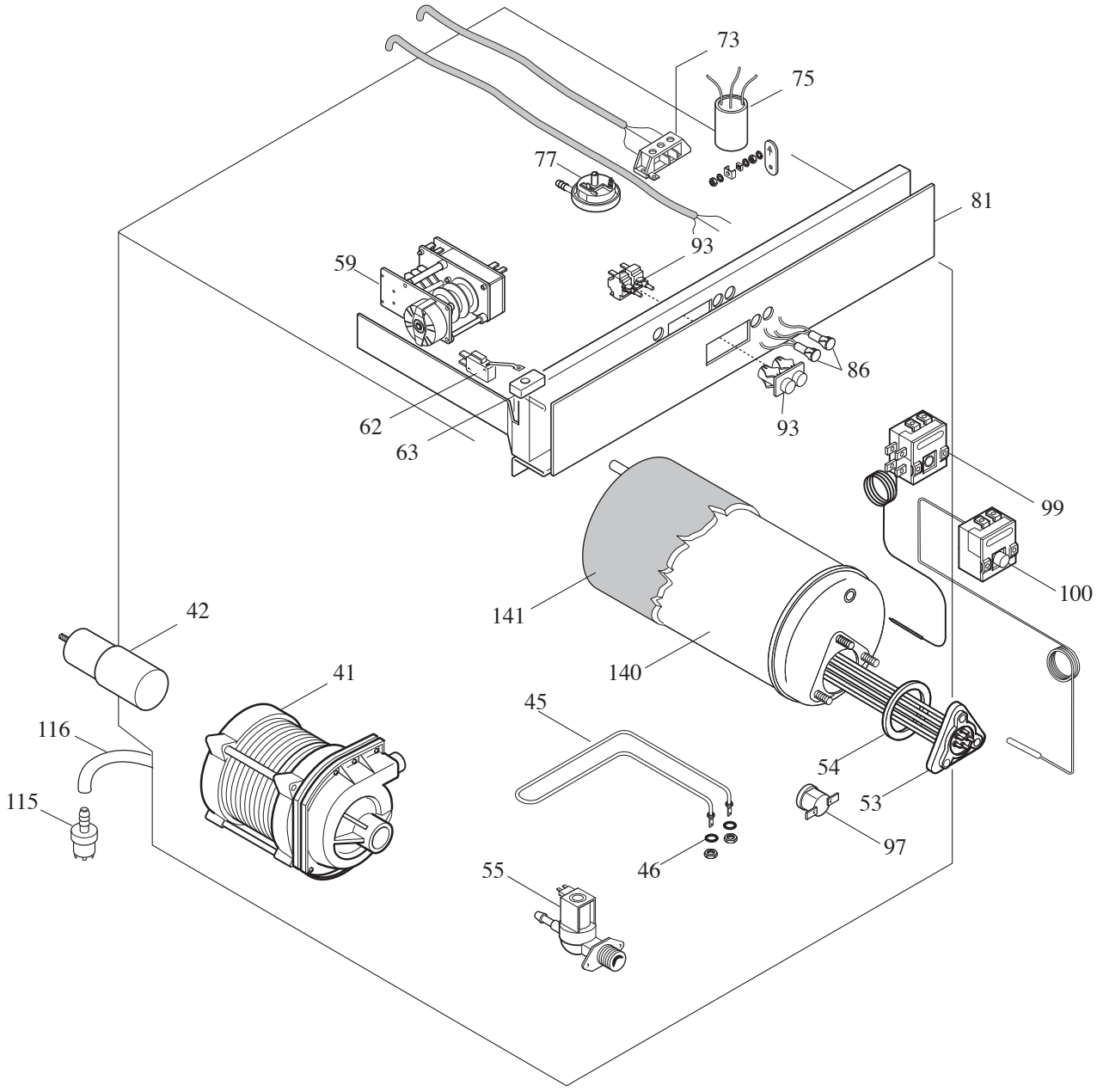

LAVASTOVIGLIE -DISHWASHERS LAVE-VAISELLE-GESCHIRRSPÜLER									Rif Ref	Da matricola From serial no.
a	**b**	**c**	**d**	**e**	**f**	**g**	**h**	**i**		
L 451	L 452									

253.379.00

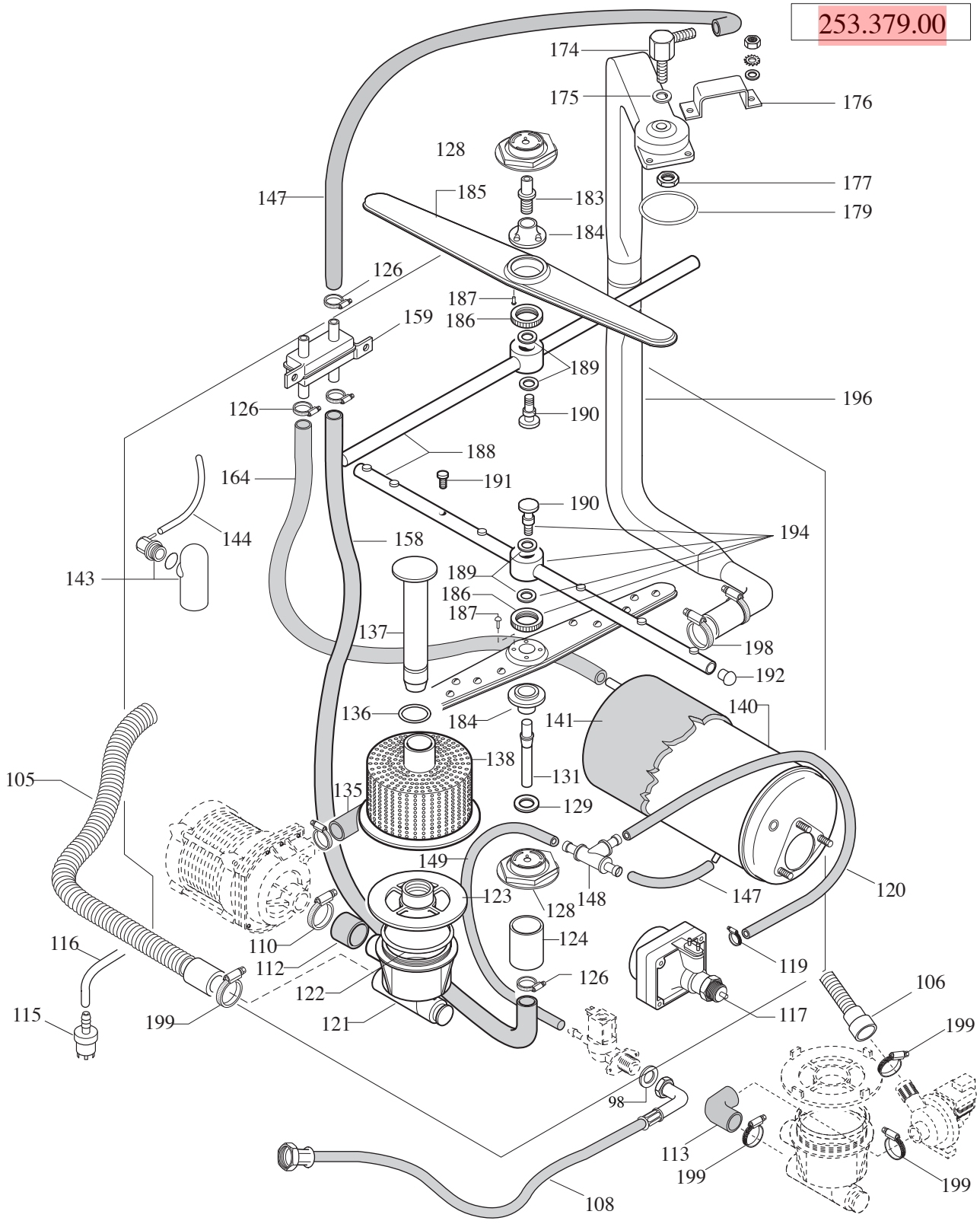

LAVASTOVIGLIE -DISHWASHERS LAVE-VAISELLE-GESCHIRRSPÜLER									Rif Ref	Da matricola From serial no.
a	**b**	**c**	**d**	**e**	**f**	**g**	**h**	**i**		
L 451	L 452	L 456A								

253.382.00

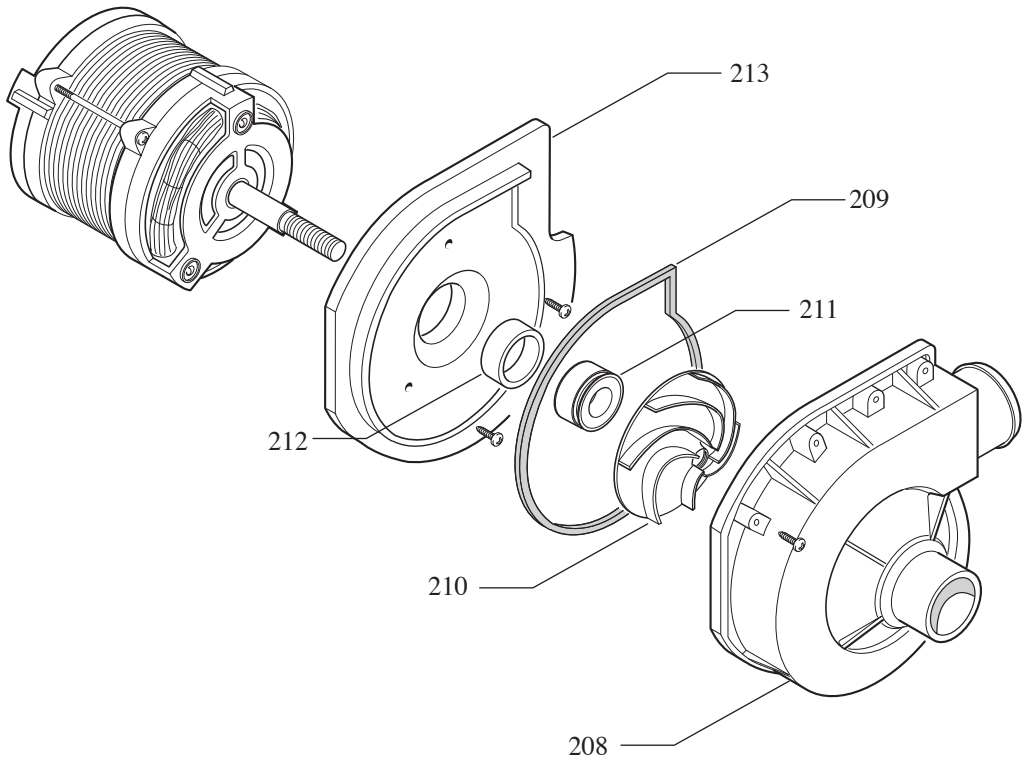

LAVASTOVIGLIE -DISHWASHERS LAVE-VAISELLE-GESCHIRRSPÜLER									Rif Ref	Da matricola From serial no.
a	**b**	**c**	**d**	**e**	**f**	**g**	**h**	**i**		
L 451	L 452	L 456A								

253.383.00

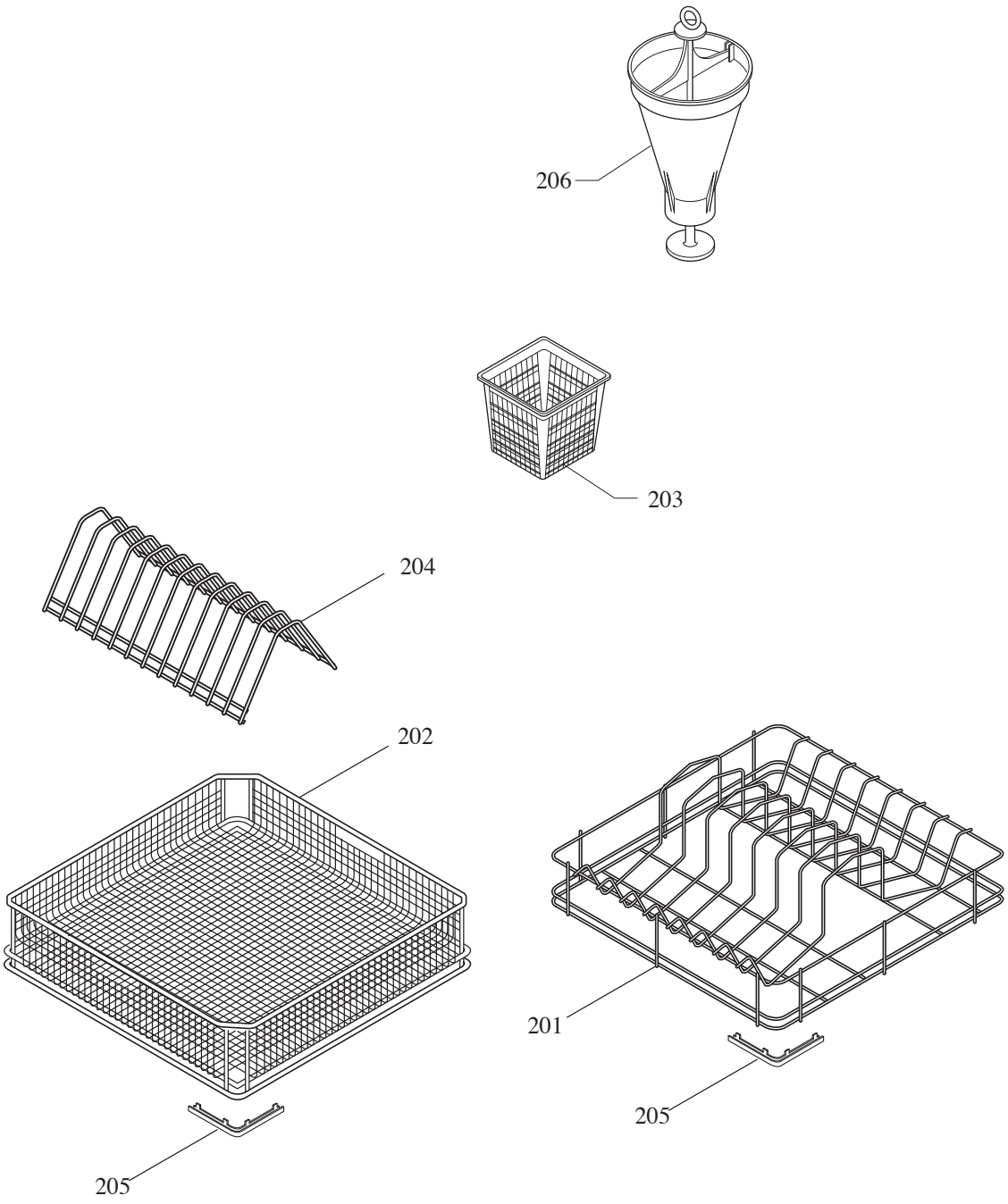

LAVASTOVIGLIE -DISHWASHERS LAVE-VAISELLE-GESCHIRRSPÜLER									Rif Ref	Da matricola From serial no.
a	**b**	**c**	**d**	**e**	**f**	**g**	**h**	**i**		
L 451	L 452	L 456A								

LAVASTOVIGLIE
FRONTALI
L 45

LISTA RICAMBI

cod. 253.373.00

ED.01-06

POS.	CODICE	RIF. MODIFICHE	DENOMINAZIONE	PREZZO
2	451.071.00		Piedino M8	
8	411.153.00		Assieme porta	
9	453.032.00		Guarnizione porta	
10	421.181.00		Pannello frontale inf.	
13	421.182.00		Copertura superiore	
14	421.179.00		Protezione posteriore	
29	451.091.00		Paracolpi per asta porta	
30	453.019.00		Guarnizione asta porta	
31	412.094.00		Assieme asta porta	
32	441.083.00		Perno fermo porta	
33	451.129.00		Rondella nylon per perno porta	
34	441.084.00		Boccola per porta	
36	412.134.13		Assieme scrocchetto completo	
37	441.020.00		Dado inox M14	
38	441.100.00		Ghiera fissaggio scrocchetto	
39	461.070.00		Magnete 40x16x8	
41	464.113.00		Elettropompa HP 0,50 230V 50Hz	
42	464.016.00		Condensatore 12,5mF	
43	464.037.00		Pompa di scarico autopulente 240V 50Hz	
45	465.012.00		Resistenza vasca 1200W 230V(1)	
46	0835.26919.1		Guarnizione OR 3037	
48				
49				
50				
51				
53	465.011.00		Resistenza boiler 3000W 230V (1)	
54	0835.53470.1		Guarnizione OR 6187	
55	462.000.00		Elettrovalvola 1E 1U	
56	462.002.00		Elettrovalvola 1E 2U	
59	461.036.00		Temporizzatore 4C 240V 50Hz	
60	461.037.00		Temporizzatore rigenera 4C 240V 50Hz	
62	412.075.00		Assieme micro porta	
63	461.043.00		Magnete 24x12x5	
73	463.026.00		Morsettiera 3P (F+N+T)	
75	464.067.00		Filtro rete	
77	462.016.00		Pressostato 60/25	
78	462.013.00		Pressostato 90/55	
79	451.116.00		Raccordo aY per pressostato	
80				
81	250.469.00		Pellicola standard L 45	

POS.	CODICE	RIF. MODIFICHE	DENOMINAZIONE	PREZZO
82	250.470.00		Pellicola addolcitore L45 ADD	
83				
84				
86	463.012.00		Lampada completa (gialla)	
87				
89	461.023.13		Pulsante unipolare (giallo)	
90				
93	461.077.00		Gruppo interruttore/pulsante(giallo)	
97	461.060.00		Termostato vasca a contatto	
99	461.016.00		Termostato boiler	
100	461.071.00		Termostato di sicurezza	
105	452.034.00		Tubo di scarico L=2000	
106	452.042.00		Tubo di scarico per PS L=1900	
108	452.033.00		Tubo di carico L=2000	
110	0620.02540.4		Fascetta LR 40	
112	452.123.00		Raccordo aspirazione	
113	452.067.00		Raccordo di scarico PS	
115	451.048.00		Filtro aspirazione completo	
116	452.039.00		Tubo ø 4x6 L=2500	
117	471.011.00		Dosatore brillantante	
120	452.093.00		Tubo ø 8x15 L=350	
121	451.025.00		Collettore	
122	0835.35101.1		Guarnizione OR 4400	
123	451.022.14		Ghiera di fissaggio	
124	431.103.00		Raccordo lavaggio inferiore	
126	0620.01120.4		Fascetta LR 20	
128	451.132.00		Ghiera fissaggio mandata	
129	423.193.00		Parzializzatore diametro 17-28	
131	441.059.00		Perno lavaggio inferiore	
135	452.066.00		Raccordo mandata	
136	0835.25303.1		Guarnizione OR 3100	
137	412.064.00		Assieme troppo pieno h=179	
138	412.260.00		Assieme filtro aspirazione	
140	411.091.00		Assieme boiler l.=6,9	
141	453.016.00		Rivestimento boiler	
143	451.083.00		Campana pressostato h=80	
144	452.088.00		Tubo ø 4x8 L=1250	
147	452.041.00		Tubo ø12x19 L=480	
148	451.133.00		Raccordo a T per brillantante	
149	452.113.00		Tubo ø 12x9 L=300	

POS.	CODICE	RIF. MODIFICHE	DENOMINAZIONE	PREZZO
152	452.108.00		Tubo ø 12x19 L=400	
153	452.040.00		Tubo ø 12x19 L=780	
155	452.086.00		Tubo ø 12x19 L=130	
156	452.037.00		Tubo ø 12x19 L=660	
157	452.048.00		Tubo ø 12x19 L=1050	
158	452.037.00		Tubo ø12x19 L=660	
159	451.042.00		Ripartitore a 3 vie	
160	452.060.00		Tubo ø12x19 L=850	
161	451.068.00		Boccia sale bassa	
164	452.117.00		Tubo ø 12x19 L=450	
168	451.031.00		Decalcificatore 6 colonne	
169	471.001.00		Regolatore di uscita	
170	451.033.00		Dispositivo di sicurezza	
171	0838.35272.0		Guarnizione per dispositivo	
172	441.091.00		Dado esagonale ch=36	
174	451.098.00		Assieme raccordo risciacquo	
175	0840.25122.0		Guarnizione raccordo risciacquo	
177	441.045.00		Dado esagonale M12 ch=17	
184	451.066.00		Supporto girante	
185	424.021.00		Girante lavaggio 8 feritoie	
186	441.044.00		Ghiera perno risciacquo	
187	0600.30011.4		Rivetto TT3,2x11 inox	
188	412.249.00		Assieme girante risciacquo	
189	451.024.00		Rondella risciacquo	
190	441.057.00		Perno risciacquo	
191	441.040.00		Ugello risciacquo	
192	451.028.00		Tappo risciacquo	
194	412.275.00		Girante completa	
201	404.972.40		Cesto piatti 45x45	
202	404.971.40		Cestino bicchieri 45x45	
203	404.999.40		Contenitore per posate	
204	404.997.40		Inserto per piattini	
205	451.050.00		Pattino per cestino	
206	451.118.00		Imbuto per sale	
208	464.127.00		Coclea HP 0,50	
209	464.128.00		Guarnizione HP 0,50	
210	464.129.00		Girante diametro 85 HP 0,5	
211	464.130.00		Tenuta rotante HP 0,50	
212	464.026.00		Tenuta fissa HP 0,20 (I)	