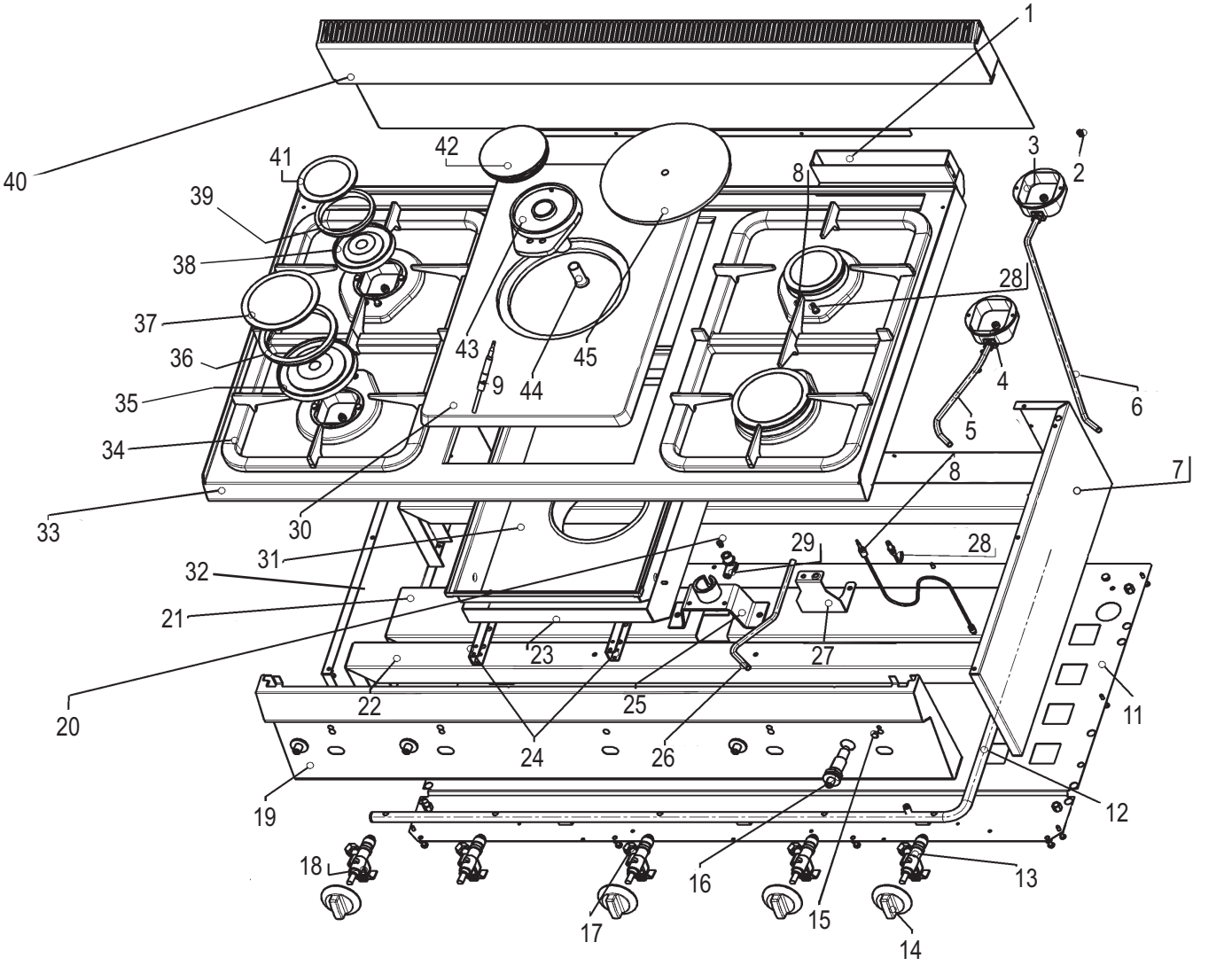
1
40
41
42
3
2
39
8
38
28
37
43
45
36
9
44
4
6
35
5
34
8
7
33
30
31
29
28
32
21
23
27
20
22
25
11
24
26
19
12
18
16
13
17
15
14

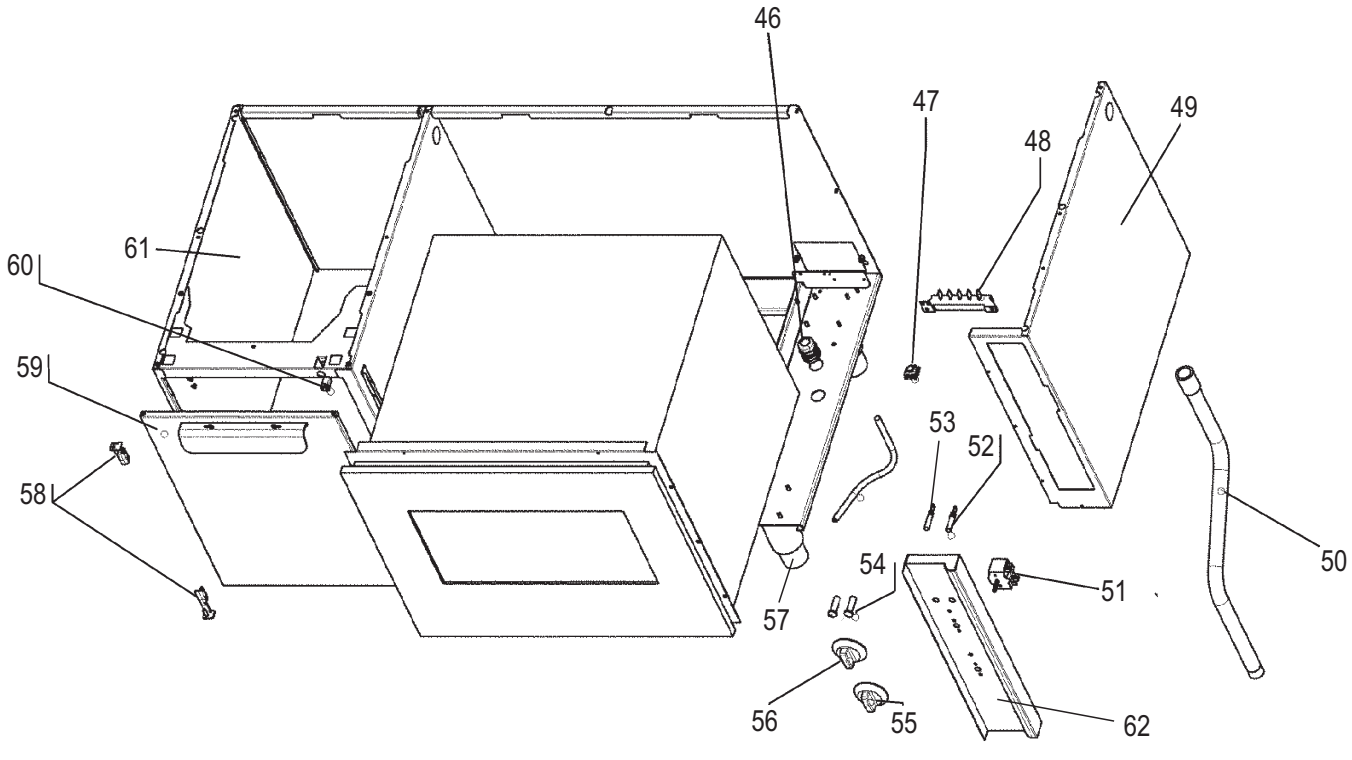
46
47
49
48
61
60
59
53
52
58
50
54
51
57
56
55
62

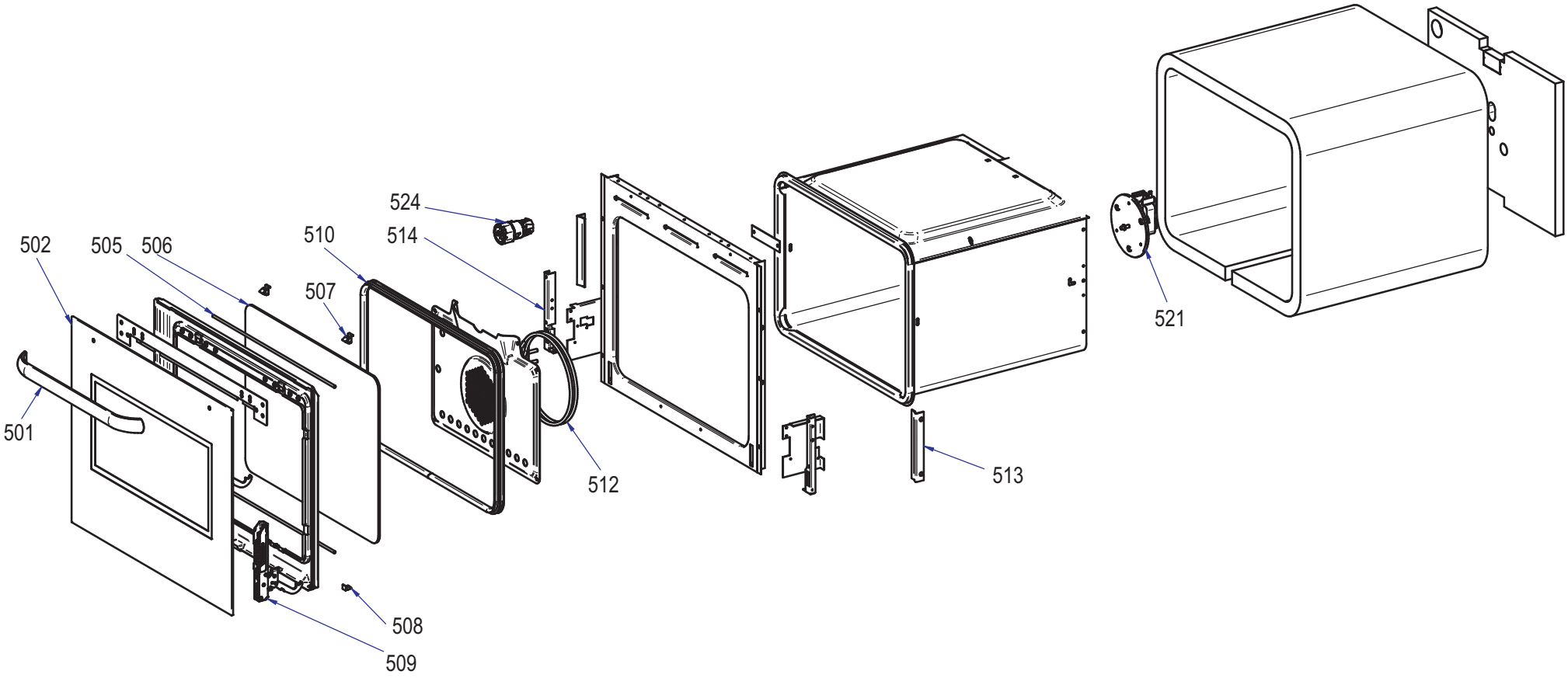
501
502
505
506
507
508
509
510
512
513
514
521
524

CODICI RICAMBIO PER FINITO / SPARE PARTS FOR THE FINISHED PRODUCT

Aggiornato al/Updated to 27/11/17

Artic./Item	Descrizione/Description	Modello/Model
113018	**CUCINA GAS 4 FUOCHI CON PIASTRA RISCALDANTE E FORNO ELETTRICO VENTILATO** **4 BURNERS GAS RANGE WITH HOTPLATE AND FAN ASSISTED ELECTRIC OVEN**	**PPF5G/G6**

Cons./Recom.	Pos./Posit.	Ricambio/Replacement			Prezzo/Price List
	02247000	RC02247000	PORTA FORNO COMPLETA SNACK C/MANIGLIA		234,00
	01	RC00993000	ASS. CAMINO INTERNO PP5G/G6	INTERNAL FLUE ASSEMBLY PP5G/G6	25,81
	03	RC00377000	COPPA BRUCIATORE	BURNER CAP	7,83
	04	RC00378000	VITE SPECIALE PER BRUCIATORE	SPECIAL SCREW FOR BURNER	5,19
	05	RC00370000	TUBETTO BRUCIATORE PCG	BURNER PIPE PCG	14,01
	06	RC00371000	TUBETTO BRUCIATORE PCG	BURNER PIPE PCG	15,11
	07	RC01251000	FIANCO DX SNACK	RIGHT SIDE SNACK	32,77
*	08	RC00367000	TERMOCOPPIA L=600MM	THERMOCOUPLE FOR TOP BURNER	15,56
*	09	RC00864000	TERMOCOPPIA L=1400MM	OVEN THERMOCOUPLE	17,43
	11	RC00799000	FONDO GAS 1050	BASE GAS 1050	40,60
	12	RC00972000	RAMPA PC5G6	RAMP PC5G6	65,35
	14	RC01884000	MANOPOLA GAS SNACK NERA	BLACK KNOB FOR LINE SNACK	9,47
	14	RC02072000	MANOPOLA GAS SNACK GRIGIA	GREY KNOB	8,79
*	16	RC00128000	ACCENDITORE PIEZO CON DADO	PIEZO IGNITER	16,99
	18	RC00369000	RUBINETTO	GAS COCK	38,28
	19	RC00985000	CRUSCOTTO PP5G	CONTROL PANEL PP5G	
	21	RC00987000	SUPPORTO BRUCIATORE CENTRALE PP5G	CENTRAL BURNER SUPPORT PP5G	35,00
	22	RC00988000	SUPPORTO CAMERA COMB. PP5G	COMBUSTION CHAMBER SUPPORT PP5G	35,37
	23	RC00991000	CONTROCAMERA COMBUSTIONE PP5G	COMBUSTION CHAMBER COVER PP5G	29,86
	24	RC00989000	SUPPORTO INT. CAMERA COMB. PP5G	COMBUSTION CHAMBER INTERNAL SUPPORT PP5G	14,85
	25	RC00976000	SUPPORTO BRUCIATORE 5KW	BURNER SUPPORT 5KW	20,74
	26	RC00986000	TUBETTO CENTRALE PP5G	CENTRAL PIPE PP5G	9,05
	27	RC00977000	SUPP. GRUPPO ACCENDITORE 5kW	SUPPORT FOR IGNITER GROUP	21,00

L'azienda si riserva il diritto di apportare ulteriori aggiornamenti senza preavviso. / The data may be updated without prior warning

Artic./Item | Descrizione/Description | Modello/Model

113018 | **CUCINA GAS 4 FUOCHI CON PIASTRA RISCALDANTE E FORNO ELETTRICO VENTILATO**
4 BURNERS GAS RANGE WITH HOTPLATE AND FAN ASSISTED ELECTRIC OVEN | **PPF5G/G6**

Cons./Recom.	Pos./Posit.	Ricambio/Replacement			Prezzo/Price List
*	28	RC00368000	CANDELETTA D'ACCENSIONE E MOLLA	SPARK PLUG	9,50
	29	RC00423000	PORTAUGELLO	NOZZLE HOLDER	8,06
	30	RC00983000	PIASTRA GHISA CENTRALE	CENTRAL CAST IRON PLATE	229,83
	31	RC00990000	CAMERA COMBUSTIONE PP5G	COMBUSTION CHAMBER PP5G	63,54
	32	RC01252000	FIANCO SX SNACK	LEFT SIDE SNACK	32,77
	33	RC00982000	RIPIANO PP5G/G6	SHELF PP5G/G6	300,66
	34	RC00376000	SUPPORTO PENTOLE SNACK	PAN GRID	80,98
	35	RC02186000	SUPPORTO SPARTIFIAMMA UR		18,56
	36	RC01832000	SPARTIFIAMMA ULTRARAPIDO SNACK	SNACK ULTRARAPID BURNER COVER	34,58
	37	RC00375000	COPERCHIO BRUCIATORE UR	COVER FOR "ULTRARAPID" BURNER	17,54
	38	RC02263000	SUPPORTO SPARTIFIAMMA RAPIDO SNACK		15,78
	39	RC01833000	SPARTIFIAMMA RAPIDO SNACK	SNACK RAPID BURNER COVER	17,87
	40	RC00920000	ASSIEME CAMINO 1050	FLUE ASSEMBLY 1050	94,16
	41	RC00373000	COPERCHIO BRUCIATORE R	COVER FOR "RAPID" BURNER	7,83
	42	RC00967000	SPARTIFIAMMA BRUCIATORE 5KW	BURNER COVER 5KW	118,28
	43	RC00968000	CORPO BRUCIATORE 5KW	BURNER BODY 5KW	63,22
	44	RC00969000	BOCCOLA REGOLAZIONE ARIA	AIR REGULATION BUSHING	9,50
	45	RC00984000	COPERCHIO GHISA PIASTRA CENTRALE	CAST IRON COVER FOR CENTRAL PLATE	42,59
	46	RC00241000	PRESSACAVO PG16 CON DADO	CABLE GLAND AND NUT	7,18
	47	RC00304000	MORSETTO EQUIPOTENZIALE COMPLETO	EQUIPOTENTIAL CONNECTING BLOCK	6,62
	48	RC00194000	MORSETTIERA FV 122 B	CONNECTING BLOCK	9,16
	49	RC00670000	FIANCO DX PF70/105EG	RIGHT SIDE PF70/105EG	109,78
	50	RC00533000	RAMPA PF70/105G6	RAMP PF70/105G6	37,51

L'azienda si riserva il diritto di apportare ulteriori aggiornamenti senza preavviso. / The data may be updated without prior warning

Artic./Item | Descrizione/Description | Modello/Model

113018 | **CUCINA GAS 4 FUOCHI CON PIASTRA RISCALDANTE E FORNO ELETTRICO VENTILATO**
4 BURNERS GAS RANGE WITH HOTPLATE AND FAN ASSISTED ELECTRIC OVEN | **PPF5G/G6**

Cons./Recom.	Pos./Posit.	Ricambio/Replacement			
	501	RC02229000	MANIGLIA PSX ALLUMINIO	HANDLE	
	502	RC02230000	CRISTALLO PORTA E TNX 60 INOX	ESTERNAL DOOR GLASS	
	505	RC02231000	SPEZZONE SILICONE D.5 MM	DOOR RUBBER PART	
	506	RC02232000	CRIST PO E 60 TNX NERO	EXTERNAL GLASS OVEN DOOR	77,50
	507	RC02233000	CLIP BLOCCA VETRO INTERNO	DOOR INNER GLASS	4,76
*	508	RC02279000	SQUADRETTA BLOCCA VETRO	BRACKET SUPPORT	24,10
	509	RC02234000	CERNIERA PORTA FRG KG 6,0	DOOR HINGE	27,60
*	51	RC00037000	COMMUTATORE MONOFASE	SWITCH	19,64
	510	RC02243000	GUARNIZIONE FACCIATA F60	OVEN GASKET	25,58
*	512	RC02280000	RESISTENZA CIRCOLARE 2 SP	FAN HEATING ELEMENT	37,96
	513	RC02281000	SQUADRETTA FISSA FORNO	BRACKET	
	514	RC02242000	SQUADRETTA SUPP. CERN. SX PORTA	LEFT HINGE PULLEY	
*	52	RC00052000	LAMPADA SEGN.NEON FASTON ARANCIO 230V	SIGNAL LAMP	5,19
*	521	RC02282000	MOTOVENTILATORE	OVEN MOTOR-FAN	74,98
*	524	RC02283000	LAMPADA CON PORTALAMPADA	LIGHT BULB HOUSING	
*	53	RC01782000	LAMPADA SEGN.NEON FASTON VERDE 230V	GREEN NEON LAMP 230V	6,09
*	54	RC01783000	PORTALAMPADA TRASPARENTE D10	TRANSPARENT LAMP HOLDER D10	5,30
	55	RC01523000	MANOPOLA ELETTRICA TIMER SNACK GRIGIA	GREY TIMER KNOB	
	55	RC01885000	MANOPOLA ELETTRICA TIMER SNACK NERA	BLACK KNOB FOR TIMER LINE SNACK	9,76
	56	RC01524000	MANOPOLA ELETT.TERMOSTATO SNACK GRIGIA	SNACK GREY KNOB	
	56	RC01886000	MANOPOLA ELETT.TERMOSTATO SNACK NERA	BLACK KNOB FOR THERMOSTAT LINE SNACK	9,76
	57	RC01602000	PIEDE 1"3/4 H250	FOOT	18,98
	58	RC00498000	COPPIA CERNIERE PORTA VANO S6	PAIR OF HINGES FOR DOOR VN S6	20,42

L'azienda si riserva il diritto di apportare ulteriori aggiornamenti senza preavviso. / The data may be updated without prior warning

Artic./Item	Descrizione/Description	Modello/Model
113018	**CUCINA GAS 4 FUOCHI CON PIASTRA RISCALDANTE E FORNO ELETTRICO VENTILATO** **4 BURNERS GAS RANGE WITH HOTPLATE AND FAN ASSISTED ELECTRIC OVEN**	**PPF5G/G6**

Cons./Recom.	Pos./Posit.	Ricambio/Replacement			Prezzo/Price List
	59	RC00499000	MONTAGGIO PORTA PF105G TC	DOOR ASSEMBLY PF105G	93,93
	60	RC01135000	MAGNETE PER PORTE VANI	MAGNET FOR COMPARTMENT DOORS	5,96
	61	RC00672000	FIANCO SX PF105G	LEFT SIDE PF105G	
	62	RC01889000	CRUSCOTTO BASE FORNO 60EL SNACK	CONTROL PANEL FOR OVEN 60EL SNACK	18,78

L'azienda si riserva il diritto di apportare ulteriori aggiornamenti senza preavviso. / The data may be updated without prior warning