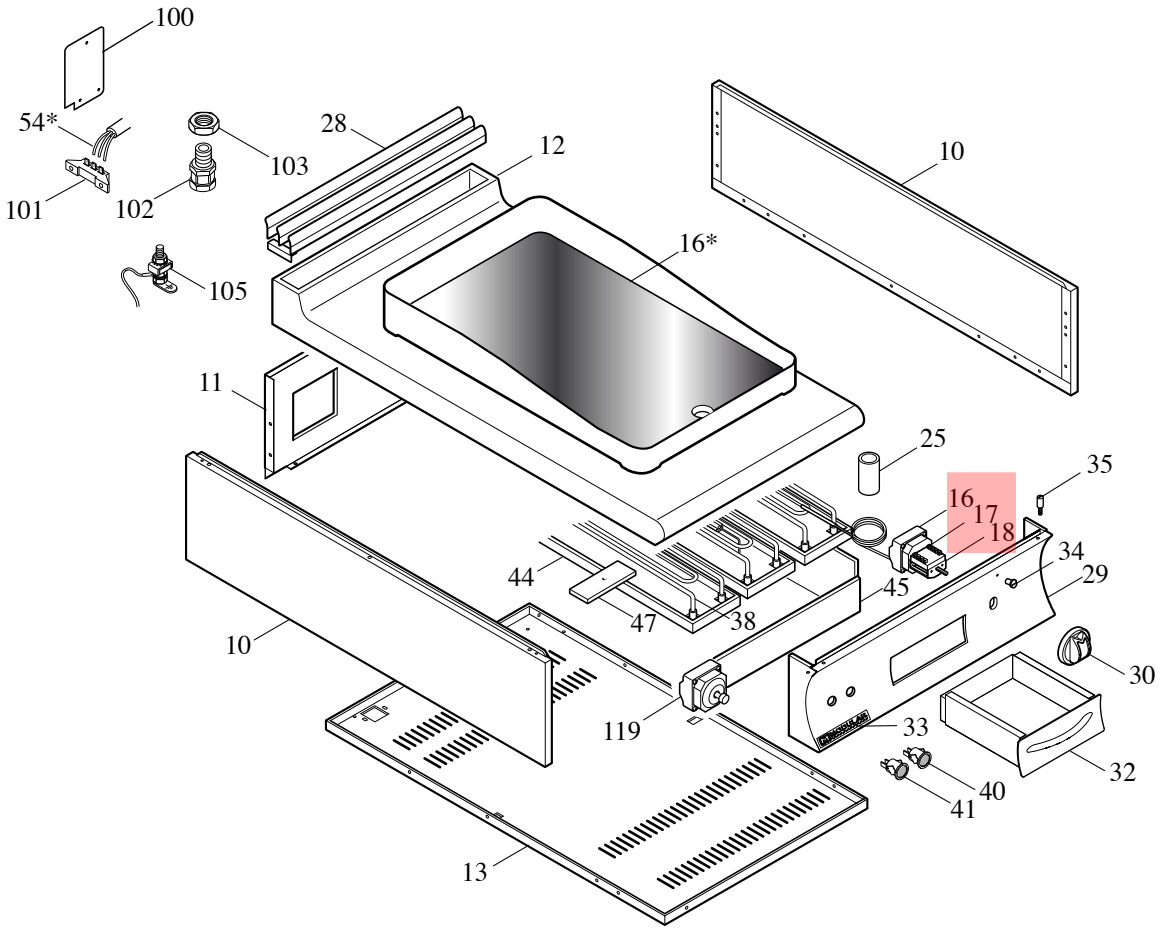
100
54*
101
102
103
28
12
10
16*
105
11
25
35
16
17
18
34
29
44
45
47
38
10
30
119
33
32
40
41
13

**MODULAR**

LISTA RICAMBI

code 2531151.00

**FRY TOP ELETTRICI**

**MODD. 92 FTE-L 92 FTE-LC**

**92 FTG-R 92FTE-RC**

ED. 01-08

| POS. | CODICE | RIF. MODIFICHE | DESCRIZIONE | PREZZO |
|---|---|---|---|---|
| 10 | 921.749.00 | | Fianco top | |
| 11 | 921.794.00 | | Schienale top 92 elettrico | |
| 12 | 911.801.00 | | Ass. piano 92 FTG | |
| 13 | 922.482.00 | | Fondo top 94 | |
| 16* | 981.056.00 | | Piastra 92 FT liscia | |
| 16* | 981.057.00 | | Piastra 92 FT rigata | |
| 16* | 981.048.00 | | Piastra 92 FT liscia cromata | |
| 16* | 981.049.00 | | Piastra 92 FT rigata cromata | |
| 25 | 911.845.00 | | Ass. tubo di scarico | |
| 28 | 911.742.00 | | Ass. griglia camino | |
| 29 | 911.773.00 | | Ass. cruscotto 92 FTE | |
| 30 | 912.066.00 | | Ass.manopola grigia elettrica | |
| 32 | 911.735.00 | | Ass. cassetto fry-top | |
| 33 | 250.389.00 | | Marchio | |
| 34 | 682.003.00 | | Placchetta per indice | |
| 35 | 941.076.00 | | Perno fissagio cruscotto | |
| 38 | 965.036.00 | | Resistenza fry top 2200W 230V | |
| 40 | 463.014.00 | | Lampada verde | |
| 41 | 463.012.00 | | Lampada gialla | |
| 44 | 923.229.00 | | Fissaggio resistenze | |
| 45 | 922.762.00 | | Carter resistenze | |
| 47 | 635.001.00 | | Rinforzo per piastra resistenza | |
| 54* | 968.032.00 | | Fili cablaggio 92 FTE | |
| 54* | 968.033.00 | | Fili cablaggio 92 FTE CR | |
| 100 | 923.173.00 | | Coperchio scatola alacciamento | |
| 101 | 663.036.00 | | Morsettiera FV 173 V/V 4 poli | |
| 102 | 663.028.00 | | Pressacavo V-TEC 21 | |
| 103 | 663.021.00 | | Controdado PG 21 | |
| 105 | 611.320.00 | | Montaggio viti terra/equipotenziale | |
| 116 | 661.000.00 | | Commutatore angolare 15A 49.41015.300 | |
| 117 | 661.013.00 | | Staffa EGO 617078 | |
| 118 | 661.007.00 | | Termostato trifase 100-300 55.34062.503 | |
| 119 | 661.045.00 | | Termostato sicurezza 350° 55.32562802(solo per CR) | |
| | | | | |
| | | | | |
| | | | | |
| | | | | |
| | | | | |
| | | | | |
| | | | | |
| | | | | |