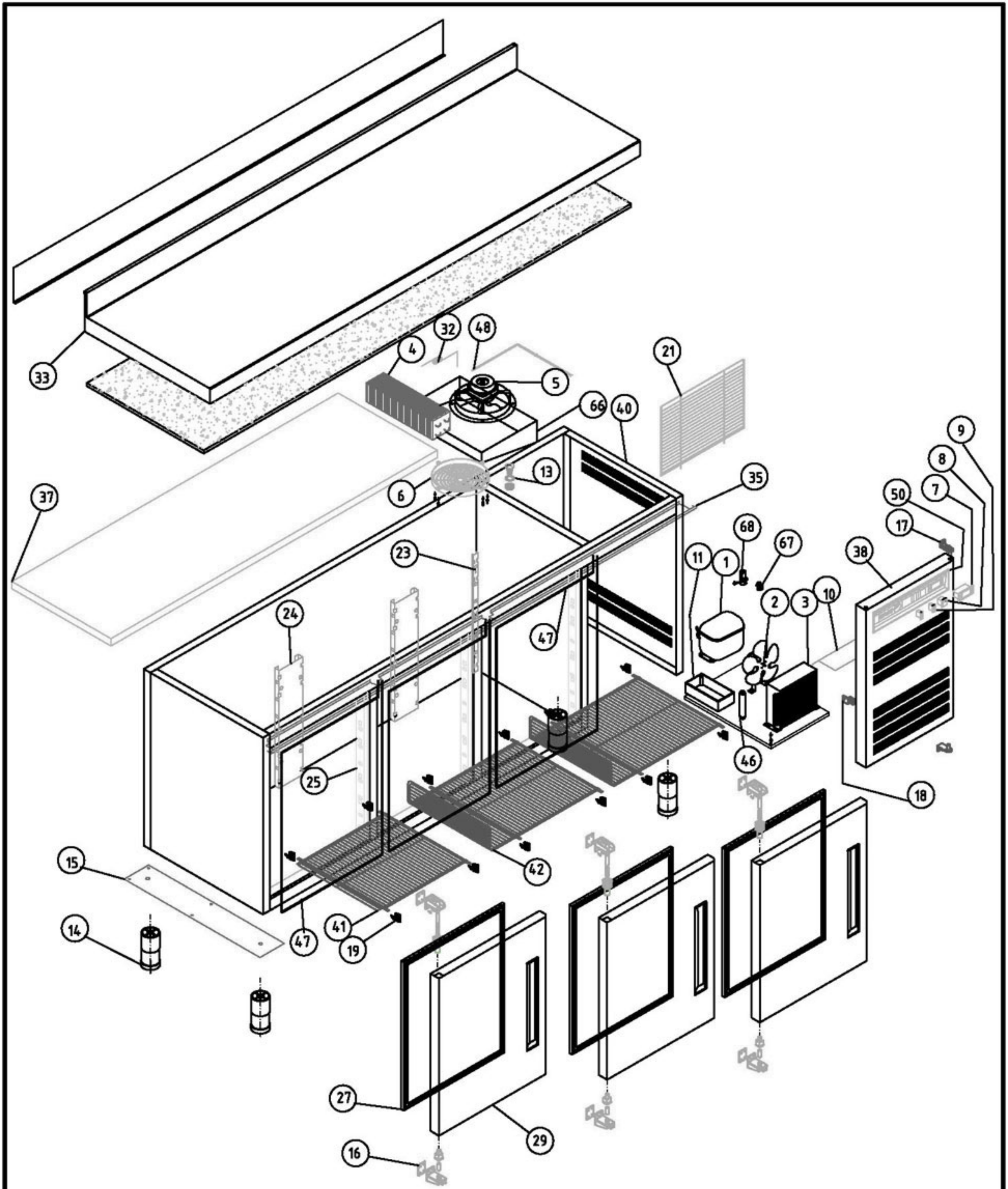

M1 MESAS FRÍAS

COD. PIEZA: **1411111200000**

COTAS SIN TOLERANCIA **DIN 7168-f**

	GRADO TOLERANCIA	FINO	MEDIO	GRUESO
ANGULAR	HASTA 10 mm	±1°		±1° 30'
	MAS DE 10 A 50 mm	±30'		±50'
	MAS DE 50 A 120 mm	±20'		±25'
	MAS DE 120 A 400 mm	±10'		±15'
	MAS DE 400 mm	±5'		±10'

	GRADO TOLERANCIA	FINO	MEDIO	GRUESO
LINEAL	HASTA 3 mm	±0,05	±0,10	±0,15
	MAS DE 3 A 6 mm	±0,05	±0,10	±0,20
	MAS DE 6 A 30 mm	±0,10	±0,20	±0,50
	MAS DE 30 A 120 mm	±0,15	±0,30	±0,80
	MAS DE 120 A 400 mm	±0,20	±0,50	±1,20
	MAS DE 400 A 1000 mm	±0,30	±0,80	±2,00
	MAS DE 1000 A 2000 mm	±0,50	±1,20	±3,00

Material: **MATERIAL ESPESOR**

Acabado: **ACABADO**

SUSTITUYE A: .

SUSTITUIDO POR: .

COMÚN A

MODELO	Ud.	MODELO	Ud.	MODELO	Ud.	MODELO	Ud.	MODELO
MSN-200	1							

A4	Nombre	Fecha
Dibujado	MJGG	3-3-03
Modificado	.	.

FAGOR
FAGOFRI s.a.

Escala 1:22

RECAMBIOS MSN

Código máquina: CODIGO

RECAMBIOS MESAS FRÍAS

revisión 01-03-2003

FAGOR

FAGOFRI S.A.

Nº	CÓDIGO	DESCRIPCIÓN	MODELOS SNACK	MSN-150	MSN-200	MSN-250	MSN-300	MSN-117-R	MSN-169-R	MSN-222-R	MSN-274-R
1	6021010001	COMPR.SC-12-CL R404A		1							
1	6021010002	COMPR.SC-15-CL R404A			1	1	1				
2	6021050002	VENTILADOR 10W PATA PALA 220V		1	1	1	1				
3	6029020005	CONDENSADOR 10x4 TECHO		1	1	1	1				
4	6029010037	BAT.FC61B BAJO6T4R300A6S(PINTA		1	1	1	1		1	1	1
5	6021050001	VENTIL.EVAPOR.5W ARO/TIRO FORZ		1	1	1	1	1	1	1	1
6	6003010035	REJILLA PROTECCION VENTILADOR		1	1	1	1	1	1	1	1
7	6021350019	TERMOS.CONGELAC.ID 974 F 220V		1	1	1	1	1	1	1	1
7	6021350015	TERMOSTATO TERM.REFRIG ID 961F						1		1	1
8	6021130001	INTERRUPTOR BIPOL.AMB.ON/OFF		1	1	1	1	1	1	1	1
9	6021130010	PILOTO RECTAN.AMBAR SEÑAL LUM.		1	1	1	1	1	1	1	1
10	M109050157	CHAPA PROT.MANDOS MESAS FRIAS		1	1	1	1				
11	6003010023	BANDEJA EVAPORACION AUTOMÁTICA		1	1	1	1				
13	6003010034	DESAGÜE SAN MIGUEL		1	1	1	1	1	1	1	1
14	6007050015	PATA REGUL. 50X95 BAJOS		4	4	4	4	4	4	4	4
15	M161250004	BASE PATAS MSP,FMP,MMC PINTADO		1	1	1	1	1	1	1	1
16	V169090001	BISAGRA SISTEMA GIRO A IZDA		2	3	4	5	2	3	4	5
17	6003010048	SOPORTE PUERTA REJILLA		2	2	2	2				
18	6003010032	ESCUADRA AMARRE REJILLA		1	1	1	1				
19	6003010020	SOPORTE PARRILLA		8	12	16	20	8	12	16	20
21	6003010181	REJ.RESP.GRUPO 387X280POLICARB		1	1	1	1				
23	M109050080	CREMALL. LAT. POST. MSP		2	2	2	2	2	2	2	2
24	M109050081	CREMALLERA CENTRAL MSP		1	2	3	4	1	1	1	1
25	M109050153	CREMALLERA MFP-MSP 576X66 MM		4	6	8	10	4	6	8	10
27	6045010009	BURLETE 475X605 MSP		2	3	4	5	2	3	4	5
29	M169010011	PUERTA MSN/MPN IZDA TIR.ABS		2	3	4	5	2	3	4	5
32	M107020003	CAPILAR 1.25x2900		1	1	1	1				
33	M181010008	ENCIMERA MSP/FMP274									1
33	M181010007	ENCIMERA MSP/FMP222								1	
33	M181010005	ENCIMERA MSP/FMP117						1			
33	M181010004	ENCIMERA MSP/FMP300					1				
33	M181010003	ENCIMERA MSP/FMP250				1					
33	M181010001	ENCIMERA MSP/FMP150		1							
33	M181010002	ENCIMERA MSP/FMP200			1						
33	M181010006	ENCIMERA MSP/FMP169							1		
35	M109250026	PROTECT. ENCIM. 150		1				1	1	1	1
35	M109250027	PROTECT. ENCIM. 200			1						
35	M109250028	PROTECT. ENCIM. 250				1	1				
35	M109250030	PROTECT. ENCIM. SUPLE. 300					1				
36	6001050034	AGLOM.3060X550X13 ENC. MSP-300					1				
36	6001050033	AGLOM.2540X550X13 ENC. MSP-250				1					
36	6001050021	AGLOM.1490X550X13 ENC. MSP-150		1	1			1	1	1	1
37	6013050003	PL.POLIEST.1535X466X30 TIPO IV		1	1	1	1	1	1	1	1
38	M109010343	REJILLA CUADRO ABS GRIS MSN		1	1	1	1				
38	M109010335	CUADRO DE MANDOS MSN-R R7						1	1	1	1
40	M109010134	COST EXT LAD GRUP MSP		1	1	1	1				
40	M109010237	COST.EXT.LAD.GRUP.REMOTO MSP						1	1	1	1
41	6027010002	PARRILLA PLANA 433x442		1	1	1	1	1	1	1	1
42	6027010001	PARRILLA MSP C/P 513x442		1	2	3	4	1	2	3	4
45	6033110002	JGO.SOPORTE ENSALADERA MEP-135/180							1	1	1
46	6047010003	FILTRO DESHIDRAT.40GR 1/4X1/4		1	1	1	1				
47	6021250002	RESIST.MARCO SNACK-2, 21W		1	2	3	4	1	2	3	4
47	6021250001	RESIST.MARCO SNACK-1, 21W		1	1	1	1	1	1	1	1
48	6021350013	SONDA TERMOST.REF NTC 15KOhm		1	1	1	1	1	1	1	1
50	6003010105	CUADRO ABS GRIS		1	1	1	1				
55	6037050003	SOPORTE COST.RODAP.MSP 230X500						1	1	1	1
66	6003050002	GAVETA TIRO FORZADO SNACK		1	1	1	1	1	1	1	1
67	6021010043	RELE ARRANQUE COMPRESOR SC-15 CL 6019			1	1	1				
67	6021010042	RELE ARRANQUE COMPRESOR SC-12 CL 6005		1							
68	6021010035	CONDENS.ARRANQUE SC 117U5017		1	1	1	1				