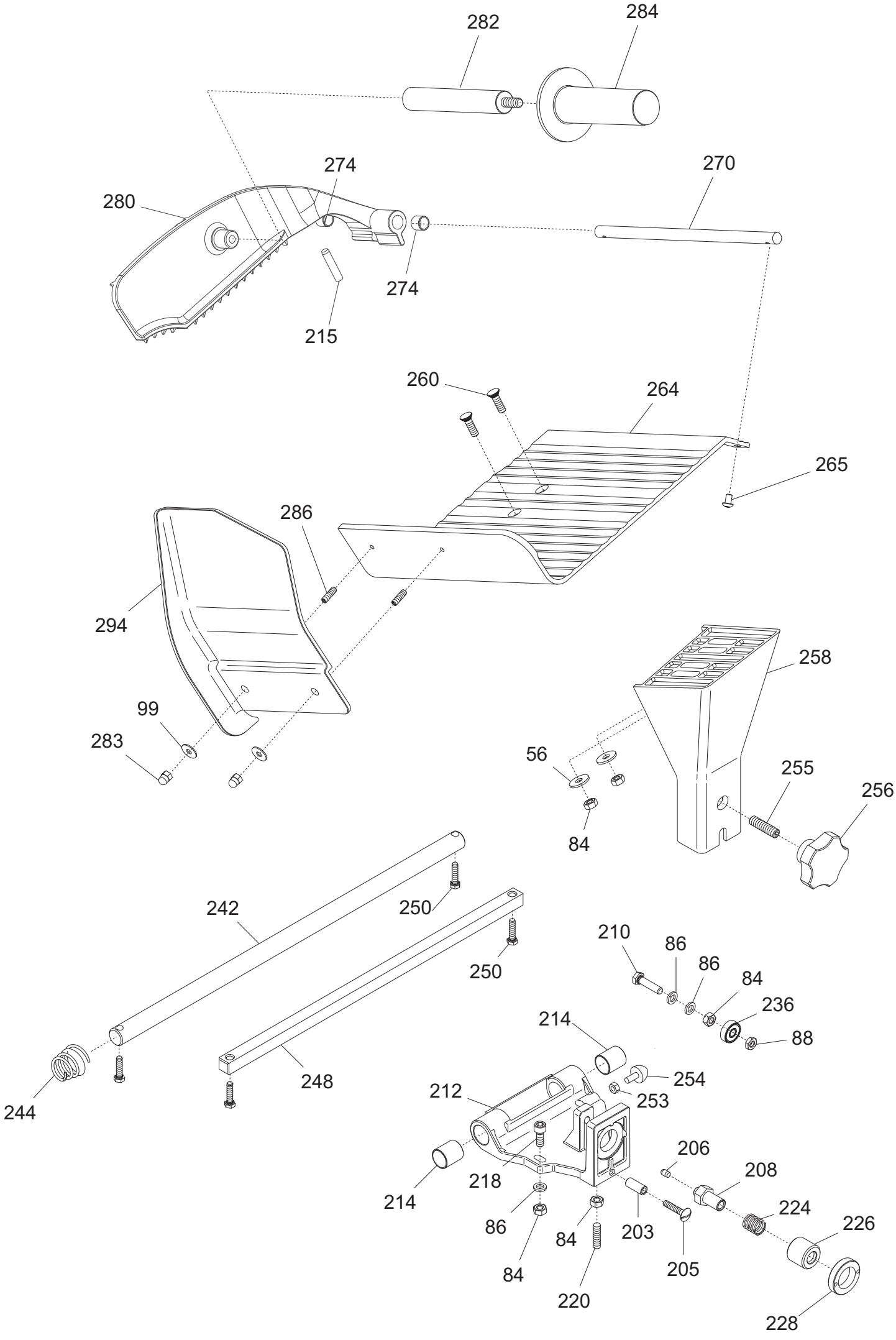
282
284
274
270
280
274
215
260
264
265
286
294
99
283
258
56
255
256
84
242
250
250
210
86
86
84
236
88
214
254
253
212
206
208
214
218
224
226
86
84
84
203
205
220
228
244
248

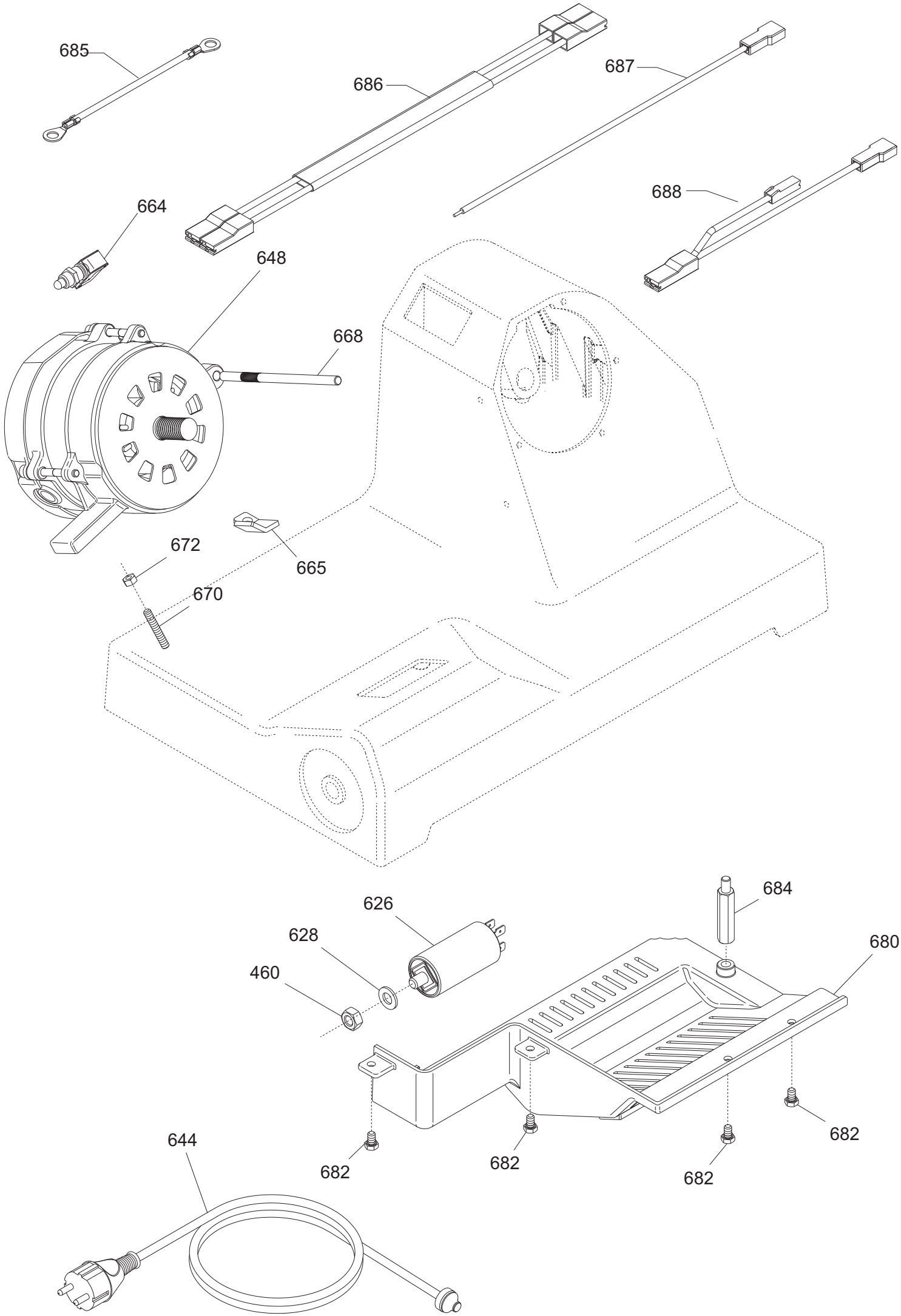
685
686
687
688
664
648
668
672
665
670
626
628
460
684
680
682
682
682
682
644

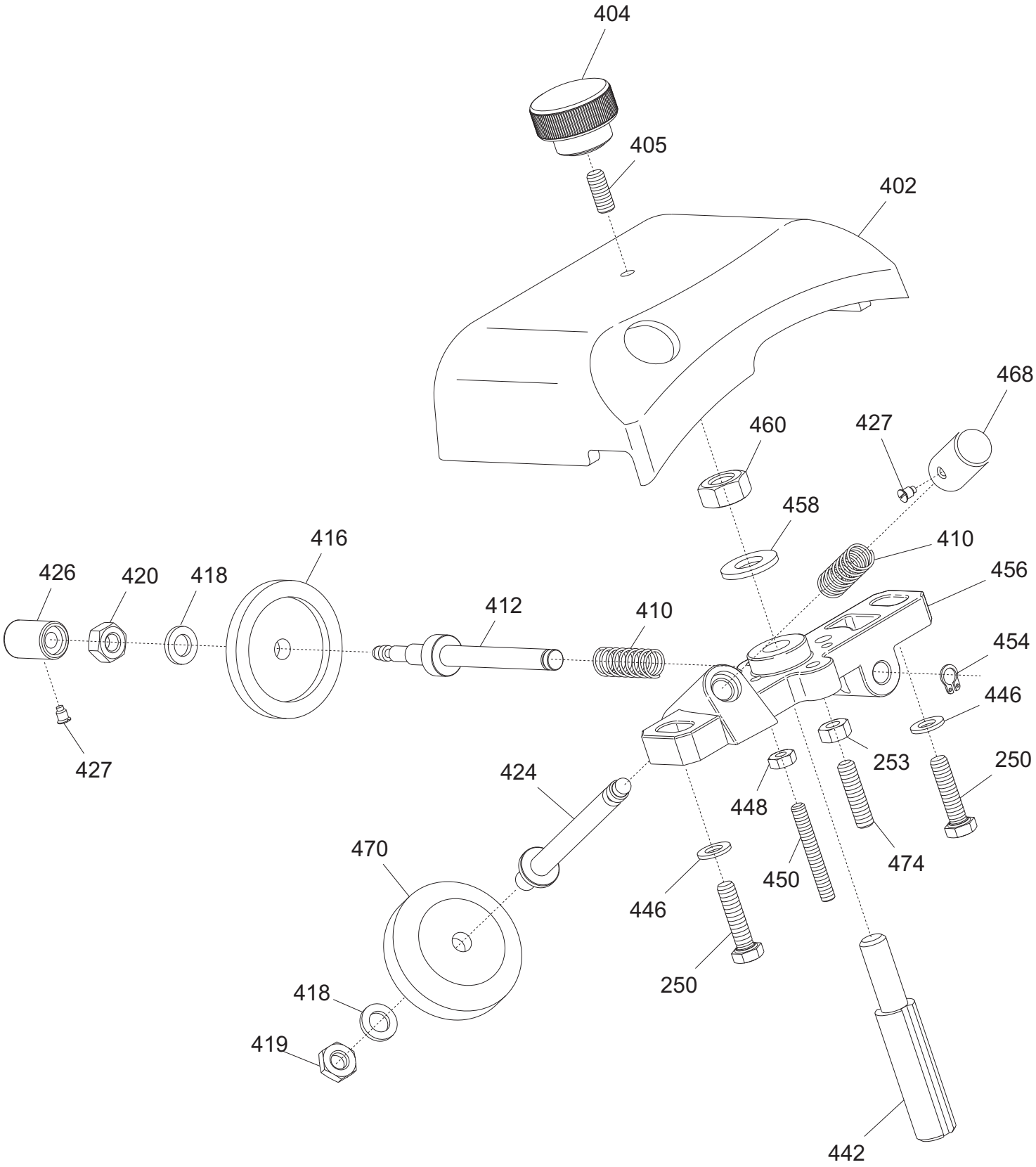
404
405
402
468
460
427
458
410
456
416
426
420
418
412
410
454
446
253
250
427
424
448
474
470
450
446
250
418
419
442

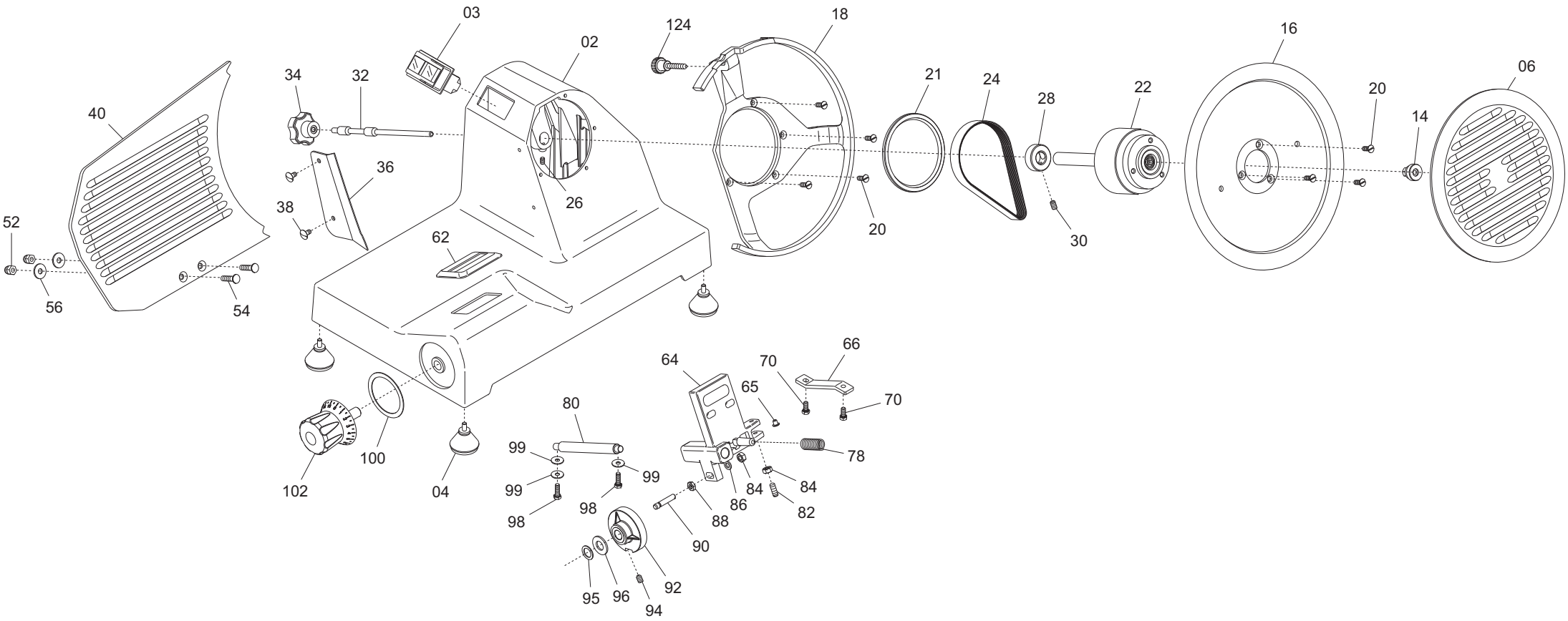

03
02
124
18
16
06
34
32
21
24
28
22
20
14
40
36
38
26
20
30
52
62
56
54
64
66
70
65
70
80
78
99
99
99
98
98
84
84
86
82
88
90
102
100
04
92
95
96
94

SMART 220 PA CE tav.1/4

Riferim	Nome prodotto	Codice
2	CASSA SMART VERN	19650102
02AR	CASSA SMART ARANCIO VERN	1965A0102
02BN	CASSA SMART BIANCO VERN	1965W0102
02BL	CASSA SMART BLU VERN	1965B0102
02CR	CASSA SMART CREMA VERN	1965C0102
02GL	CASSA SMART GIALLO VERN	1965Y0102
02NR	CASSA SMART NERO VERN	1965N0102
02RS	CASSA SMART ROSSO VERN	1965R0102
02VR	CASSA SMART VERDE VERN	1965V0102
3	INTERRUTTORE + BOBINA V.230 MN	19410152
4	PIEDINO PICCOLO DOPPIO M 5 A PUNTA	19560201
6	INT.LAMA 220 MRR DAL 09 OSSIDATO	19510248.09
14	ESAGONO INTERNO LAMA 220 MRR-SMR	19530910
16	LAMA 220 - 40/3/180 NAZ. F.ESTR.	18220403180F
18	ANEL.PR.LAMA 220 SMART	19513003
20	VITE TSP- DIN 963 M 5X14	IX2963005014
21	ANELLO TENUTA 80X95X5 SC NBR	19562140
22	PULEG.PRES.MONT.MRR. 220-300 Y10	19700340.10
24	CINGH.PIAT.MRR TB2 345 X 8	19310201
28	ANELLO PORTA MICRO MRR	19540901
30	VITE SENZA TESTA DIN 916 M 6X10 NE	NE0916006010
32	TIRANTE PARALAMA MRR 220-250	19530532
34	MANOPOLA TIR.PAR.M6 5L MRR NERO	19562502
36	PARAFETTA 220 SMART	19562208
38	VITE POELIERS M 5X8	IX2POEL005008
40	VELA 220 SMART CE OSSIDATA	19510322C
52	DADO CIECO DIN 1587 M 6	IX21587LC006
54	VITE BLOCCA VELA SMART	19335061
56	RONDELLA F.LARGA DIN 9021 D 6X18	IX29021006018
62	PARASPRUZZI MOV. SMART	19563020
64	MOVIMENTO VELA SMART LAV	19500102
65	FUNGHETTO MOVIMENTO D8,5XHT2	19563201
66	PIASTRINA MOV. MRR ZINCATA	19540601
70	VITE TE DIN 933 M 5X12 T.F.	IX2933005012
78	MOLLA MOVIMENTO VELA 220 250 MRR C	19390201/02
80	PERNO MOV. VELA SMRT	19530702
82	PRIGIONIERO M6 X 17 OTTONE MRR.300V	19337032
88	DADO ES. DIN 934 M 6	IX2934006
90	RULLINO MOVIMENTO CAM. CORT MRR	19336062/01
92	CAMMA MRR 220/275G 300G.CE LAVORATO	19563505LG
95	RONDELLA PLAST.FRIZIONE CAMMA SMART	19563275
96	RONDELLA ONDULATA 12	19342005
98	VITE TE DIN 933 M 5X16 T.F.	IX2933005016
99	RONDELLA F.LARGA DIN 9021 D 5X15	IX29021005015
100	RONDELLA PLEX MAN.NUM. MRR	19562145
102	MANOPOLA NUMERATA MRR C	19562403
124	POMELLO BLOC.AFFILATOIO SMART	19562610

56	RONDELLA F.LARGA DIN 9021 D 6X18	IX29021006018
84	DADO ES. DIN 934 M 6	IX2934006
88	DADO ES. DIN 439 M 6 BASSO	IX2439006
99	RONDELLA F.LARGA DIN 9021 D 5X15	IX29021005015
203	DISTANZ.GAMBO MRR EASY	19541530
206	PUNTALE SGANCIO 300-385 CE	19565001
208	PERNO PER SGANC. 220-250 CE	19534034
212	CARRELLO SMART CE LAVORATO	19500514
214	BOCCOLE AUTOLUBR.16.18.20	19324107
218	VITE TCEI DIN 912 M 6X16	IX2912006016
220	PRIGIONIERO 6 X 25 OTTONE	19337002
222	DADO ES. DIN 934 M 6	IX2934006
224	MOLLA PER SGANCIO 220-250 CE	19390600
226	BUSSOLA FIL.X SGANC.220-250 CE	19534024
228	GHIERA FILET.ESTER. 220-250 CE	19534029
236	CUSCINET. CARR.MRR. 626 2RS R50	19320103
242	BARRA TONDA CARR. SMART	19530602
244	MOLLA BARRA TONDA SMART D16 SGANCIO	19390112
248	BARRA QUADRA MRR RETTIFICATA	19540101
253	DADO ES. DIN 934 M 5	IX2934005
254	PARAC.CARR.M5X12 PERETT.MRR 220-300	19560170
255	PRIG. M 8X30 GAMBO MRR CE	19336039
256	POM. TIR.PARAL.300-370 M8 5 LOBI	19562504
258	GAMBO MRR EASY (CDL) CE OSSIDATO	19510616EL
260	VITE BLOCCA VELA MRR 220-250	19335060
264	PIATTO MRR EASY EST.CE OSS.	195104E011E
265	VITE TCEI DIN 912 M 5X8	IX2912005008
270	ASTINA PRESSAMERCE MRR EASY	19530402E
274	BOCCOLE AUTOLUBR.10.12.10	19324101
282	DISTANZ.PRESSAM.PLAST. MRR EASY CE	19561508
283	DADO CIECO DIN 1587 M 5	IX21587LC005
284	MANOPOLA PRES.MERC.C/FLANG.CE M8	19562906
286	VITE SENZA TESTA DIN 913 M 5X16 CE	IX2913005016
294	P.MANO PIATTO MRR POLIC. 220-250	19562322.06
-	AFFILAT.INC.CE SMART VERT	198000322
250	VITE TE DIN 933 M 5X16 T.F.	IX2933005016
253	DADO ES. DIN 934 M 5	IX2934005
402	CAPPOTTINA SMART	19560802
404	POMELLO CAPP.BUSSOLA M5 ZIGRINATI	19562701
405	VITE SENZA TESTA DIN 913 M 5X12 CE	IX2913005012
410	MOLLA PERNI AFF.+SBAV. 250-300	19390303
412	PERNO SBAVATURA 250:300	19540703
416	MOLA SB.220 D.40 H.8 F.6	19300201
418	RONDELLA PIANA DIN 125 D 6	IX2125006
419	DADO ES. DIN 439 M 6 BASSO	IX2439006
420	DADO ES. DIN 934 M 6	IX2934006
424	PERNO AFFILATURA 250:300	19540704
426	PULSANTE SBAVATURA 250:300	19550203
427	VITE BLOC.PULSANTE AFF.250-370	19335025
442	PERNO COL.FR.MRR.250G/300V L=62,5	19540432

448	DADO ES. DIN 934 M 4	IX2934004
450	VITE SENZA TESTA DIN 913 M 4X35 CE	IX2913004035
454	ANELLI D ARRESTO DIN 471 D 05E	IX2471005
456	CORPO AF.220-300 MRR VERT LAV	19021332
458	RONDELLA PIANA DIN 125 D 8	IX2125008
460	DADO ES. DIN 934 M 8	IX2934008
468	PULSANTE AFFILATURA 250-300	19550202
470	MOLA AF.220 D.40 H.11 F.6	19300101
474	VITE SENZA TESTA DIN 913 M 5X20 CE	IX2913005020
460	DADO ES. DIN 439 M 8 BASSO	IX2439008
626	CONDENSATORE MRR EASY 6,3 CODOLO	19410301E
628	RONDELLA PIANA DIN 125 D 8	IX2125008
644	CAVO ALIM.COMP. MN SUKO SMART	19410520
648	MOTORE MRR EASY C.PIATTA MN 230-50	19400101E
664	MICRO INTERRUTT.MN X AFFETTATR	19410201
665	PIASTRINA BLOCC. MOTORE SMART	19540302
668	PERNO MOTORE SMART	19540503
670	VITE SENZA TESTA DIN 913 M 5X30 CE	IX2913005030
672	DADO ES. DIN 934 M 5	IX2934005
680	COPERTURA INFERIORE SMART	19563139
684	PERNO ESAG.SUP. COPER. CNV	19540740
687	CAVETTO PROLUNGA LAMPADA SPIA	19410750
688	CAVETTO PROLUNGA TC 12 DNV	19410760