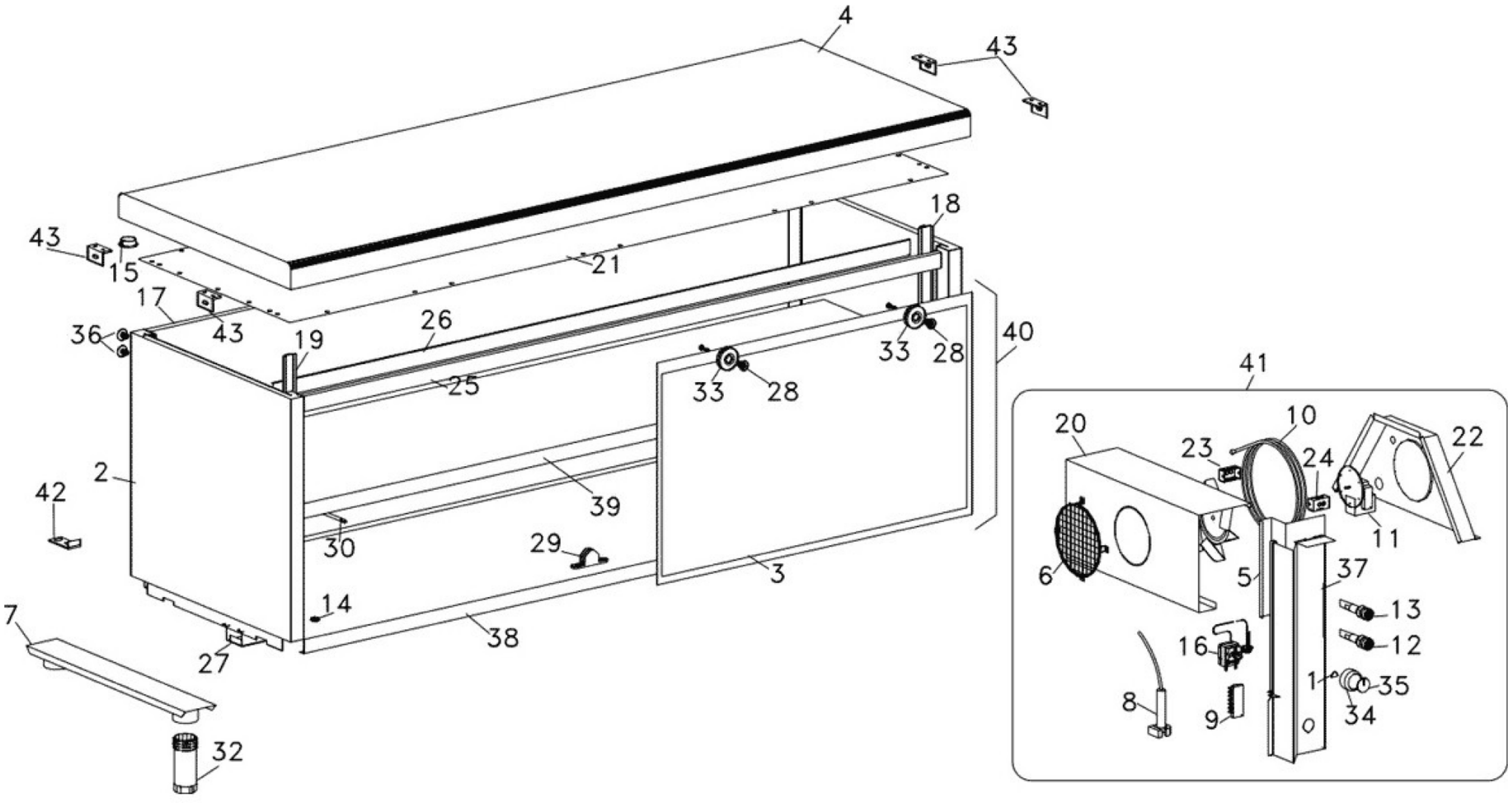
4
43
18
43
15
21
17
43
36
19
26
40
33
28
25
33
28
41
20
10
23
24
22
2
42
39
11
30
29
6
5
37
3
13
14
7
38
16
12
27
1
35
8
9
34
32