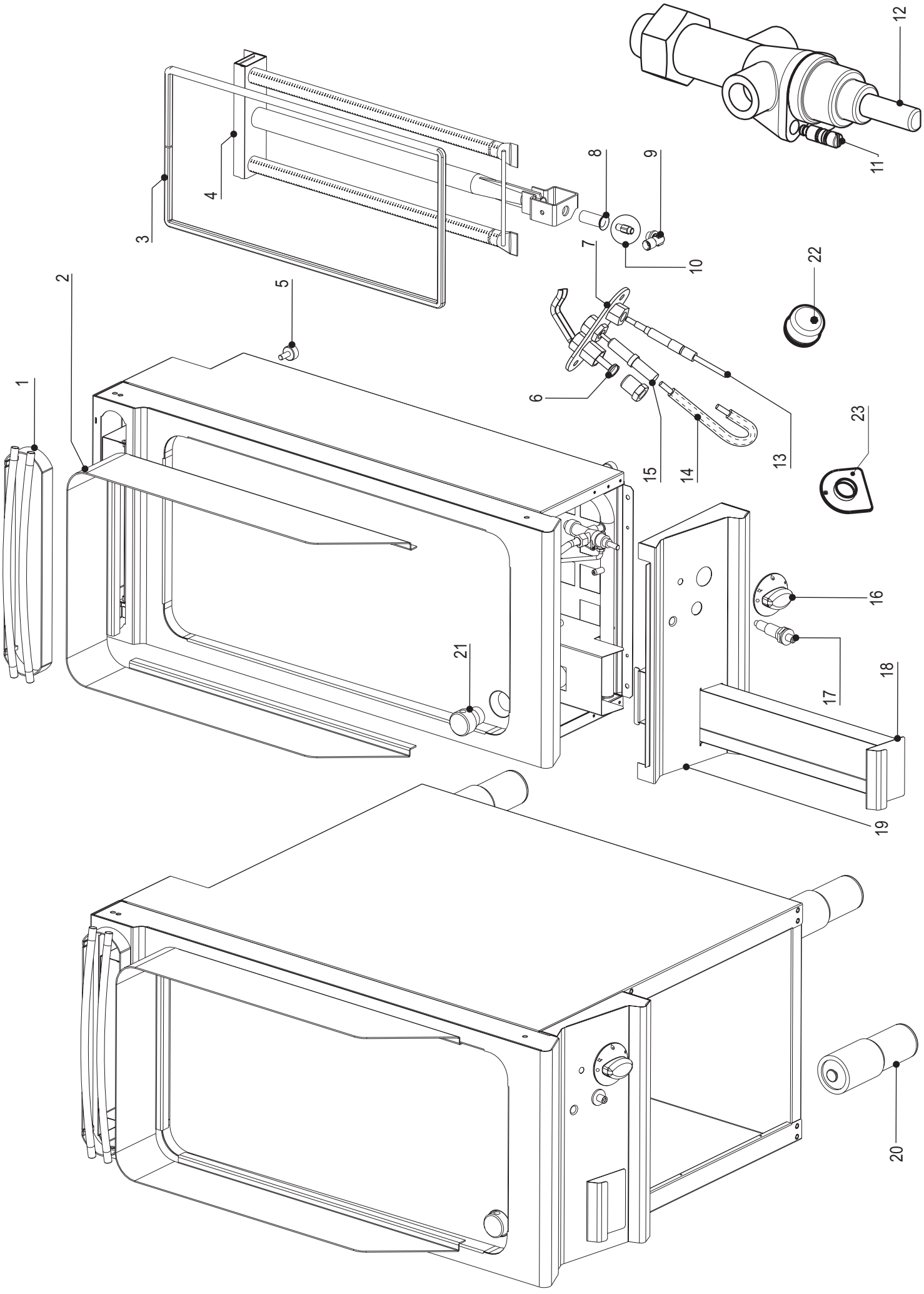
1
2
3
4
5
6
7
8
9
10
11
12
13
14
15
16
17
18
19
20
21
22
23

CODICI RICAMBIO PER FINITO / SPARE PARTS FOR THE FINISHED PRODUCT

Aggiornato al/Updated to 27/11/17

Artic./Item	Descrizione/Description	Modello/Model
313041	**FRY TOP GAS PIASTRA LISCIA** **GAS FRY-TOP WITH SMOOTH PLATE**	**FTL8G9**

Cons./Recom.	Pos./Posit.	Ricambio/Replacement			Prezzo/Price List
	00304000	RC00304000	MORSETTO EQUIPOTENZIALE COMPLETO	EQUIPOTENTIAL CONNECTING BLOCK	6,62
	01893000	RC01893000	CRUSCOTTO E SOTTOMANOPOLE FT8G7/9	CONTROL PANEL FT8G7/9 MY11	74,06
	01900000	RC01900000	ANELLO CAPPUCCIO PIEZO	PIEZO IGNITER NIPPLE RING	8,99
	01	RC01361000	CAMINO H25 L9	FLUE H25 L9	103,39
	02	RC01446000	ALZATINA FRYTOP FT8L9	SHELF SPLASHBACK FT8L9	118,28
	03	RC01363000	TRECCIA FTG9		15,11
	04	RC01364000	BRUCIATORE FTG9	BURNER FTG9	118,28
	05	RC00311000	PIEDINO H=25 MM	FOOT	4,74
	07	RC01169000	GRUPPO PILOTA	PILOT GROUP	16,44
	08	RC01170000	BOCCOLA REGOLAZIONE ARIA D18-16	AIR REGULATION BUSHING D18-16	6,84
	09	RC01165000	PORTAUGELLO A L	NOZZLE HOLDER	15,23
	12	RC05001400	RUBINETTO GAS	GAS COCK	79,66
*	13	RC00118000	TERMOCOPPIA M9X1 L600	TERMOCOUPLE	15,56
*	14	RC00123000	CAVO PER CANDELETTA	WIRE FOR SPARK PLUG	9,27
*	15	RC01168000	CANDELA M4X1 TARGET	SPARK PLUG	13,47
	16	RC01887000	MANOPOLA GAS NERA	GAS BLACK KNOB	8,15
	16	RC02074000	MANOPOLA GAS GRIGIA	GREY KNOB	8,79
*	17	RC00128000	ACCENDITORE PIEZO CON DADO	PIEZO IGNITER	16,99
	18	RC01365000	CASSETTO RECUPERO OLIO FT L9	OIL COLLECTING DRAWER FT L9	40,28
	21	RC00573000	TAPPO PER FRYTOP	OIL DRAIN PLUG	16,21
	22	RC01685000	CAPPUCCIO IN GOMMA PER PIEZO	GUMMY CAP FOR PIEZO IGNITER	9,71
	23	RC02078000	SOTTOMANOPOLA GAS NEUTRO NERO	BLACK UNDERKNOB	7,70
	23	RC02081000	SOTTOMANOPOLA GAS NEUTRO GRIGIO	GREY UNDERKNOB	7,18

L'azienda si riserva il diritto di apportare ulteriori aggiornamenti senza preavviso. / The data may be updated without prior warning