# *DESPIECES*

# *MESAS MPN*

# *PASTELERIA*

FAGOR INDUSTRIAL

***Rev.: Ene-2011***

**RECAMBIOS**
**MESAS**
**PASTELERIA**
**ENE-2011**

FAGOR
FAGOFRI S.A.

| Nº | CÓDIGO | DESCRIPCIÓN | MPN-150 | MPN-202 | MPN-255 | MPN-117-R | MPN-169-R | MPN-274-R | MPN-255-C |
|---|---|---|---|---|---|---|---|---|---|
| | | MODELOS | | | | | | | |
| 1 | 6003010326 | DESAG COMPL 3/4 GRIS+TUERCA | 1 | 1 | 1 | 1 | 1 | 1 | 1 |
| 2 | 6003010262 | TAPON DESAGÜE DE 3/4 CIEGO | 1 | 1 | 1 | 1 | 1 | 1 | 1 |
| 3 | 6003010327 | JUNTA GOMA DESAGÜE 3/4 | 1 | 1 | 1 | 1 | 1 | 1 | 1 |
| 4 | M181010440 | ENCIM.MPP-150 PETO | 1 | | | | | | |
| 4 | M181010483 | ENCIM.MPP-202 PETO | | 1 | | | | | |
| 4 | M181010485 | ENCIM.MPP-250 PETO | | | 1 | | | | |
| 4 | M181010487 | ENCIM.MPP-307 PETO | | | | | | | |
| 4 | M181010579 | ENCIM.MPP-117-R PETO | | | | 1 | | | |
| 4 | M181010525 | ENCIM.MPP-169-R PETO | | | | | 1 | | |
| 4 | M181010582 | ENCIM.MPP-274-R PETO | | | | | | 1 | |
| 4 | M181010497 | ENCIM.MPP-255 CENTRAL | | | | | | | 1 |
| 5 | M109170858 | PROT.TRAS.ENC.MSP-150 | 1 | | | | | | |
| 5 | M109170859 | PROT.TRAS.ENC.MSP-200 | | 1 | 1 | | | | |
| 5 | M109170862 | PROT.TRAS.ENC.MSP-117 | | | | 1 | | | |
| 5 | M109170863 | PROT.TRAS.ENC.MSP-169 | | | | | 1 | 1 | |
| 6 | 6033090086 | JUEGO TAPETAS ENCIM.ZAMAK | 1 | 1 | 1 | 1 | 1 | 1 | |
| 7 | M109170860 | PROT.TRAS.ENC.MSP-250 | | | 1 | | | | |
| 7 | M109170861 | PROT.TRAS.ENC.MSP-300-274 SUPL | | | | | | 1 | |
| 9 | 6007050017 | PATA REGULAB ARM GASTRO | 4 | 4 | 6 | 4 | 4 | 6 | 6 |
| 10 | M169010088 | PUE MSP/MSN AP.IZDA | 2 | 3 | 4 | 2 | 3 | 5 | 4 |
| 11 | 6045010115 | BURLETE 465X585 UR-260 MSP | 2 | 3 | 4 | 2 | 3 | 5 | 8 |
| 12 | 6003010136 | CAJA ALOJAMIENTO MUELLE GRIS | 2 | 3 | 4 | 2 | 3 | 5 | 8 |
| 13 | 6033010100 | BIS.TRS1D DOBL MUELLE DV-2608 | 2 | 3 | 4 | 2 | 3 | 5 | 8 |
| 14 | 6033010129 | SOP.BISAG.INF.IZD. | 2 | 3 | 4 | 2 | 3 | 5 | 4 |
| 15 | 6033090104 | EJE ROSCA EXT.30X10INOX MESAS | 2 | 3 | 4 | 2 | 3 | 5 | 8 |
| 16 | 6025130045 | TUERC.RAPIDA TRT M6-2 | 2 | 3 | 4 | 2 | 3 | 5 | 10 |
| 17 | M109050260 | SOPOR.SUP.PUERTAS MSP-150 | 1 | | | | | | |
| 17 | M109050266 | SOP.SUP.PUER.MSP20-25-30 | | 1 | | | | | |
| 17 | M109050269 | SOP.SUP.PUERT.MSP-250 | | | 1 | | | | 1 |
| 17 | M109050529 | SOP.SUP.PUERTAS MSP117R | | | | 1 | | | |
| 17 | M109050372 | SOP.SUP.PUERTAS MSP169R | | | | | 1 | | |
| 17 | M109050374 | SOP.SUP.PUERTAS MSP274R | | | | | | 1 | |
| 18 | M109050684 | SOP.SUP.PUERT.MSP-250 GI | | | | | | | 1 |
| 20 | M177010076 | CHAP.CUAD.MAND.MSN FAG. | 1 | 1 | 1 | | | | 1 |
| 20 | M109010642 | CUADRO MANDOS MSP-R | | | | 1 | 1 | 1 | |
| 21 | M109050532 | PROTECC.INST.ELECT.FAGOR | 1 | 1 | 1 | | | | 1 |
| 22 | 6033090090 | SOPORTE ZAMAK GIRO REJILLA | 1 | 1 | 1 | | | | 2 |
| 23 | 6033090104 | EJE ROSCA EXT.30X10INOX MESAS | 1 | 1 | 1 | | | | 2 |
| 24 | 6023010408 | PEG.CUAD.FAGOR REFR.347,5X60 | 1 | 1 | 1 | | | | 1 |
| 24 | 6023010418 | PEG.105X220 CUADR.REMOT FAGOR | | | | 1 | 1 | 1 | |
| 25 | 6021130001 | INT.BIP.AMB.O/I CONTAC.REFORZ. | 1 | 1 | 1 | 1 | 1 | 1 | 1 |
| 26 | 6021350010 | TERM CAREL CONG.PYCO1LO016 | 1 | 1 | 1 | 1 | 1 | 1 | 1 |
| 27 | 6021130010 | PILOTO RECTAN.AMBAR LUM.FAGOR | | | | 1 | 1 | 1 | |
| 28 | M177010087 | CH.REJ.CUAD TRAS.FAGOR | | | | | | | 1 |
| 30 | 6021010001 | COMPR.SC-12-CL R404A | 1 | | | | | | |
| 30 | 6021010160 | COMPR.NEK-2168-GK 220V50HZ | | 1 | | | | | |
| 30 | 6021010006 | COMPR.J-2192-GK R404A ASPERA | | | 1 | | | | 1 |

**RECAMBIOS MESAS PASTELERIA ENE-2011**

FAGOR

FAGOFRI S.A.

| Nº | CÓDIGO | DESCRIPCIÓN | MODELOS MPN-150 | MPN-202 | MPN-255 | MPN-117-R | MPN-169-R | MPN-274-R | MPN-255-C |
|---|---|---|---|---|---|---|---|---|---|
| 31 | 6029020013 | CONDENSADOR 10X4 NEUTRO | 1 | | | | | | |
| 31 | 6029020005 | CONDENSADOR 10x4 TECHO | | 1 | | | | | |
| 31 | 6029020019 | CONDENSADOR 20X4 BAFLE | | | 1 | | | | 1 |
| 32 | 6021050002 | VENTILADOR 10W PATA PALA 220V | 1 | 1 | 2 | | | | 2 |
| 33 | 6021310003 | VALVULA OBUS COMPLETA RF.HB-1S | 1 | 1 | 1 | | | | 1 |
| 34 | 6047010003 | FILTRO DESHIDRAT.40GR 1/4X1/4 | 1 | 1 | 1 | | | | 1 |
| 35 | M107010038 | SERP.EV.AUT.5/16 PINT.MSN15020 | 1 | | | | | | |
| 35 | M107010040 | TUB.EV.AUT5/16 MFN PINT.EMBRA | | 1 | | | | | |
| 36 | 6003010023 | BANDEJA EVAPORACION AUTOMÁTICA | 1 | 1 | | | | | |
| 36 | M109050521 | BANDEJA EVAP AUT MSN-250/300 | | | 1 | | | | 1 |
| 37 | M109250127 | OMEGA COND.9X2-REJ.MESAS-ARMAR | 1 | 1 | | | | | |
| 38 | 6021250073 | RESIST.EVAP.AUT.80W 3MT | | | 1 | | | | 1 |
| 40 | M171010110 | UD.EV. MSN150,200,135,180 COMP | 1 | 1 | | 1 | | | |
| 40 | M171010075 | UD.EV. MSN/MPN-250,300 | | | 1 | | | | 1 |
| 40 | M171010120 | UD.EV.MSN-117,102,169-R COMPAC | | | | | 1 | | |
| 40 | M171010104 | UD.EVAP.MPN-222,274 | | | | | | 1 | |
| 41 | 6029010147 | BAT.6T4R300A6S PINTADO.MESAS | 1 | 1 | | 1 | 1 | | |
| 41 | 6029010025 | EV.CONG.FC71B BAJO MSN250 | | | 1 | | | 1 | 1 |
| 42 | M109250148 | SUJ.VENTIL.MSP-150,200 COMPACT | 1 | 1 | | 1 | 1 | | |
| 43 | 6027130004 | REJILLA VENT.D.246 PINTADA | 1 | 1 | 1 | 1 | 1 | 1 | 1 |
| 44 | 6021050066 | VENTIL.EVAPOR.5W S/ARO S/PATAS | 1 | 1 | | 1 | 1 | | |
| 45 | M109250151 | SOP.EVAP.MESAS EVAP.COMPACTO | 1 | 1 | | 1 | 1 | | |
| 46 | M109250150 | CUBRER.BAT.6T4R300A6S EVAP.COM | 1 | 1 | | 1 | 1 | | |
| 47 | 6003010192 | CANALIZ AGUA 150 NEGRO CONG | 1 | 1 | 1 | 1 | 1 | 1 | 1 |
| 50 | 6033050014 | GUIA PASTELERA EN L 649mm | 8 | 12 | 16 | 8 | 12 | 20 | |
| 50 | 6033050013 | GUIA PAST.CENTRAL EN L 711mm | | | | | | | 16 |
| 51 | 6027010005 | PARRILLA PASTEL.600X400 EPOXI | 2 | 3 | 4 | 2 | 3 | 5 | 4 |
| 54 | M109050383 | CREM.RESP.IZDA.T.FORZ.MPP | 2 | 3 | 4 | 2 | 3 | 5 | |
| 55 | M109050382 | CREM.RESP.DCHA.T.FORZ.MPP | 2 | 3 | 4 | 2 | 3 | 5 | |
| 56 | M109050747 | CREM. MARC. MAGNETICO MSP-MFP | 4 | 6 | 8 | 4 | 6 | 10 | 16 |
| 60 | 6003010181 | REJ.RESP.GRUPO 387X280POLICARB | 1 | 1 | 1 | | | | |
| 61 | 6021390022 | MANG 3X1.5X2500 BL.SCHUKO 3T | 1 | 1 | 1 | 1 | 1 | 1 | 1 |
| 62 | M109050033 | PROT SONDA 175x49 | 1 | 1 | 1 | 1 | 1 | 1 | 1 |
| 70 | 6021010035 | COND.ARRANQ.SC 117U5017 80MF | 1 | | | | | | |
| 70 | 6021010165 | CONDENSAD ARRANQUE NEK-2168-GK | | 1 | | | | | |
| 70 | 6021010038 | COND.ARRA.J2192GK 2252019 98MF | | | 1 | | | | 1 |
| 71 | 6021010042 | RELE ARRANQ COMPR.SC-12CL 6005 | 1 | | | | | | |
| 71 | 6021010166 | RELE ARRANQUE NEK-2168-GK | | 1 | | | | | |
| 71 | 6021010034 | RELE COMPRESOR ASPERA J2192GK | | | 1 | | | | 1 |
| 80 | 6021250001 | RESIST.MARCO SNACK-1, 21W | 1 | 1 | 1 | 1 | 1 | 1 | 2 |
| 81 | 6021250002 | RESIST.MARCO SNACK-2, 21W | 1 | 2 | 3 | 1 | 2 | 4 | 6 |
| 82 | 6021250019 | RESIST.BLIND.FC61-71 350W 1000 | 1 | 1 | | 1 | 1 | | |
| 82 | 6021250021 | RESIST.BLIND.FC61-71 350W 2500 | | | 1 | | | 1 | 1 |
| 83 | 6021250011 | RESIST.BANDEJA DEPART.18W | 1 | 1 | 1 | 1 | 1 | 1 | 1 |
| 90 | M169010096 | PUE MSP/MSN FAG.AP.DCHA | | | | | | | 4 |
| 91 | 6033010130 | SOP.BISAG.INF.DERECHA | | | | | | | 4 |

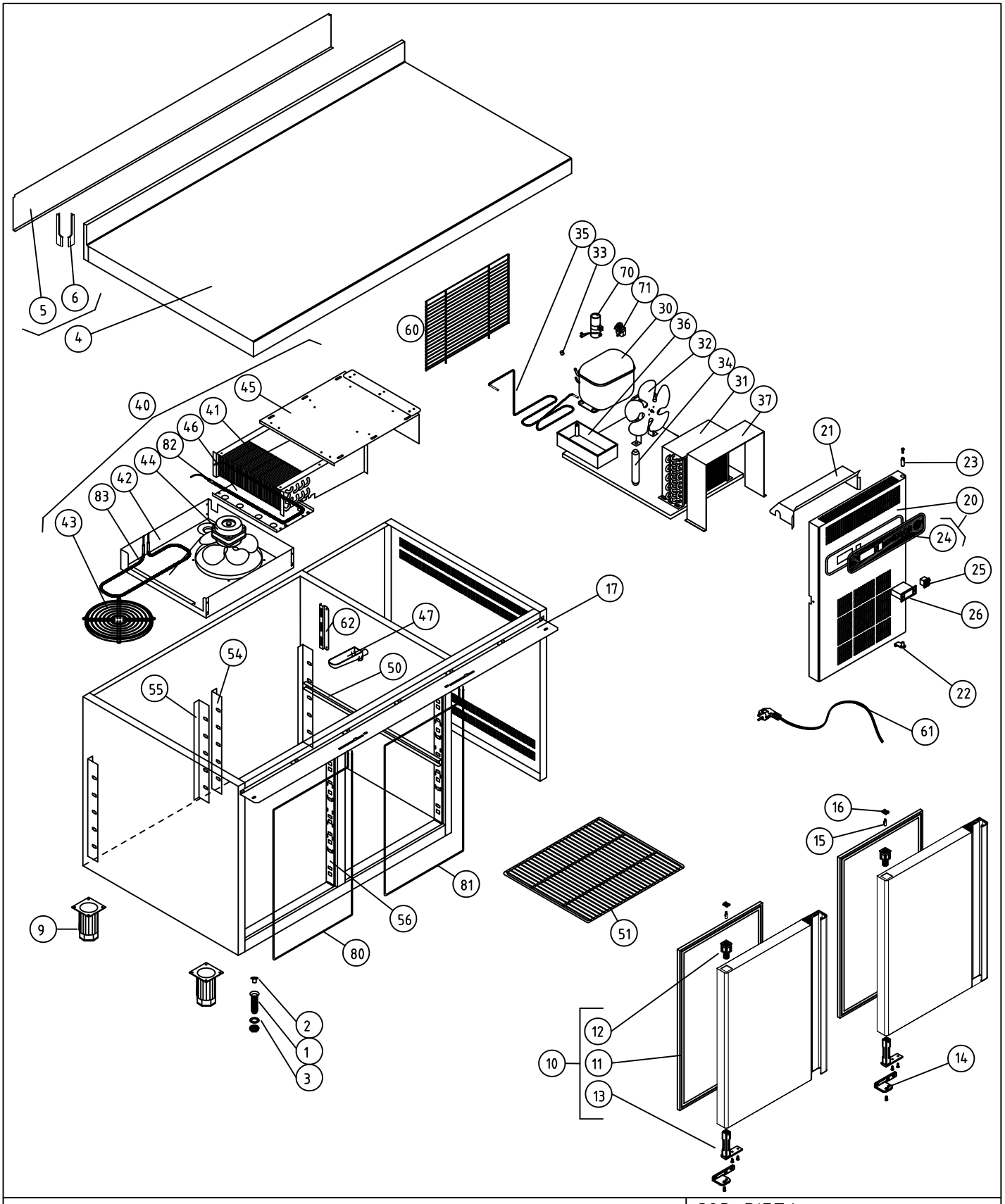


COD. PIEZA: 148421000000

COTAS SIN TOLERANCIA DIN 7168-f

| | GRADO TOLERANCIA | FINO | MEDIO | GRUESO |
|---|---|---|---|---|
| ANGULAR | HASTA 10 mm | ±1° | | ±1° 30' |
| | MAS DE 10 A 50 mm | ±30' | | ±50' |
| | MAS DE 50 A 120 mm | ±20' | | ±25' |
| | MAS DE 120 A 400 mm | ±10' | | ±15' |
| | MAS DE 400 mm | ±5' | | ±10' |

| | GRADO TOLERANCIA | FINO | MEDIO | GRUESO |
|---|---|---|---|---|
| LINEAL | HASTA 3 mm | ±0,05 | ±0,10 | ±0,15 |
| | MAS DE 3 A 6 mm | ±0,05 | ±0,10 | ±0,20 |
| | MAS DE 6 A 30 mm | ±0,10 | ±0,20 | ±0,50 |
| | MAS DE 30 A 120 mm | ±0,15 | ±0,30 | ±0,80 |
| | MAS DE 120 A 400 mm | ±0,20 | ±0,50 | ±1,20 |
| | MAS DE 400 A 1000 mm | ±0,30 | ±0,80 | ±2,00 |
| | MAS DE 1000 A 2000 mm | ±0,50 | ±1,20 | ±3,00 |

Material: MATERIAL ESPESOR

Acabado: ACABADO

SUSTITUYE A: .

SUSTITUIDO POR: .

| COMÚN A | MODELO | Ud. | MODELO | Ud. | MODELO | Ud. | MODELO | Ud. | MODELO |
|---|---|---|---|---|---|---|---|---|---|
| | MPN-150 | 1 | | | | | | | |
| | | | | | | | | | |
| | | | | | | | | | |

| A4 | Nombre | Fecha |
|---|---|---|
| Dibujado | A.J.GONZALEZ | Ene-2011 |
| Modificado | . | . |

FAGOR

F A G O F R I

Escala 1:22

# RECAMBIOS MPN-150

Código máquina: CODIGO

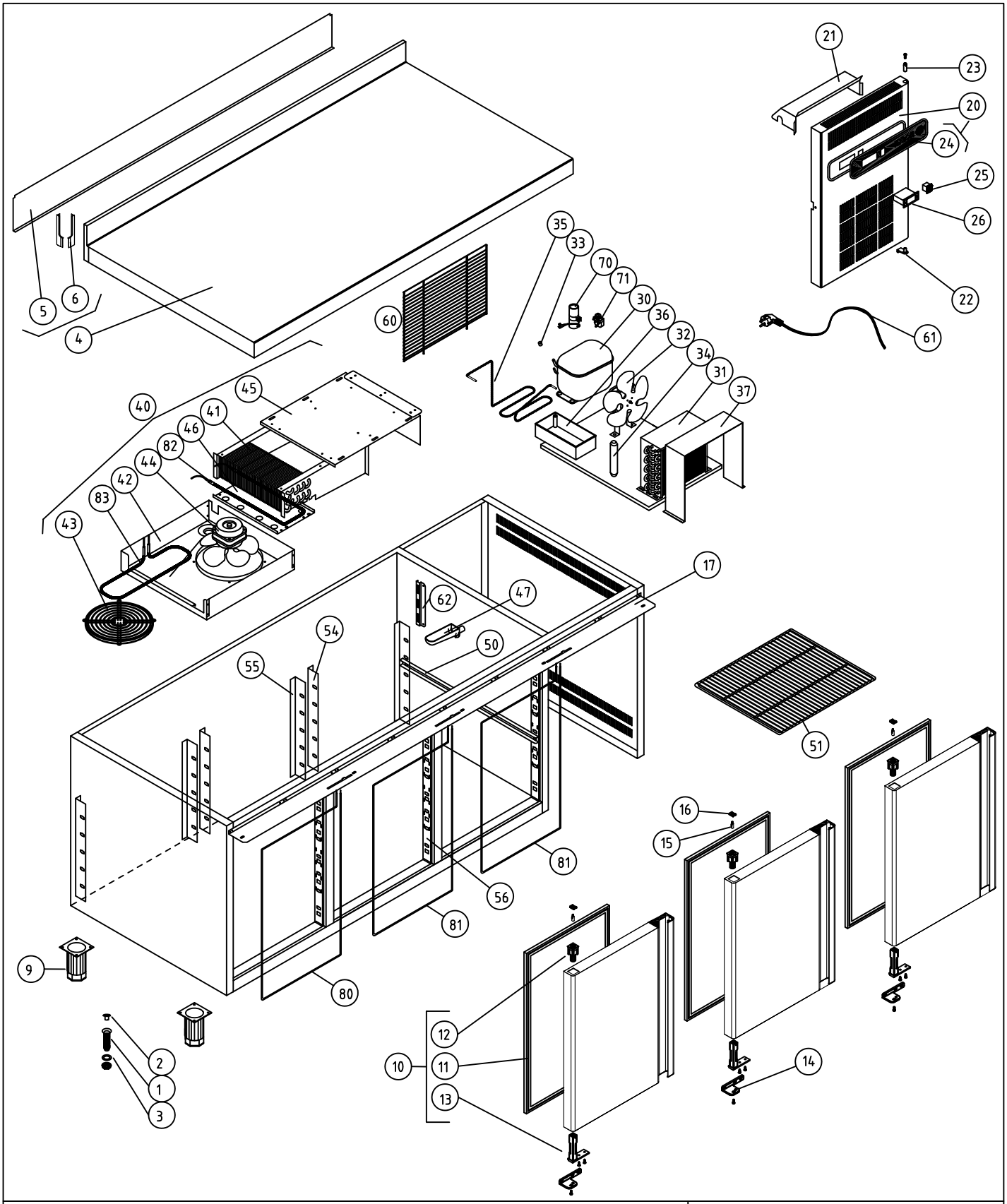


COD. PIEZA: 148422000000

SUSTITUYE A: .

SUSTITUIDO POR: .

COTAS SIN TOLERANCIA DIN 7168-f

| | GRADO TOLERANCIA | FINO | MEDIO | GRUESO |
|---|---|---|---|---|
| ANGULAR | HASTA 10 mm | ±1° | | ±1° 30' |
| | MAS DE 10 A 50 mm | ±30' | | ±50' |
| | MAS DE 50 A 120 mm | ±20' | | ±25' |
| | MAS DE 120 A 400 mm | ±10' | | ±15' |
| | MAS DE 400 mm | ±5' | | ±10' |

| | GRADO TOLERANCIA | FINO | MEDIO | GRUESO |
|---|---|---|---|---|
| LINEAL | HASTA 3 mm | ±0,05 | ±0,10 | ±0,15 |
| | MAS DE 3 A 6 mm | ±0,05 | ±0,10 | ±0,20 |
| | MAS DE 6 A 30 mm | ±0,10 | ±0,20 | ±0,50 |
| | MAS DE 30 A 120 mm | ±0,15 | ±0,30 | ±0,80 |
| | MAS DE 120 A 400 mm | ±0,20 | ±0,50 | ±1,20 |
| | MAS DE 400 A 1000 mm | ±0,30 | ±0,80 | ±2,00 |
| | MAS DE 1000 A 2000 mm | ±0,50 | ±1,20 | ±3,00 |

Material: MATERIAL ESPESOR

Acabado: ACABADO

| | MODELO | Ud. | MODELO | Ud. | MODELO | Ud. | MODELO | Ud. | MODELO |
|---|---|---|---|---|---|---|---|---|---|
| COMÚN A | MPN-202 | 1 | | | | | | | |
| | | | | | | | | | |
| | | | | | | | | | |

| | | | |
|---|---|---|---|
| A4 | Nombre | Fecha | FAGOR |
| Dibujado | A.J.GONZALEZ | Ene-2011 | F A G O F R I |
| Modificado | . | . | |

Escala 1:22

# RECAMBIOS MPN-202

Código máquina: CODIGO

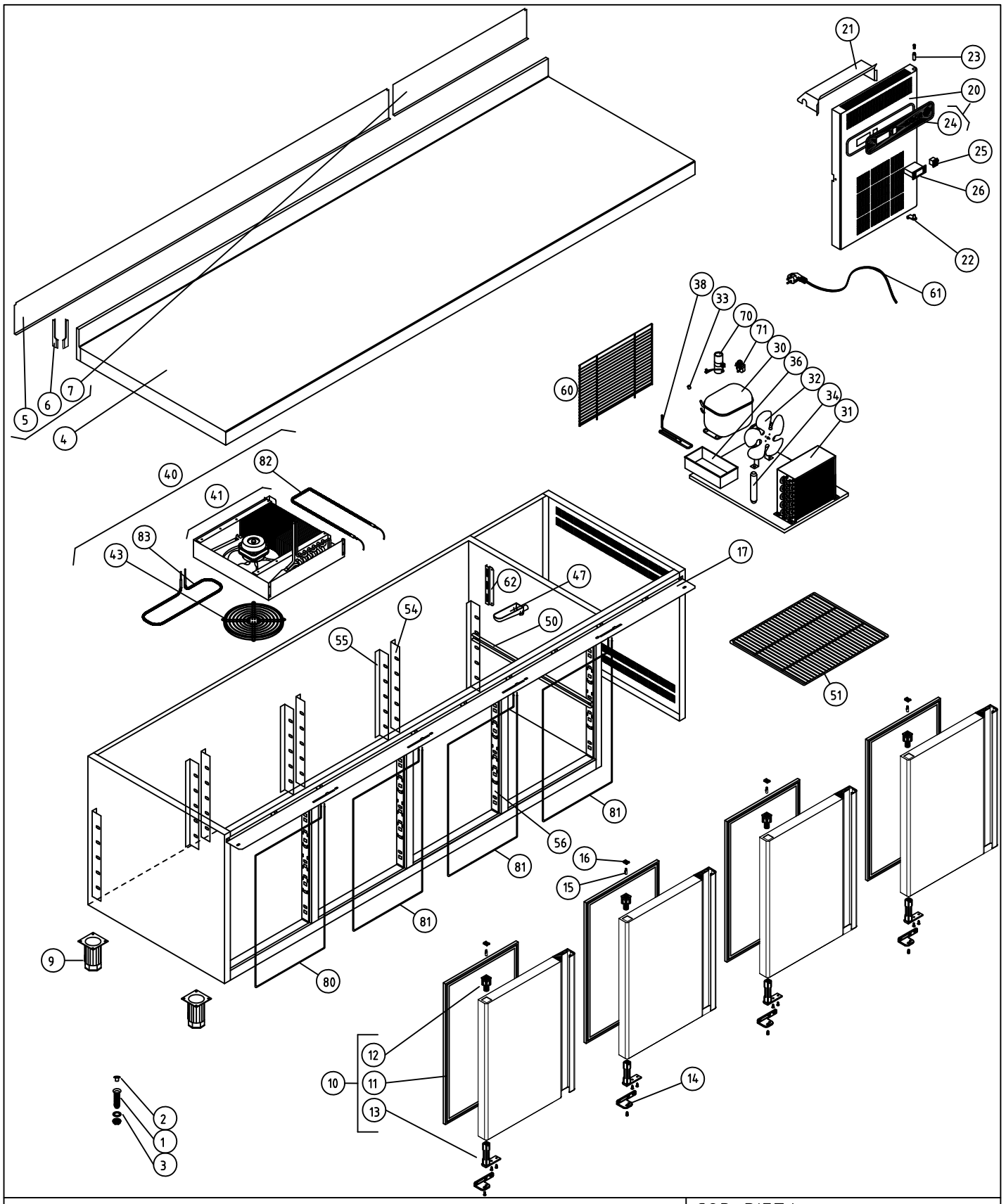


COD. PIEZA: 148423000000

COTAS SIN TOLERANCIA DIN 7168-f

| | GRADO TOLERANCIA | FINO | MEDIO | GRUESO |
|---|---|---|---|---|
| ANGULAR | HASTA 10 mm | ±1° | | ±1° 30' |
| | MAS DE 10 A 50 mm | ±30' | | ±50' |
| | MAS DE 50 A 120 mm | ±20' | | ±25' |
| | MAS DE 120 A 400 mm | ±10' | | ±15' |
| | MAS DE 400 mm | ±5' | | ±10' |
| LINEAL | GRADO TOLERANCIA | FINO | MEDIO | GRUESO |
| | HASTA 3 mm | ±0,05 | ±0,10 | ±0,15 |
| | MAS DE 3 A 6 mm | ±0,05 | ±0,10 | ±0,20 |
| | MAS DE 6 A 30 mm | ±0,10 | ±0,20 | ±0,50 |
| | MAS DE 30 A 120 mm | ±0,15 | ±0,30 | ±0,80 |
| | MAS DE 120 A 400 mm | ±0,20 | ±0,50 | ±1,20 |
| | MAS DE 400 A 1000 mm | ±0,30 | ±0,80 | ±2,00 |
| | MAS DE 1000 A 2000 mm | ±0,50 | ±1,20 | ±3,00 |

Material: MATERIAL ESPESOR

Acabado: ACABADO

SUSTITUYE A: .

SUSTITUIDO POR: .

| COMÚN A | MODELO | Ud. | MODELO | Ud. | MODELO | Ud. | MODELO | Ud. | MODELO |
|---|---|---|---|---|---|---|---|---|---|
| | MPN-255 | 1 | | | | | | | |
| | | | | | | | | | |
| | | | | | | | | | |

| A4 | Nombre | Fecha |
|---|---|---|
| Dibujado | A.J.GONZALEZ | Ene-2011 |
| Modificado | . | . |

FAGOR

F A G O F R I

Escala 1:25

RECAMBIOS MPN-255

Código máquina: CODIGO

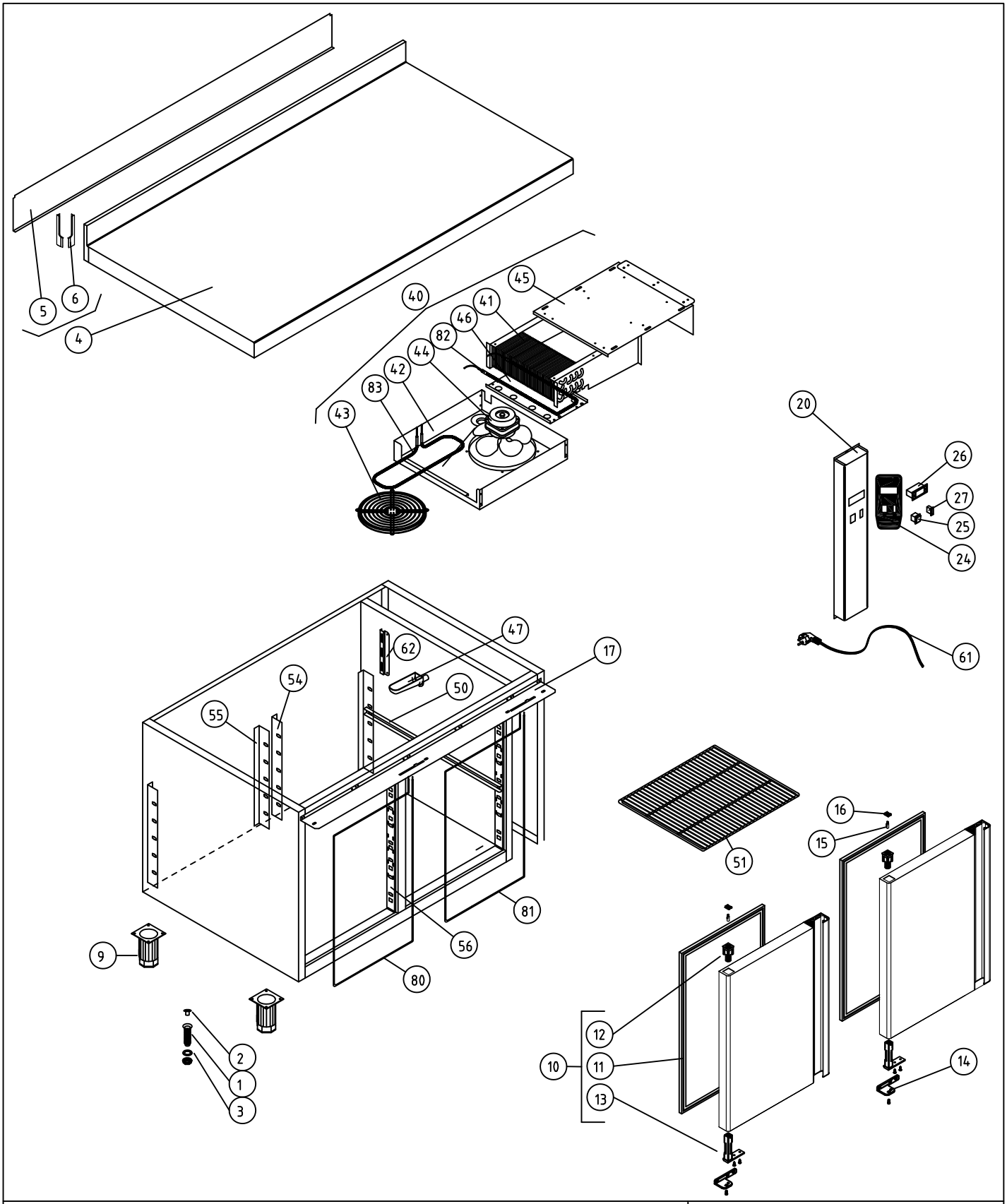


| | | | | | | | | | | |
|---|---|---|---|---|---|---|---|---|---|---|
| | | | | | | | | COD. PIEZA: | 148421001000 | |
| COTAS SIN TOLERANCIA DIN 7168-f | | | | | Material: MATERIAL ESPESOR | | | SUSTITUYE A: | . | |
| | | | | | Acabado: ACABADO | | | SUSTITUIDO POR: | . | |
| | | | | | COMÚN A | MODELO | Ud. | MODELO | Ud. | MODELO |
| ANGULAR | GRADO TOLERANCIA | FINO | MEDIO | GRUESO | | MPN-117-R | 1 | | | |
| | HASTA 10 mm | ±1° | | ±1° 30' | | | | | | |
| | MAS DE 10 A 50 mm | ±30' | | ±50' | | | | | | |
| | MAS DE 50 A 120 mm | ±20' | | ±25' | | | | | | |
| | MAS DE 120 A 400 mm | ±10' | | ±15' | | | | | | |
| | MAS DE 400 mm | ±5' | | ±10' | | | | | | |
| LINEAL | GRADO TOLERANCIA | FINO | MEDIO | GRUESO | | | | | | |
| | HASTA 3 mm | ±0,05 | ±0,10 | ±0,15 | | | | | | |
| | MAS DE 3 A 6 mm | ±0,05 | ±0,10 | ±0,20 | | | | | | |
| | MAS DE 6 A 30 mm | ±0,10 | ±0,20 | ±0,50 | | | | | | |
| | MAS DE 30 A 120 mm | ±0,15 | ±0,30 | ±0,80 | | | | | | |
| | MAS DE 120 A 400 mm | ±0,20 | ±0,50 | ±1,20 | | | | | | |
| | MAS DE 400 A 1000 mm | ±0,30 | ±0,80 | ±2,00 | | | | | | |
| | MAS DE 1000 A 2000 mm | ±0,50 | ±1,20 | ±3,00 | | | | | | |

| | | | |
|---|---|---|---|
| A4 | Nombre | Fecha | FAGOR |
| Dibujado | A.J.GONZALEZ | Ene-2011 | |
| Modificado | . | . | |
| Escala 1:22 | RECAMBIOS MPN-117-R | | Código máquina: CODIGO |

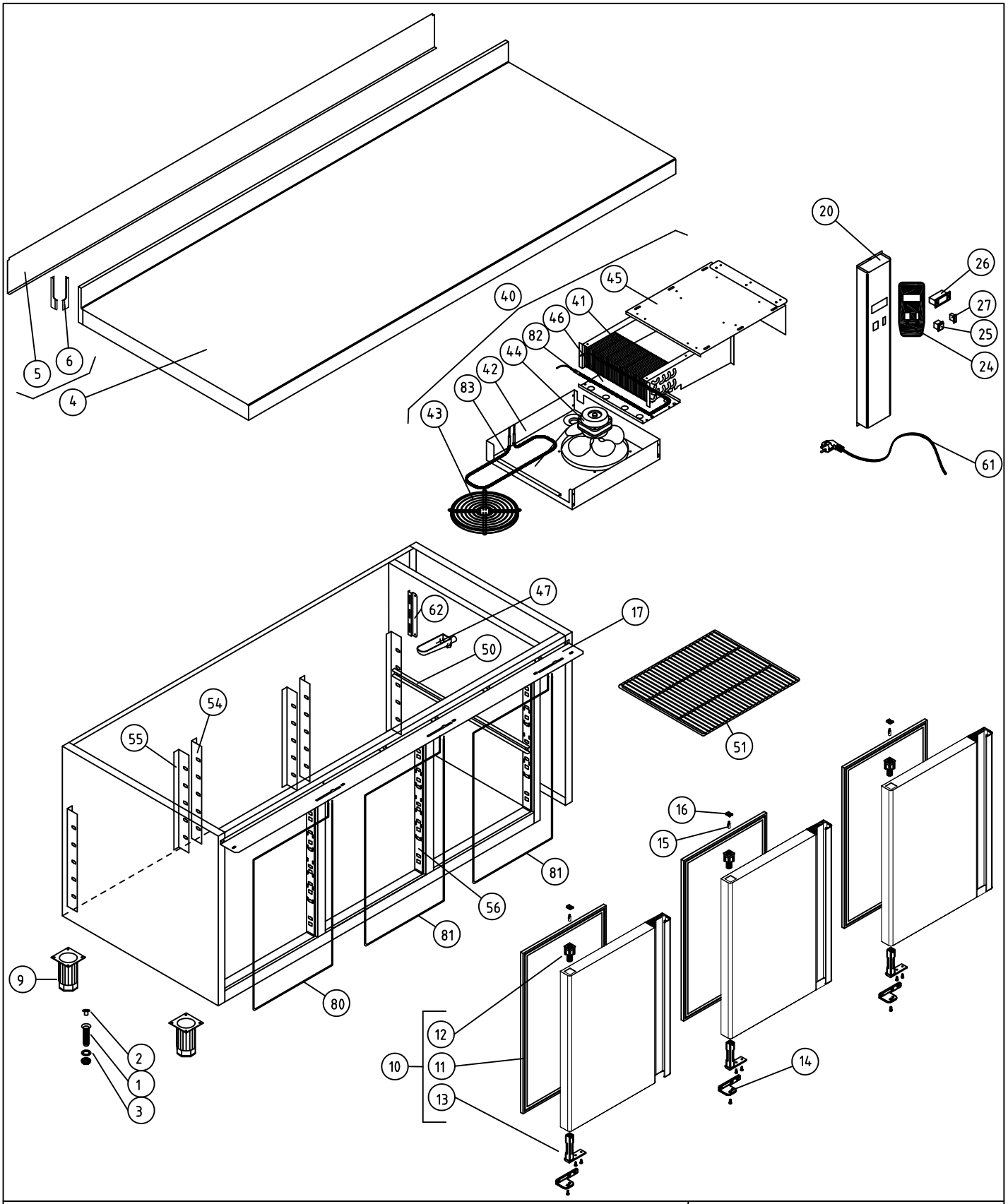


| | | | | | | | | | | |
|---|---|---|---|---|---|---|---|---|---|---|
| | | | | | | | | COD. PIEZA: | 148422001000 | |
| COTAS SIN TOLERANCIA DIN 7168-f | | | | | Material: MATERIAL ESPESOR | | | SUSTITUYE A: | . | |
| | | | | | Acabado: ACABADO | | | SUSTITUIDO POR: | . | |
| | | | | | COMÚN A | MODELO | Ud. | MODELO | Ud. | MODELO |
| | | | | | | MPN-169-R | 1 | | | |
| | | | | | | | | | | |
| | | | | | | | | | | |

| | MODELO | Ud. | MODELO | Ud. | MODELO | Ud. | MODELO | Ud. | MODELO |
|---|---|---|---|---|---|---|---|---|---|
| | MPN-169-R | 1 | | | | | | | |
| | | | | | | | | | |
| | | | | | | | | | |

| ANGULAR | GRADO TOLERANCIA | FINO | MEDIO | GRUESO |
|---|---|---|---|---|
| | HASTA 10 mm | ±1° | | ±1° 30' |
| | MAS DE 10 A 50 mm | ±30' | | ±50' |
| | MAS DE 50 A 120 mm | ±20' | | ±25' |
| | MAS DE 120 A 400 mm | ±10' | | ±15' |
| | MAS DE 400 mm | ±5' | | ±10' |

| LINEAL | GRADO TOLERANCIA | FINO | MEDIO | GRUESO |
|---|---|---|---|---|
| | HASTA 3 mm | ±0,05 | ±0,10 | ±0,15 |
| | MAS DE 3 A 6 mm | ±0,05 | ±0,10 | ±0,20 |
| | MAS DE 6 A 30 mm | ±0,10 | ±0,20 | ±0,50 |
| | MAS DE 30 A 120 mm | ±0,15 | ±0,30 | ±0,80 |
| | MAS DE 120 A 400 mm | ±0,20 | ±0,50 | ±1,20 |
| | MAS DE 400 A 1000 mm | ±0,30 | ±0,80 | ±2,00 |
| | MAS DE 1000 A 2000 mm | ±0,50 | ±1,20 | ±3,00 |

| A4 | Nombre | Fecha |
|---|---|---|
| Dibujado | A.J.GONZALEZ | Ene-2011 |
| Modificado | . | . |

FAGOR

F A G O F R I

| Escala | | Código máquina: |
|---|---|---|
| 1:22 | RECAMBIOS MPN-169-R | CODIGO |

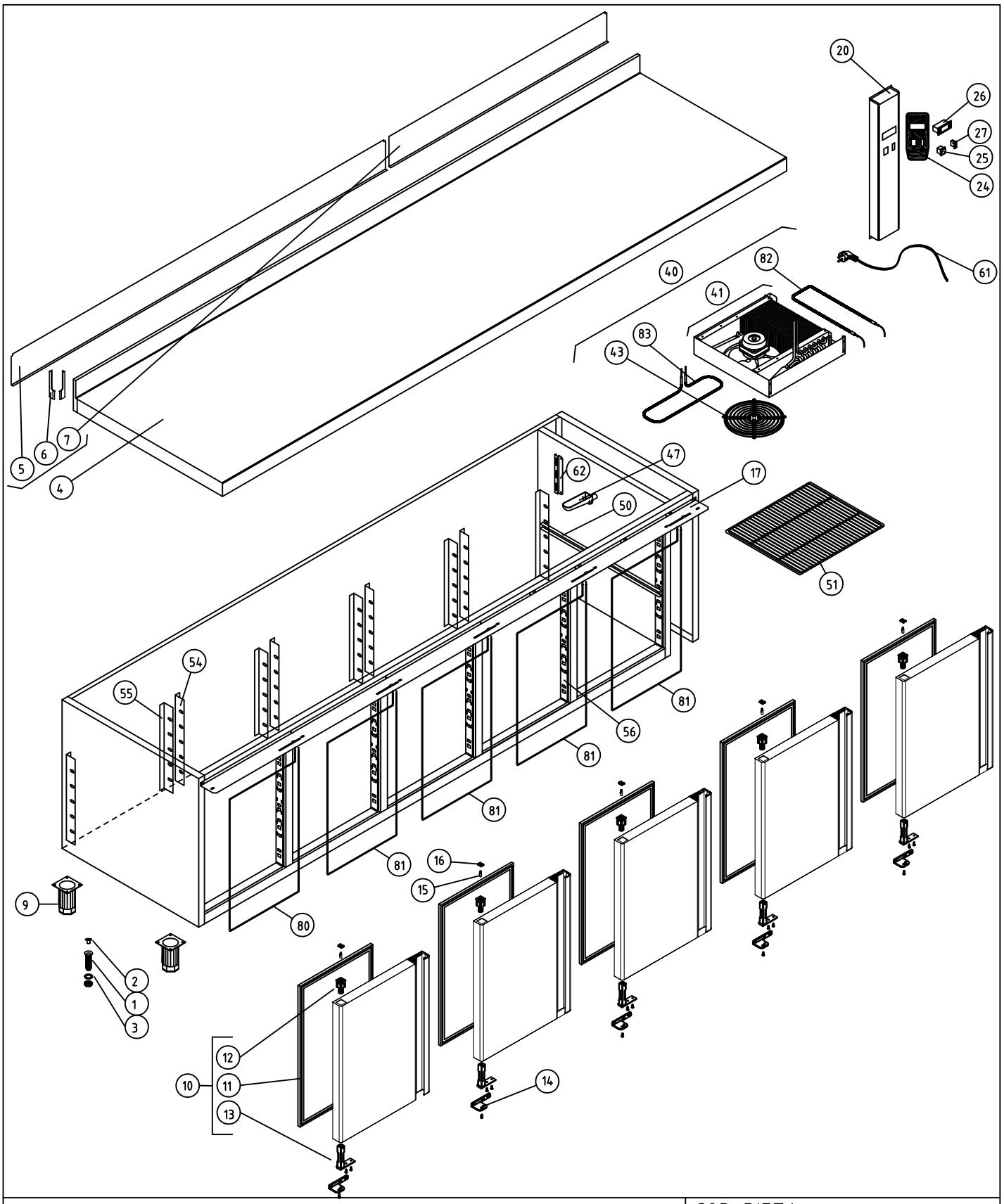


COD. PIEZA: 148424001000

SUSTITUYE A: .

SUSTITUIDO POR: .

COTAS SIN TOLERANCIA DIN 7168-f

| | GRADO TOLERANCIA | FINO | MEDIO | GRUESO |
|---|---|---|---|---|
| ANGULAR | HASTA 10 mm | ±1° | | ±1° 30' |
| | MAS DE 10 A 50 mm | ±30' | | ±50' |
| | MAS DE 50 A 120 mm | ±20' | | ±25' |
| | MAS DE 120 A 400 mm | ±10' | | ±15' |
| | MAS DE 400 mm | ±5' | | ±10' |
| LINEAL | GRADO TOLERANCIA | FINO | MEDIO | GRUESO |
| | HASTA 3 mm | ±0,05 | ±0,10 | ±0,15 |
| | MAS DE 3 A 6 mm | ±0,05 | ±0,10 | ±0,20 |
| | MAS DE 6 A 30 mm | ±0,10 | ±0,20 | ±0,50 |
| | MAS DE 30 A 120 mm | ±0,15 | ±0,30 | ±0,80 |
| | MAS DE 120 A 400 mm | ±0,20 | ±0,50 | ±1,20 |
| | MAS DE 400 A 1000 mm | ±0,30 | ±0,80 | ±2,00 |
| | MAS DE 1000 A 2000 mm | ±0,50 | ±1,20 | ±3,00 |

Material: MATERIAL ESPESOR

Acabado: ACABADO

| COMÚN A | MODELO | Ud. | MODELO | Ud. | MODELO | Ud. | MODELO | Ud. | MODELO |
|---|---|---|---|---|---|---|---|---|---|
| | MPN-274-R | 1 | | | | | | | |
| | | | | | | | | | |
| | | | | | | | | | |

| A4 | Nombre | Fecha |
|---|---|---|
| Dibujado | A.J.GONZALEZ | Ene-2011 |
| Modificado | . | . |

FAGOR

F A G O F R I

Escala 1:25

RECAMBIOS MPN-274-R

Código máquina: CODIGO

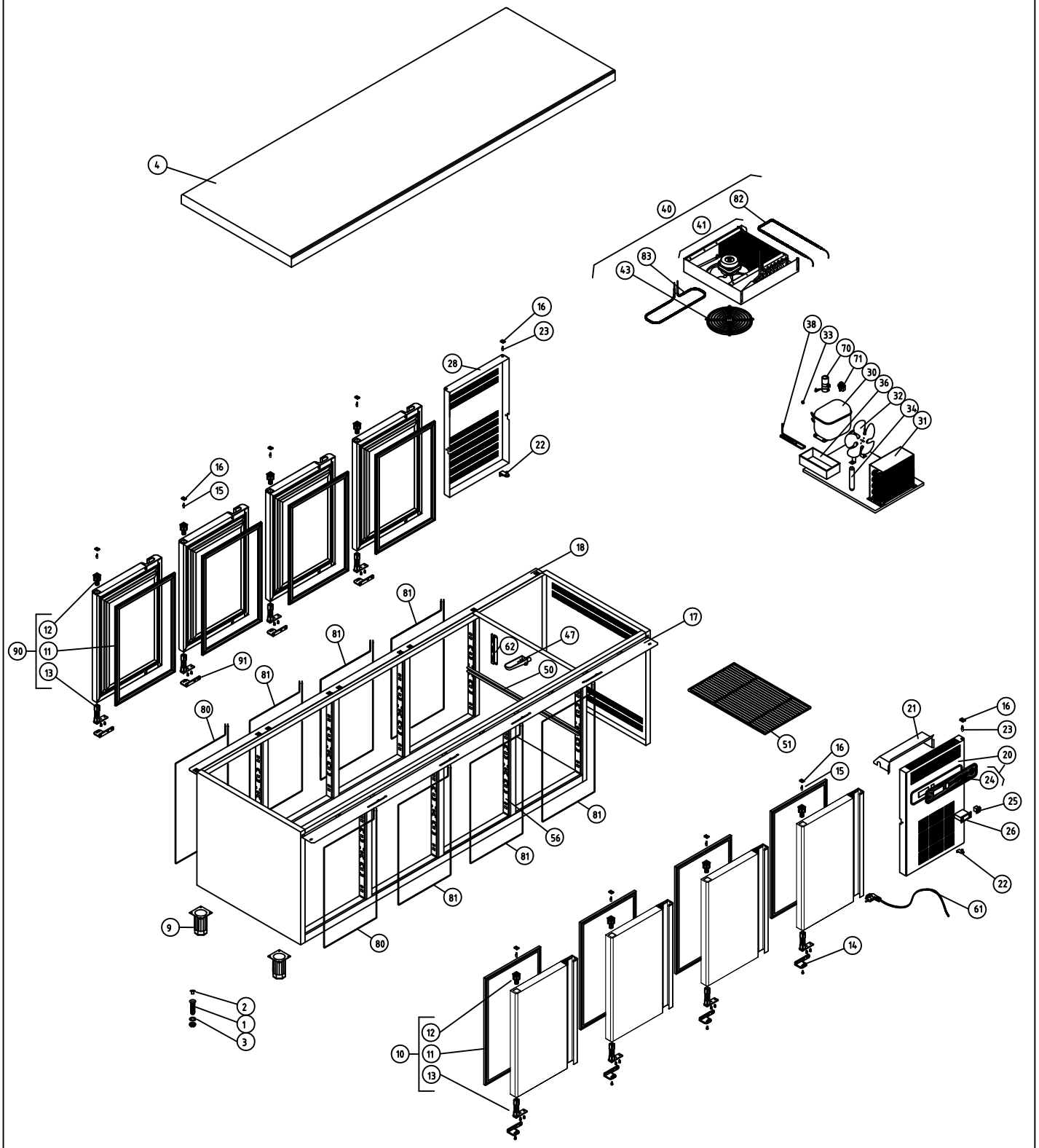


| | | | | | | | | | |
|---|---|---|---|---|---|---|---|---|---|
| M1 MESAS FRÍAS | | | | | | | | COD. PIEZA: | 148423010000 |
| COTAS SIN TOLERANCIA DIN 7168-f | | | | Material: . | | | | SUSTITUYE A: | . |
| | | | | Acabado: . | | | | SUSTITUIDO POR: | . |

| | GRADO TOLERANCIA | FINO | MEDIO | GRUESO |
|---|---|---|---|---|
| ANGULAR | HASTA 10 mm | ±1° | | ±1° 30' |
| | MAS DE 10 A 50 mm | ±30' | | ±50' |
| | MAS DE 50 A 120 mm | ±20' | | ±25' |
| | MAS DE 120 A 400 mm | ±10' | | ±15' |
| | MAS DE 400 mm | ±5' | | ±10' |

| | GRADO TOLERANCIA | FINO | MEDIO | GRUESO |
|---|---|---|---|---|
| LINEAL | HASTA 3 mm | ±0,05 | ±0,10 | ±0,15 |
| | MAS DE 3 A 6 mm | ±0,05 | ±0,10 | ±0,20 |
| | MAS DE 6 A 30 mm | ±0,10 | ±0,20 | ±0,50 |
| | MAS DE 30 A 120 mm | ±0,15 | ±0,30 | ±0,80 |
| | MAS DE 120 A 400 mm | ±0,20 | ±0,50 | ±1,20 |
| | MAS DE 400 A 1000 mm | ±0,30 | ±0,80 | ±2,00 |
| | MAS DE 1000 A 2000 mm | ±0,50 | ±1,20 | ±3,00 |

| COMÚN A | MODELO | Ud. | MODELO | Ud. | MODELO | Ud. | MODELO | Ud. | MODELO |
|---|---|---|---|---|---|---|---|---|---|
| | MPN-255-C | 1 | | | | | | | |
| | | | | | | | | | |
| | | | | | | | | | |

| | | | |
|---|---|---|---|
| A4 | Nombre | Fecha | FAGOR |
| Dibujado | A.J.GONZALEZ | Ene-2011 | F A G O F R I |
| Modificado | . | . | |

| | | |
|---|---|---|
| Escala 1:30 | RECAMBIOS MPN-255-C | Código máquina: CODIGO |