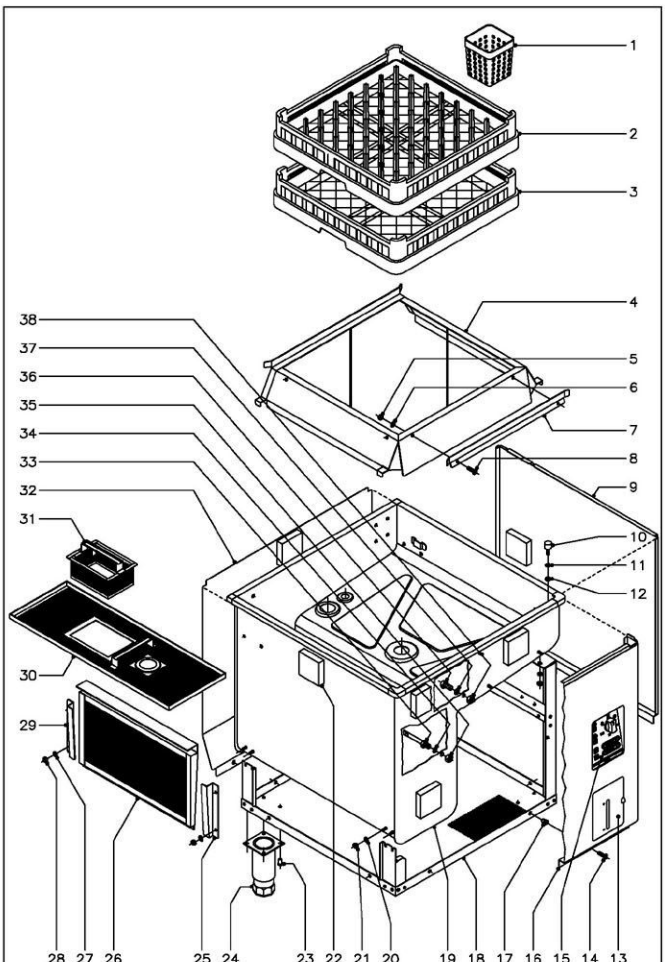


| N plano | Firma | Fecha | Aparato | Lamina | |
|---|---|---|---|---|---|
| C-1222 | | 9-2002 | MUEBLE<br>LAVAVAJILLAS DE CAPOTA<br>FI-100, FI-120, FI-120W, MF-120, ECO-120 | 1 | Fagor Industrial S.Coop.<br>Oñate |

| MOD. | LAVAVAJILLAS DE CAPOTA | ZONA | MUEBLE | PLANO | C-1222 |
|---|---|---|---|---|---|

| ITEM | CODIGO | DENOMINACION | TEXTO | FI-100 | FI-120 | ECO-120 | FI-120W | MF-120 | NOTAS |
|---|---|---|---|---|---|---|---|---|---|
| 1 | Z655314 | Cestillo cubiertos | | 8 | 8 | 8 | 8 | 8 | |
| 2 | Z655302 | Cestillo platos CP-16/18 | | 1 | 2 | 2 | 2 | 2 | |
| 3 | Z655301 | Cestillo base CT-10 | | 1 | 1 | 1 | 1 | 1 | |
| 4 | Z710311 | Base cestillos | | 1 | 1 | 1 | 1 | 1 | |
| 5 | Q162030 | Tuerca exagonal M-5 | | 2 | 2 | 2 | 2 | 2 | |
| 6 | Q242030 | Arandela abanico A-5 | | 2 | 2 | 2 | 2 | 2 | |
| 7 | Z710317 | Guia cestillo | | 1 | 1 | 1 | 1 | 1 | |
| 8 | Q162004 | Tornillo aplastado M-5x13 | | 2 | 2 | 2 | 2 | 2 | |
| 9 | Z712913 | Panel lateral derecho | | 1 | 1 | 1 | 1 | 1 | |
| s/n | Z712914 | Panel lateral izquierdo | | 1 | 1 | 1 | 1 | 1 | |
| 10 | Z710316 | Amortiguador | | 2 | 2 | 2 | 2 | 2 | |
| 11 | Q262040 | Arandela muelle A-6 | | 2 | 2 | 2 | 2 | 2 | |
| 12 | Q162040 | Tuerca exagonal M-6 | | 2 | 2 | 2 | 2 | 2 | |
| 13 | Z712902 | Puerta deposito completa | | 1 | 1 | 1 | - | - | |
| 13 | Z718424 | Puerta deposito completa | | - | - | - | 1 | 1 | |
| | Z642907 | Eje giro puerta | | 2 | 2 | 2 | 2 | 2 | |
| | Q352001 | Pasador de aletas Ø 2x15 | | 4 | 4 | 4 | 4 | 4 | |
| 14 | Q152004 | Tornillo aplastado M-5x13 | | 8 | 8 | 8 | 8 | 8 | ( Amarre inferior paneles ) |
| 15 | Z712908 | Embellecedor adhesivo FI-100 | | 1 | - | - | - | - | |
| 15 | Z722901 | Embellecedor adhesivo FI-120 | | - | 1 | - | - | - | |
| 15 | Z732901 | Embellecedor adhesivo ECO-120 | | - | - | 1 | - | - | |
| 15 | Z728401 | Embellecedor adhesivo FI-120 W | | - | - | - | 1 | - | |
| 15 | Z728501 | Embellecedor adhesivo MF-120 | | - | - | - | - | 1 | |
| 16 | Z712917 | Panel frontal | | 1 | 1 | 1 | 1 | 1 | |
| 17 | Q221342 | Remache exagonal M-5 | | 8 | 8 | 8 | 8 | 8 | ( Amarre inferior paneles ) |
| 18 | Z710114 | Armazon completo | | 1 | 1 | 1 | 1 | 1 | |
| 19 | Z710301 | Cuba completa | | 1 | 1 | 1 | 1 | 1 | |
| 20 | Q262040 | Arandela muelle A-6 | | 8 | 8 | 8 | 8 | 8 | |
| 21 | Q162040 | Tuerca exagonal M-6 | | 8 | 8 | 8 | 8 | 8 | |

| MOD. | LAVAVAJILLAS DE CAPOTA | ZONA | MUEBLE | PLANO | C-1222 |
|---|---|---|---|---|---|

| ITEM | CODIGO | DENOMINACION | TEXTO | FI-100 | FI-120 | ECO-120 | FI-120W | MF-120 | NOTAS |
|---|---|---|---|---|---|---|---|---|---|
| 22 | Z712911 | Porespan 80x80x20 | | 6 | 6 | 6 | 6 | 6 | |
| 23 | Q411304 | Remache avibulb Ø 4.8 | | 16 | 16 | 16 | 16 | 16 | |
| 24 | X260151 | Pata regulable | | 4 | 4 | 4 | 4 | 4 | |
| 25 | Z710309 | Guia filtro derecha | | 1 | 1 | 1 | 1 | 1 | |
| 26 | Z710907 | Filtro aspiracion | | 1 | 1 | 1 | 1 | 1 | |
| 27 | Q232040 | Arandela plana A-6 | | 4 | 4 | 4 | 4 | 4 | |
| 28 | Q162040 | Tuerca exagonal M-6 | | 4 | 4 | 4 | 4 | 4 | |
| 29 | Z710310 | Guia filtro izquierda | | 1 | 1 | 1 | 1 | 1 | |
| 30 | Z710801 | Bandeja filtro | | 1 | 1 | 1 | 1 | 1 | |
| 31 | Z710804 | Recogedor desperdicios | | 1 | 1 | 1 | 1 | 1 | |
| 32 | Z712915 | Panel posterior | | 1 | 1 | 1 | - | - | |
| 32 | Z718423 | Panel posterior completo W y MF | | - | - | - | 1 | 1 | |
| | 3713500 | Perfil cubrearistas L=140 | | 2 | 2 | 2 | 2 | 2 | ( En panel posterior ) |
| | 3713500 | Perfil cubrearistas L=110 | | 1 | 1 | 1 | 1 | 1 | ( En panel posterior ) |
| 33 | Z263002 | Vaina bulbo termometro | | 1 | 1 | 1 | 1 | 1 | |
| 34 | Q307048 | Junta torica Ø16,18x09,12xØ3.53 | | 1 | 1 | 1 | 1 | 1 | |
| 35 | Q162070 | Tuerca exagonal M-12 | | 1 | 1 | 1 | 1 | 1 | |
| 36 | Q012073 | Tornillo exagonal M-12x20 | | 1 | 1 | 1 | 1 | 1 | ( Entrada detergente ) |
| 37 | Q306024 | Arandella junta Ø18xØ12,5x1,5 | | 1 | 1 | 1 | 1 | 1 | ( Entrada detergente ) |
| 38 | Q162070 | Tuerca exagonal M-12 | | 1 | 1 | 1 | 1 | 1 | ( Entrada detergente ) |

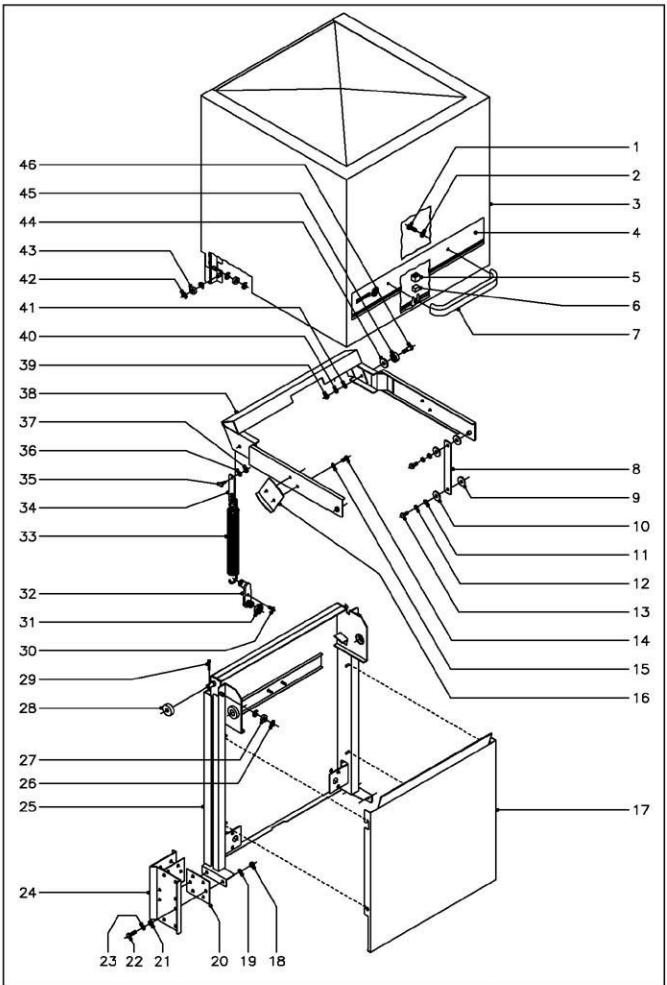


| N plano | Firma | Fecha | Aparato | Lamina |
|---|---|---|---|---|
| C-1223 | | 9-2002 | CAPO<br>LAVAVAJILLAS DE CAPOTA<br>FI-100, FI-120, FI-120W, MF-120, ECO-120 | 2 |

Fagor Industrial S.Coop. FAGOR
Onate

| MOD. | LAVAVAJILLAS DE CAPOTA | ZONA | CAPO | PLANO | C-1223 |
|---|---|---|---|---|---|

| ITEM | CODIGO | DENOMINACION | TEXTO | FI-100 | FI-120 | ECO-120 | FI-120W | MF-120 | | | | | NOTAS |
|---|---|---|---|---|---|---|---|---|---|---|---|---|---|
| 1 | Q032041 | Tornillo alomado M-6x10 | | 2 | 2 | 2 | 2 | 2 | | | | | |
| 2 | Q308002 | Arandela dubo A-6 | | 2 | 2 | 2 | 2 | 2 | | | | | |
| 3 | Z710501 | Capo | | 1 | 1 | 1 | 1 | 1 | | | | | |
| 4 | Z710516 | Adhesivo de capo | | 1 | 1 | 1 | 1 | - | | | | | |
| 4 | Z718502 | Adhesivo de capo MF | | - | - | - | - | 1 | | | | | |
| 5 | Z200507 | Protector iman | | 1 | 1 | 1 | 1 | 1 | | | | | |
| 6 | Z200506 | Iman | | 1 | 1 | 1 | 1 | 1 | | | | | |
| 7 | Z200512 | Asa de capo | | 1 | 1 | 1 | 1 | - | | | | | |
| 7 | Z650531 | Asa de capo MF | | - | - | - | - | 1 | | | | | |
| 8 | Z710523 | Biela | | 2 | 2 | 2 | 2 | 2 | | | | | |
| 9 | Q308012 | Arandela Ø 30xØ 10x3 | | 4 | 4 | 4 | 4 | 4 | | | | | |
| 10 | Q308012 | Arandela Ø 30xØ 10x3 | | 4 | 4 | 4 | 4 | 4 | | | | | |
| 11 | Q232040 | Arandela plana A-6 | | 4 | 4 | 4 | 4 | 4 | | | | | |
| 12 | Q262040 | Arandela muelle A-6 | | 4 | 4 | 4 | 4 | 4 | | | | | |
| 13 | Q012041 | Tornillo exagonal M-6x10 | | 4 | 4 | 4 | 4 | 4 | | | | | |
| 14 | Q012041 | Tornillo exagonal M-6x10 | | 4 | 4 | 4 | 4 | 4 | | | | | |
| 15 | Q242040 | Arandela abanico A-6 | | 4 | 4 | 4 | 4 | 4 | | | | | |
| 16 | Z710548 | Escuadra tope | | 2 | 2 | 2 | 2 | 2 | | | | | |
| 17 | Z712910 | Cubierta de resortes | | 1 | 1 | 1 | 1 | 1 | | | | | |
| 18 | Q162050 | Tuerca exagonal M-8 | | 10 | 10 | 10 | 10 | 10 | | | | | |
| 19 | Q262050 | Arandela muelle A-8 | | 10 | 10 | 10 | 10 | 10 | | | | | |
| 20 | Z710547 | Junta soporte capo | | 4 | 4 | 4 | 4 | 4 | | | | | |
| 21 | Q308000 | Arandela dubo A-8 | | 4 | 4 | 4 | 4 | 4 | | | | | |
| 22 | Q012053 | Tornillo exagonal M-8x20 | | 12 | 12 | 12 | 12 | 12 | | | | | |
| 23 | Q232050 | Arandela plana A-8 | | 12 | 12 | 12 | 12 | 12 | | | | | |
| 24 | Z710539 | Soporte guia capo | | 2 | 2 | 2 | 2 | 2 | | | | | |
| 25 | Z710524 | Guia capo completa | | 1 | 1 | 1 | 1 | 1 | | | | | |
| 26 | Q271006 | Arandela seguridad A-8 | | 4 | 4 | 4 | 4 | 4 | | | | | |
| 27 | Z710515 | Casquillo rodante | | 2 | 2 | 2 | 2 | 2 | | | | | |

| MOD. | LAVAVAJILLAS DE CAPOTA | ZONA | CAPO | PLANO | C-1223 |
|---|---|---|---|---|---|

| ITEM | CODIGO | DENOMINACION | TEXTO | FI-100 | FI-120 | ECO-120 | FI-120W | MF-120 | | | | | NOTAS |
|---|---|---|---|---|---|---|---|---|---|---|---|---|---|
| 28 | Z710546 | Casquillo | | 2 | 2 | 2 | 2 | 2 | | | | | |
| 29 | Q352024 | Pasador de aletas Ø 4x25 | | 2 | 2 | 2 | 2 | 2 | | | | | |
| 30 | Q152004 | Tornillo aplastado M-5x13 | | 2 | 2 | 2 | 2 | 2 | | | | | |
| 31 | Q222016 | Tuerca exagonal M-20 | | 2 | 2 | 2 | 2 | 2 | | | | | |
| 32 | Z710529 | Tensor muelle | | 2 | 2 | 2 | 2 | 2 | | | | | |
| 33 | Z710528 | Muelle | | 2 | 2 | 2 | 2 | 2 | | | | | |
| 34 | Z710543 | Enganche muelle | | 2 | 2 | 2 | 2 | 2 | | | | | |
| 35 | Z710544 | Eje enganche muelle | | 2 | 2 | 2 | 2 | 2 | | | | | |
| 36 | Q232040 | Arandela plana A-6 | | 2 | 2 | 2 | 2 | 2 | | | | | |
| 37 | Q222012 | Tuerca autobloqante M-6 | | 2 | 2 | 2 | 2 | 2 | | | | | |
| 38 | Z710517 | Balancin | | 1 | 1 | 1 | 1 | 1 | | | | | |
| 39 | Q162050 | Tuerca exagonal M-8 | | 2 | 2 | 2 | 2 | 2 | | | | | |
| 40 | Q262050 | Arandela muelle A-8 | | 2 | 2 | 2 | 2 | 2 | | | | | |
| 41 | Q232050 | Arandela plana A-8 | | 2 | 2 | 2 | 2 | 2 | | | | | |
| 42 | Q271006 | Arandela seguridad A-8 | | 8 | 8 | 8 | 8 | 8 | | | | | |
| 43 | Z710515 | Casquillo rodante | | 4 | 4 | 4 | 4 | 4 | | | | | |
| 44 | Q308012 | Arandela Ø 30xØ 10x3 | | 2 | 2 | 2 | 2 | 2 | | | | | |
| 45 | Z710541 | Rodamiento | | 2 | 2 | 2 | 2 | 2 | | | | | |
| 46 | Z710542 | Eje de giro | | 2 | 2 | 2 | 2 | 2 | | | | | |

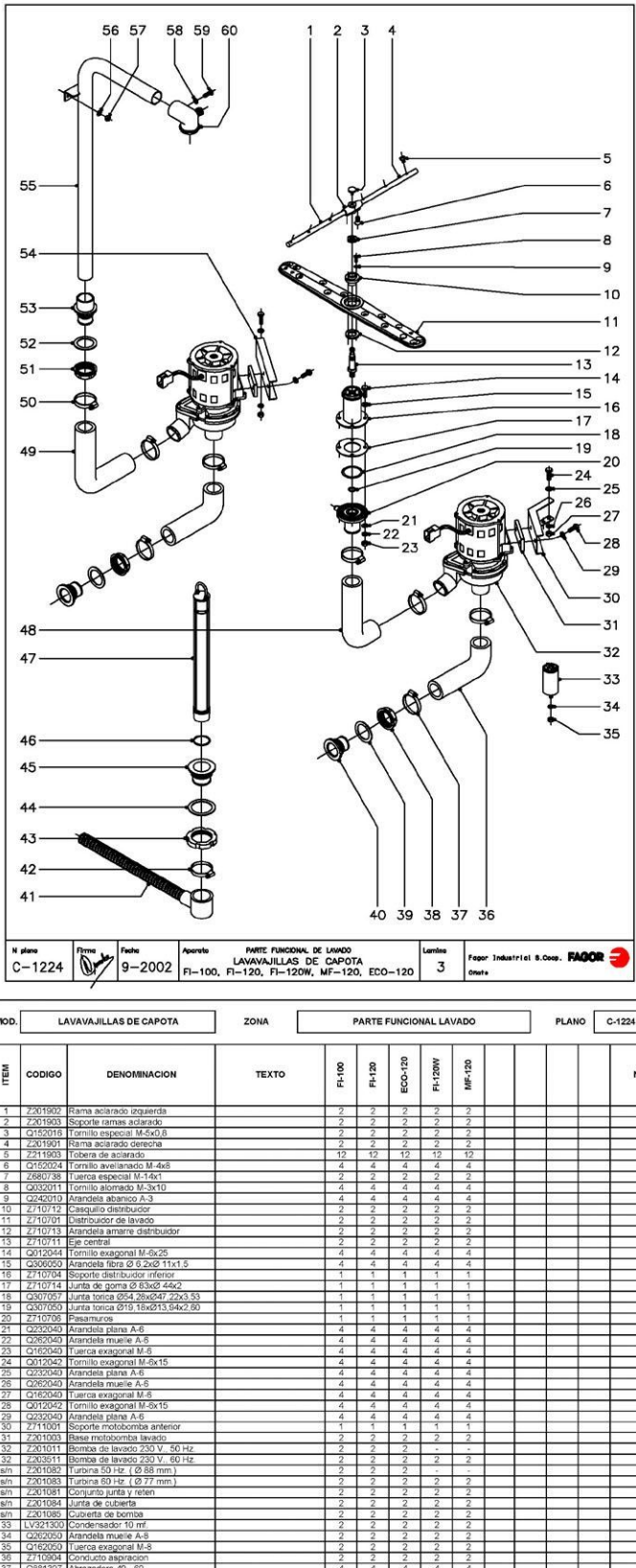


| N plano | Firma | Fecha | Aparato | Lamina | |
|---|---|---|---|---|---|
| C-1224 | | 9-2002 | PARTE FUNCIONAL DE LAVADO<br>LAVAVAJILLAS DE CAPOTA<br>FI-100, FI-120, FI-120W, MF-120, ECO-120 | 3 | Fagor Industrial S.Coop. FAGOR<br>Oñate |

| MOD. | LAVAVAJILLAS DE CAPOTA | ZONA | PARTE FUNCIONAL LAVADO | PLANO | C-1224 |
|---|---|---|---|---|---|

| ITEM | CODIGO | DENOMINACION | TEXTO | FI-100 | FI-120 | ECO-120 | FI-120W | MF-120 | | | | | NOTAS |
|---|---|---|---|---|---|---|---|---|---|---|---|---|---|
| 1 | Z201902 | Rama aclarado izquierda | | 2 | 2 | 2 | 2 | 2 | | | | | |
| 2 | Z201903 | Soporte ramas aclarado | | 2 | 2 | 2 | 2 | 2 | | | | | |
| 3 | Q152016 | Tornillo especial M-5x0,8 | | 2 | 2 | 2 | 2 | 2 | | | | | |
| 4 | Z201901 | Rama aclarado derecha | | 2 | 2 | 2 | 2 | 2 | | | | | |
| 5 | Z711903 | Tobera de aclarado | | 12 | 12 | 12 | 12 | 12 | | | | | |
| 6 | Q152024 | Tornillo avellanado M-4x8 | | 4 | 4 | 4 | 4 | 4 | | | | | |
| 7 | Z680738 | Tuerca especial M-14x1 | | 2 | 2 | 2 | 2 | 2 | | | | | |
| 8 | Q032011 | Tornillo alomado M-3x10 | | 4 | 4 | 4 | 4 | 4 | | | | | |
| 9 | Q242010 | Arandela abanico A-3 | | 4 | 4 | 4 | 4 | 4 | | | | | |
| 10 | Z710712 | Casquillo distribuidor | | 2 | 2 | 2 | 2 | 2 | | | | | |
| 11 | Z710701 | Distribuidor de lavado | | 2 | 2 | 2 | 2 | 2 | | | | | |
| 12 | Z710713 | Arandela amarre distribuidor | | 2 | 2 | 2 | 2 | 2 | | | | | |
| 13 | Z710711 | Eje central | | 2 | 2 | 2 | 2 | 2 | | | | | |
| 14 | Q012044 | Tornillo exagonal M-6x25 | | 4 | 4 | 4 | 4 | 4 | | | | | |
| 15 | Q306050 | Arandela fibra Ø 6,2xØ 11x1,5 | | 4 | 4 | 4 | 4 | 4 | | | | | |
| 16 | Z710704 | Soporte distribuidor inferior | | 1 | 1 | 1 | 1 | 1 | | | | | |
| 17 | Z710714 | Junta de goma Ø 83xØ 44x2 | | 1 | 1 | 1 | 1 | 1 | | | | | |
| 18 | Q307057 | Junta torica Ø54,28xØ47,22x3,53 | | 1 | 1 | 1 | 1 | 1 | | | | | |
| 19 | Q307050 | Junta torica Ø19,18xØ13,94x2,60 | | 1 | 1 | 1 | 1 | 1 | | | | | |
| 20 | Z710706 | Pasamuros | | 1 | 1 | 1 | 1 | 1 | | | | | |
| 21 | Q232040 | Arandela plana A-6 | | 4 | 4 | 4 | 4 | 4 | | | | | |
| 22 | Q262040 | Arandela muelle A-6 | | 4 | 4 | 4 | 4 | 4 | | | | | |
| 23 | Q162040 | Tuerca exagonal M-6 | | 4 | 4 | 4 | 4 | 4 | | | | | |
| 24 | Q012042 | Tornillo exagonal M-6x15 | | 4 | 4 | 4 | 4 | 4 | | | | | |
| 25 | Q232040 | Arandela plana A-6 | | 4 | 4 | 4 | 4 | 4 | | | | | |
| 26 | Q262040 | Arandela muelle A-6 | | 4 | 4 | 4 | 4 | 4 | | | | | |
| 27 | Q162040 | Tuerca exagonal M-6 | | 4 | 4 | 4 | 4 | 4 | | | | | |
| 28 | Q012042 | Tornillo exagonal M-6x15 | | 4 | 4 | 4 | 4 | 4 | | | | | |
| 29 | Q232040 | Arandela plana A-6 | | 4 | 4 | 4 | 4 | 4 | | | | | |
| 30 | Z711001 | Soporte motobomba anterior | | 1 | 1 | 1 | 1 | 1 | | | | | |
| 31 | Z201003 | Base motobomba lavado | | 2 | 2 | 2 | 2 | 2 | | | | | |
| 32 | Z201011 | Bomba de lavado 230 V.. 50 Hz. | | 2 | 2 | 2 | - | - | | | | | |
| 32 | Z203611 | Bomba de lavado 230 V.. 60 Hz. | | 2 | 2 | 2 | 2 | 2 | | | | | |
| s/n | Z201082 | Turbina 50 Hz. ( Ø 88 mm.) | | 2 | 2 | 2 | - | - | | | | | |
| s/n | Z201083 | Turbina 60 Hz. ( Ø 77 mm.) | | 2 | 2 | 2 | 2 | 2 | | | | | |
| s/n | Z201081 | Conjunto junta y reten | | 2 | 2 | 2 | 2 | 2 | | | | | |
| s/n | Z201084 | Junta de cubierta | | 2 | 2 | 2 | 2 | 2 | | | | | |
| s/n | Z201085 | Cubierta de bomba | | 2 | 2 | 2 | 2 | 2 | | | | | |
| 33 | LV321300 | Condensador 10 mf. | | 2 | 2 | 2 | 2 | 2 | | | | | |
| 34 | Q262050 | Arandela muelle A-8 | | 2 | 2 | 2 | 2 | 2 | | | | | |
| 35 | Q162050 | Tuerca exagonal M-8 | | 2 | 2 | 2 | 2 | 2 | | | | | |
| 36 | Z710904 | Conducto aspiracion | | 2 | 2 | 2 | 2 | 2 | | | | | |
| 37 | Q881307 | Abrazadera 40 - 60 | | 4 | 4 | 4 | 4 | 4 | | | | | |
| 38 | Z710708 | Tuerca pasamuros | | 2 | 2 | 2 | 2 | 2 | | | | | |
| 39 | Q307058 | Arandela junta Ø 60xØ 44x2 | | 2 | 2 | 2 | 2 | 2 | | | | | |
| 40 | Z710903 | Pasamuros aspiracion | | 2 | 2 | 2 | 2 | 2 | | | | | |
| 41 | Z200910 | Manguera desagüe | | 1 | 1 | 1 | 1 | 1 | | | | | |
| 42 | Q881307 | Abrazadera 40 - 60 | | 1 | 1 | 1 | 1 | 1 | | | | | |
| 43 | Q220001 | Tuerca ranurada | | 1 | 1 | 1 | 1 | 1 | | | | | |
| 44 | Q307059 | Arandela junta Ø 72xØ 56x2 | | 1 | 1 | 1 | 1 | 1 | | | | | |
| 45 | Z710902 | Pasamuros desagüe | | 1 | 1 | 1 | 1 | 1 | | | | | |
| 46 | Q307051 | Junta torica Ø41,41xØ36,17xØ2,60 | | 1 | 1 | 1 | 1 | 1 | | | | | |
| 47 | Z710901 | Alivadero | | 1 | 1 | 1 | 1 | 1 | | | | | |
| 48 | Z710905 | Conducto impulsion anterior | | 1 | 1 | 1 | 1 | 1 | | | | | |
| 49 | Z710906 | Conducto impulsion posterior | | 1 | 1 | 1 | 1 | 1 | | | | | |
| 50 | Q881307 | Abrazadera 40 - 60 | | 4 | 4 | 4 | 4 | 4 | | | | | |
| 51 | Z710708 | Tuerca pasamuros | | 1 | 1 | 1 | 1 | 1 | | | | | |
| 52 | Q307058 | Arandela junta Ø60xØ44x2 | | 1 | 1 | 1 | 1 | 1 | | | | | |
| 53 | Z710707 | Pasamuros arbol lavado | | 1 | 1 | 1 | 1 | 1 | | | | | |
| 54 | Z711002 | Soporte motobomba posterior | | 1 | 1 | 1 | 1 | 1 | | | | | |
| 55 | Z710709 | Arbol de lavado | | 1 | 1 | 1 | 1 | 1 | | | | | |
| 56 | Q232040 | Arandela plana A-6 | | 2 | 2 | 2 | 2 | 2 | | | | | |
| 57 | Q162040 | Tuerca exagonal M-6 | | 2 | 2 | 2 | 2 | 2 | | | | | |
| 58 | Q242039 | Arandela abanico A-5 | | 1 | 1 | 1 | 1 | 1 | | | | | |
| 59 | Q152004 | Tornillo aplastado M-5x13 | | 1 | 1 | 1 | 1 | 1 | | | | | |
| 60 | Z710705 | Soporte distribuidor superior | | 1 | 1 | 1 | 1 | 1 | | | | | |

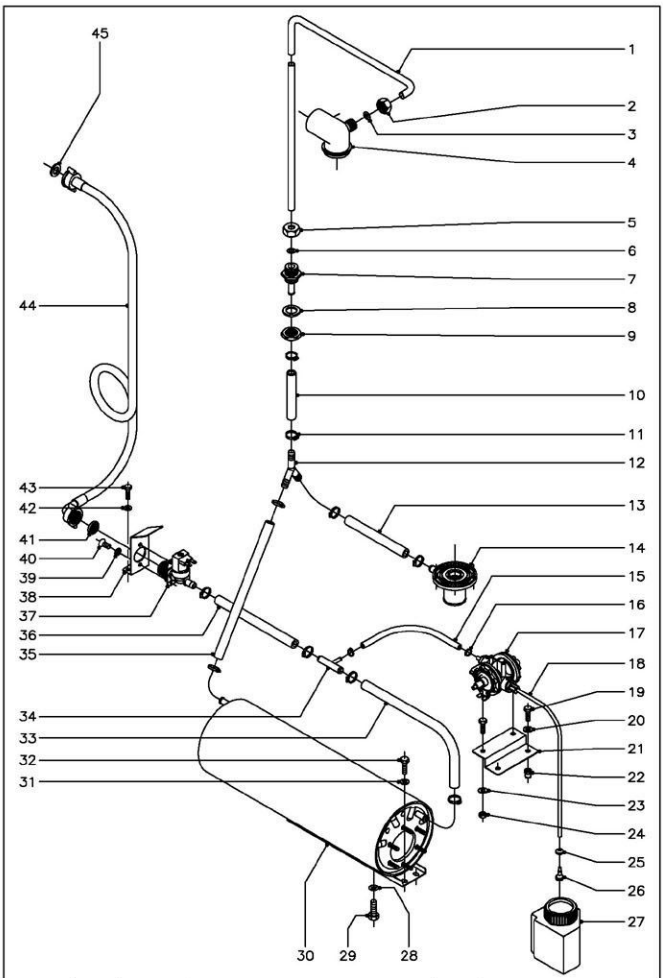


| N plano | Firma | Fecha | Aparato | Lamina |
|---|---|---|---|---|
| C-1225 | | 9-2002 | PARTE FUNCIONAL DE ACLARADO<br>LAVAVAJILLAS DE CAPOTA FI-100 Y FI-120 | 4 |

Fagor Industrial S.Coop. FAGOR
Oñate

| MOD. | LAVAVAJILLAS DE CAPOTA | ZONA | PARTE FUNCIONAL ACLARADO | PLANO | C-1225 |
|---|---|---|---|---|---|

| ITEM | CODIGO | DENOMINACION | TEXTO | FI-100 | FI-120 | NOTAS |
|---|---|---|---|---|---|---|
| 1 | Z711903 | Conducto aclarado | | 1 | 1 | |
| 2 | Q223107 | Tuerca amarre M-20x2.5 | | 1 | 1 | |
| 3 | Q307048 | Junta torica Ø16,18x29,12x3,53 | | 1 | 1 | |
| 4 | Z710705 | Soporte distribuidor superior | | 1 | 1 | |
| 5 | Q223107 | Tuerca amarre M-20x2.5 | | 1 | 1 | |
| 6 | Q307048 | Junta torica Ø16,18x29,12x3,53 | | 1 | 1 | |
| 7 | Z711904 | Pasamuros aclarado | | 1 | 1 | |
| 8 | Q307032 | Arandela junta Ø32xØ21x3 | | 1 | 1 | |
| 9 | Q223023 | Tuerca exagonal 5/8" | | 1 | 1 | |
| 10 | 3676900 | Tubo de goma Ø17xØ10x220 | | 1 | 1 | |
| 11 | Q881302 | Abrazadera 12 - 20 | | 10 | 10 | |
| 12 | Z201106 | Racord en "Y" | | 1 | 1 | |
| 13 | 3676900 | Tubo de goma Ø17xØ10x380 | | 1 | 1 | |
| 14 | Z710706 | Pasamuros | | 1 | 1 | |
| 15 | 3704000 | Tubo goma negra Ø10,5xØ5x170 | | 1 | 1 | |
| 16 | Q881308 | Abrazadera 8 - 14 | | 2 | 2 | |
| 17 | Z651123 | Dosificador tensoactivo | | 1 | 1 | |
| 18 | 3699200 | Conduc. tensoactivo Ø6xØ4x600 | | 1 | 1 | |
| 19 | Q012031 | Tornillo exagonal M-5x10 | | 4 | 4 | |
| 20 | Q232030 | Arandela plana A-5 | | 2 | 2 | |
| 21 | Z711107 | Soporte dosificador | | 1 | 1 | |
| 22 | Q221342 | Remache exagonal M-5 | | 2 | 2 | |
| 23 | Q232030 | Arandela plana A-5 | | 2 | 2 | |
| 24 | Q162030 | Tuerca exagonal M-5 | | 2 | 2 | |
| 25 | N023064 | Pasamuros | | 1 | 1 | |
| 26 | Z601153 | Filtro aspiracion tensoactivo | | 1 | 1 | |
| 27 | Z711101 | Deposito tensoactivo | | 1 | 1 | |
| 28 | Q307048 | Junta torica Ø16,18x29,12xØ3,53 | | 1 | 1 | |
| 29 | Q012063 | Tornillo exagonal M-10x20 | | 1 | 1 | |

| MOD. | LAVAVAJILLAS DE CAPOTA | ZONA | PARTE FUNCIONAL ACLARADO | PLANO | C-1225 |
|---|---|---|---|---|---|

| ITEM | CODIGO | DENOMINACION | TEXTO | FI-100 | FI-120 | NOTAS |
|---|---|---|---|---|---|---|
| 30 | Z301710 | Calderin | | 1 | 1 | |
| 31 | Q232030 | Arandela plana A-5 | | 2 | 2 | |
| 32 | Q012031 | Tornillo exagonal M-5x10 | | 2 | 2 | |
| 33 | 3676900 | Tubo de goma Ø17xØ10x260 | | 1 | 1 | |
| 34 | Z601157 | Toma presion | | 1 | 1 | |
| 35 | 3676900 | Tubo de goma Ø17xØ10x220 | | 1 | 1 | |
| 36 | 3676900 | Tubo de goma Ø17xØ10x60 | | 1 | 1 | |
| 37 | Z701135 | Electrovalvula simple 230 V. | | 1 | 1 | |
| 38 | Z201101 | Escuadra amarre electrovalvula | | 1 | 1 | |
| 39 | Q242020 | Arandela abanico A-4 | | 2 | 2 | |
| 40 | Q152024 | Tornillo avellanado M-4x8 | | 2 | 2 | |
| 41 | Z701132 | Filtro - junta | | 1 | 1 | |
| 42 | Q232030 | Arandela plana A-5 | | 2 | 2 | |
| 43 | Q012031 | Tornillo exagonal M-5x10 | | 2 | 2 | |
| 44 | Z602121 | Manguera entrada de agua | | 1 | 1 | |
| 45 | Q307031 | Arandela junta entrada de agua | | 1 | 1 | |

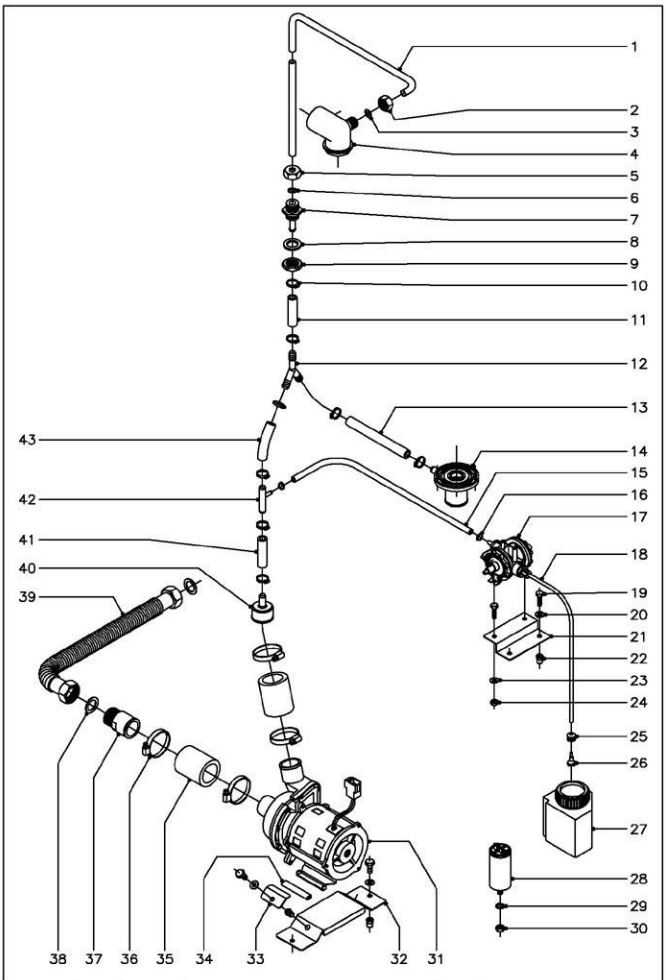


| N plano | Firma | Fecha | Aparato | PARTE FUNCIONAL ACLARADO | Lamina | |
|---|---|---|---|---|---|---|
| C–1226 | | 9–2002 | LAVAVAJILLAS DE CAPOTA ECO–120 | | 5 | Fagor Industrial S.Coop. Onate |

| MOD. | LAVAVAJILLAS DE CAPOTA | | ZONA | PARTE FUNCIONAL ACLARADO | | | | | | | | | | PLANO | C-1226 |
|---|---|---|---|---|---|---|---|---|---|---|---|---|---|---|---|
| ITEM | CODIGO | DENOMINACION | TEXTO | ECO-120 | | | | | | | | | | | NOTAS |
| 1 | Z711903 | Conducto aclarado | | 1 | | | | | | | | | | | |
| 2 | Q223107 | Tuerca amarre M-20x2.5 | | 1 | | | | | | | | | | | |
| 3 | Q307048 | Junta torica Ø16.18xØ29,12x3.53 | | 1 | | | | | | | | | | | |
| 4 | Z710705 | Soporte distribuidor superior | | 1 | | | | | | | | | | | |
| 5 | Q223107 | Tuerca amarre M-20x2.5 | | 1 | | | | | | | | | | | |
| 6 | Q307048 | Junta torica Ø16.18xØ29,12x3.53 | | 1 | | | | | | | | | | | |
| 7 | Z711904 | Pasamuros aclarado | | 1 | | | | | | | | | | | |
| 8 | Q307032 | Arandela junta Ø32xØ21x3 | | 1 | | | | | | | | | | | |
| 9 | Q223023 | Tuerca exagonal 5/8" | | 1 | | | | | | | | | | | |
| 10 | Q881302 | Abrazadera 12 - 20 | | 8 | | | | | | | | | | | |
| 11 | 3676900 | Tubo de goma Ø17xØ10x140 | | 1 | | | | | | | | | | | |
| 12 | Z701105 | Racord en "Y" | | 1 | | | | | | | | | | | |
| 13 | 3676900 | Tubo de goma Ø17xØ10x260 | | 1 | | | | | | | | | | | |
| 14 | Z710706 | Pasamuros | | 1 | | | | | | | | | | | |
| 15 | 3704000 | Tubo goma negra Ø10,5xØ5x400 | | 1 | | | | | | | | | | | |
| 16 | Q881308 | Abrazadera 8 - 14 | | 2 | | | | | | | | | | | |
| 17 | Z681123 | Dosificador tensoactivo | | 1 | | | | | | | | | | | |
| 18 | 3699200 | Conduc. tensoactivo Ø6xØ4x600 | | 1 | | | | | | | | | | | |
| 19 | Q012031 | Tornillo exagonal M-5x10 | | 4 | | | | | | | | | | | |
| 20 | Q232030 | Arandela plana A-5 | | 2 | | | | | | | | | | | |
| 21 | Z711107 | Soporte dosificador | | 1 | | | | | | | | | | | |
| 22 | Q221342 | Remache exagonal M-5 | | 2 | | | | | | | | | | | |
| 23 | Q232030 | Arandela plana A-5 | | 2 | | | | | | | | | | | |
| 24 | Q162030 | Tuerca exagonal M-5 | | 2 | | | | | | | | | | | |
| 25 | N023064 | Pasamuros | | 1 | | | | | | | | | | | |
| 26 | Z601153 | Filtro aspiracion tensoactivo | | 1 | | | | | | | | | | | |
| 27 | Z711101 | Deposito tensoactivo | | 1 | | | | | | | | | | | |
| 28 | LV61710 | Condensador 6 mf. | | 1 | | | | | | | | | | | |
| 29 | Q261050 | Arandela muelle A-8 | | 1 | | | | | | | | | | | |

| MOD. | LAVAVAJILLAS DE CAPOTA | | ZONA | PARTE FUNCIONAL ACLARADO | | | | | | | | | | PLANO | C-1226 |
|---|---|---|---|---|---|---|---|---|---|---|---|---|---|---|---|
| ITEM | CODIGO | DENOMINACION | TEXTO | ECO-120 | | | | | | | | | | | NOTAS |
| 30 | Q162050 | Tuerca exagonal M-8 | | 1 | | | | | | | | | | | |
| 31 | Z401001 | Bomba para aclarado 220/240V. | | 1 | | | | | | | | | | | |
| 32 | Z701101 | Soporte bomba aclarado | | 1 | | | | | | | | | | | |
| | Q012031 | Tornillo exagonal M-5x10 | | 2 | | | | | | | | | | | |
| | Q232030 | Arandela plana A-5 | | 2 | | | | | | | | | | | |
| | Q221342 | Remache exagonal M-5 | | 2 | | | | | | | | | | | |
| 33 | Z701103 | Amarre bomba aclarado | | 2 | | | | | | | | | | | |
| | Q221343 | Remache exagonal M-6 | | 2 | | | | | | | | | | | |
| | Q232040 | Arandela plana A-6 | | 2 | | | | | | | | | | | |
| | Q012042 | Tornillo exagonal M-6x15 | | 2 | | | | | | | | | | | |
| 34 | 3701700 | Perfil goma negra en "U" 9x4x70 | | 2 | | | | | | | | | | | Soporte motobomba |
| 35 | Z162301 | Conducto aspiracion - impulsion | | 2 | | | | | | | | | | | |
| 36 | Q881307 | Abrazadera 40 - 60 | | 4 | | | | | | | | | | | |
| 37 | Z701102 | Manguito | | 1 | | | | | | | | | | | |
| 38 | Q306038 | Arandela junta Ø31xØ21x1,5 | | 2 | | | | | | | | | | | |
| 39 | Z951101 | Tubo empalme a generador | | 1 | | | | | | | | | | | |
| 40 | Z701104 | Reduccion | | 1 | | | | | | | | | | | |
| 41 | 3676900 | Tubo de goma Ø17xØ10x260 | | 1 | | | | | | | | | | | |
| 42 | Z601157 | Toma presion | | 1 | | | | | | | | | | | |
| 43 | 3676900 | Tubo de goma Ø17xØ10x260 | | 1 | | | | | | | | | | | |

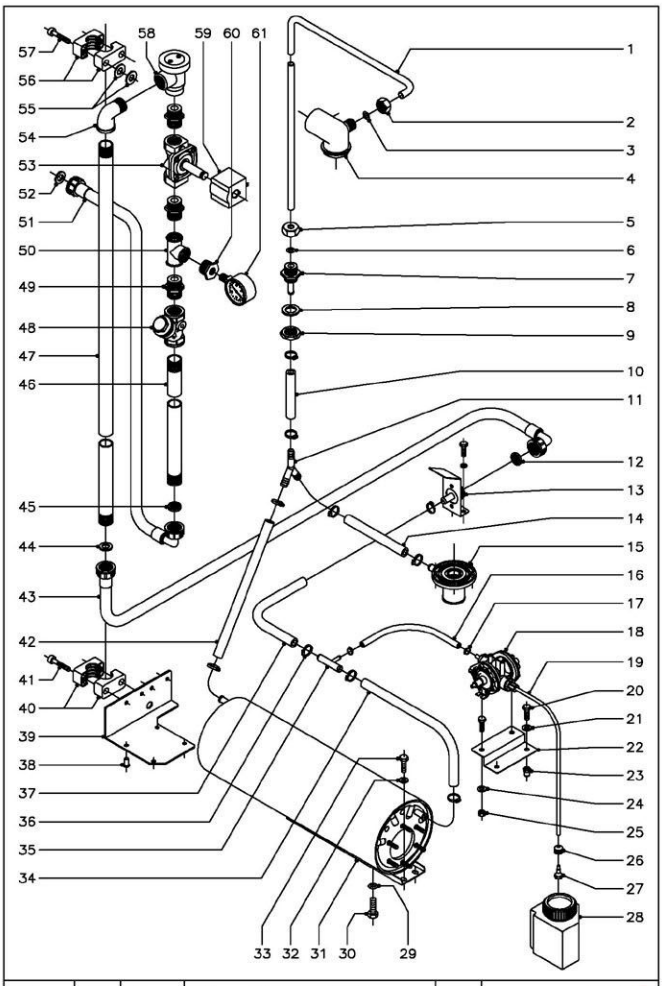


| N plano | Firma | Fecha | Aparato | Lamina | |
|---|---|---|---|---|---|
| C–1227 | | 9–2002 | PARTE FUNCIONAL DE ACLARADO<br>LAVAVAJILLAS DE CAPOTA FI–120W Y MF–120 | 6 | Fagor Industrial S.Coop. FAGOR<br>Oñate |

| MOD. | LAVAVAJILLAS DE CAPOTA | ZONA | PARTE FUNCIONAL ACLARADO | PLANO | C-1227 |
|---|---|---|---|---|---|

| ITEM | CODIGO | DENOMINACION | TEXTO | FI-120 W | MF-120 | NOTAS |
|---|---|---|---|---|---|---|
| 1 | Z711903 | Conducto aclarado | | 1 | 1 | |
| 2 | Q223107 | Tuerca amarre M-20x2.5 | | 1 | 1 | |
| 3 | Q307048 | Junta torica Ø16,18x29,12x3.53 | | 1 | 1 | |
| 4 | Z710705 | Soporte distribuidor superior | | 1 | 1 | |
| 5 | Q223107 | Tuerca amarre M-20x2.5 | | 1 | 1 | |
| 6 | Q307048 | Junta torica Ø16,18x29,12x3.53 | | 1 | 1 | |
| 7 | Z711904 | Pasamuros aclarado | | 1 | 1 | |
| 8 | Q307032 | Arandela junta Ø32xØ21x3 | | 1 | 1 | |
| 9 | Q223023 | Tuerca exagonal 3/8" | | 1 | 1 | |
| 10 | 3676900 | Tubo de goma Ø17xØ10x220 | | 1 | 1 | |
| 11 | Z201106 | Racord en "Y" | | 1 | 1 | |
| 12 | Z701132 | Filtro-junta | | 1 | 1 | |
| 13 | Z718414 | Empalme completo 3/4" | | 1 | 1 | |
| | Q012031 | Tornillo exagonal M-5x10 | | 2 | 2 | |
| | Q232030 | Arandela plana A-5 | | 2 | 2 | |
| 14 | 3676900 | Tubo de goma Ø17xØ10x380 | | 1 | 1 | |
| 15 | Z710706 | Pasamuros | | 1 | 1 | |
| 16 | 3704000 | Tubo goma negra Ø10.5xØ5x170 | | 1 | 1 | |
| 17 | Q881308 | Abrazadera 8 - 14 | | 2 | 2 | |
| 18 | Z651123 | Dosificador tensoactivo | | 1 | 1 | |
| 19 | 3669200 | Conducto tensoactivo Ø6xØ4x600 | | 1 | 1 | |
| 20 | Q012031 | Tornillo exagonal M-5x10 | | 4 | 4 | |
| 21 | Q232030 | Arandela plana A-5 | | 2 | 2 | |
| 22 | Z711107 | Soporte dosificador | | 1 | 1 | |
| 23 | Q221342 | Remache exagonal M-5 | | 2 | 2 | |
| 24 | Q232030 | Arandela plana A-5 | | 2 | 2 | |
| 25 | Q162030 | Tuerca exagonal M-5 | | 2 | 2 | |
| 26 | N023064 | Pasamuros | | 1 | 1 | |
| 27 | Z601153 | Filtro aspiracion tensoactivo | | 1 | 1 | |
| 28 | Z711101 | Deposito tensoactivo | | 1 | 1 | |
| 29 | Q307048 | Junta torica Ø16,18x29,12x03,53 | | 1 | 1 | |
| 30 | Q012063 | Tornillo exagonal M-10x20 | | 1 | 1 | |
| 31 | Z201710 | Calderin | | 1 | 1 | |
| 32 | Q232030 | Arandela plana A-5 | | 2 | 2 | |
| 33 | Q012031 | Tornillo exagonal M-5x10 | | 2 | 2 | |
| 34 | 3676900 | Tubo de goma Ø17xØ10x260 | | 1 | 1 | |
| 35 | Z601157 | Toma presion | | 1 | 1 | |
| 36 | Q881302 | Abrazadera 12 - 20 | | 10 | 10 | |
| 37 | 3676900 | Tubo de goma Ø17xØ10x90 | | 1 | 1 | |
| 38 | Q411304 | Remache avibulb Ø4.8 | | 4 | 4 | |
| 39 | Z718412 | Soporte inferior conjunto antirretor. | | 1 | 1 | |
| 40 | Z718413 | Brida acia 3/4" | | 2 | 2 | |
| 41 | Q952046 | Tornillo allem M-6x40 | | 4 | 4 | |
| 42 | 3676900 | Tubo de goma Ø17xØ10x220 | | 1 | 1 | |
| 43 | Z602121 | Manguera entrada de agua | | 1 | 1 | |
| 44 | Q307031 | Arandela junta entrada de agua | | 1 | 1 | |
| 45 | Z701132 | Filtro-junta | | 1 | 1 | |
| 46 | Z718426 | Conduccion antirretorno " A " | | 1 | 1 | |
| 47 | Z718427 | Conduccion antirretorno " B " | | 1 | 1 | |
| 48 | Z102308 | Filtro 3/4" | | 1 | 1 | |
| 49 | Z102301 | Manguito 3/4" | | 3 | 3 | |
| 50 | Z102303 | Te a 90º de 3/4" | | 1 | 1 | |
| 51 | Z602121 | Manguera entrada de agua | | 1 | 1 | |
| 52 | Q307031 | Arandela junta entrada de agua | | 1 | 1 | |
| 53 | Z718422 | Electrovalvula entrada agua 3/4" | | 1 | 1 | |
| 54 | Z718421 | Codo M - H de 3/4" | | 1 | 1 | |
| 55 | Q301370 | Arandela plana A-13 | | 8 | 8 | |
| 56 | Z718413 | Brida acia 3/4" | | 2 | 2 | |
| 57 | Q952048 | Tornillo allem M-6x40 | | 4 | 4 | |
| 58 | Z718418 | Valvula antirretorno | | 1 | 1 | |
| 59 | Z718428 | Bobina electro. Con conector 240V. | | 1 | 1 | |
| 60 | Z718420 | Reduccion M. 3/4" - H. 1/4" | | 1 | 1 | |
| 61 | Z718417 | Manometro | | 1 | 1 | |

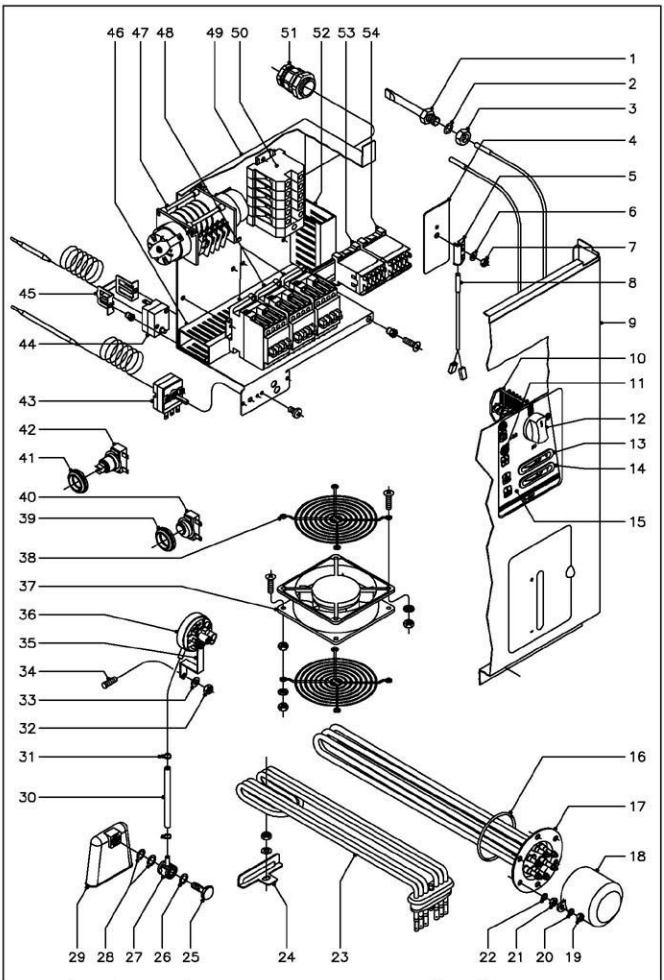


| N plano | Firma | Fecha | Aparato | Lamina | |
|---|---|---|---|---|---|
| C-1228 | | 9-2002 | PARTE FUNCIONAL ELECTRICA<br>LAVAVAJILLAS DE CAPOTA FI-100 | 7 | Fagor Industrial S.Coop. FAGOR<br>Onate |

| MOD. | LAVAVAJILLAS DE CAPOTA | ZONA | PARTE FUNCIONAL ELECTRICA | PLANO | C-1228 |
|---|---|---|---|---|---|

| ITEM | CODIGO | DENOMINACION | TEXTO | FI-100 | NOTAS |
|---|---|---|---|---|---|
| 1 | Z263002 | Vaina bulbo termometro | | 1 | |
| 2 | Q307048 | Junta torica Ø16,18xØ29,12xØ3,53 | | 1 | |
| 3 | Q162070 | Tuerca exagonal M-12 | | 1 | |
| 4 | Z101211 | Apoyo interruptor magnetico | | 1 | |
| 5 | Z203010 | Amarre interruptor magnetico | | 1 | |
| 6 | Q232040 | Arandela plana A-6 | | 1 | |
| 7 | Q162040 | Tuerca exagonal M-6 | | 1 | |
| 8 | Z203009 | Interruptor magnetico | | 1 | |
| 9 | Z712917 | Panel frontal | | 1 | |
| 10 | Z683085 | Conmutador de funciones | | 1 | |
| | Z602909 | Casquillo | | 2 | |
| | Q041324 | Tornillo avellanado M-4x25 | | 2 | |
| 11 | R693056 | Piloto ambar | | 2 | |
| 12 | R663062 | Boton de mando completo | | 1 | |
| 13 | Z263001 | Termometro analogico aclarado | | 1 | |
| 14 | Z263001 | Termometro analogico lavado | | 1 | |
| 15 | Z712908 | Embellecedor adhesivo FI-100 | | 1 | |
| 16 | Q307035 | Junta torica | | 1 | |
| 17 | Z721701 | Resistencia calderin 9600W,230V. | | 1 | |
| 18 | Z651731 | Caperuza resistencia calderin | | 1 | |
| 19 | Q163140 | Tuerca exagonal M-6 | | 2 | |
| 20 | Q262040 | Arandela muelle A-6 | | 2 | |
| 21 | Q163140 | Tuerca exagonal M-6 | | 6 | |
| 22 | Q262040 | Arandela muelle A-6 | | 6 | |
| 23 | Z743601 | Resistencia tanque 4500W 230V. | | 1 | |
| 24 | Z743602 | Soporte resistencia tanque | | 1 | |
| | Q232040 | Arandela plana A-6 | | 1 | |
| | Q162040 | Tuerca exagonal M-6 | | 1 | |
| 25 | Z203013 | Tornillo presostato | | 1 | |
| 26 | Q307003 | Junta torica Ø16,01xØ10,77xØ2,62 | | 1 | |
| 27 | Z203012 | Empalme presostato | | 1 | |
| 28 | Q307003 | Junta torica Ø16,01xØ10,77xØ2,62 | | 2 | |
| 29 | Z203011 | Camara presostato | | 1 | |
| 30 | 3702400 | Tubo de goma Ø8xØ4x100 | | 1 | |
| 31 | P102154 | Brida elastica p/tubo | | 2 | |
| 32 | Q162040 | Tuerca exagonal M-6 | | 1 | |
| 33 | Q232040 | Arandela plana A-6 | | 1 | |
| 34 | | Perno soldado a cuba | | 1 | |
| 35 | Z602923 | Soporte presostato | | 1 | |
| 36 | Z713002 | Presostato simple | | 1 | |
| | Q082032 | Tornillo alomado BZ-3,5x9,5 | | 1 | |
| 37 | Z103066 | Ventilador | | 1 | |
| | Q042022 | Tornillo avellanado M-4x15 | | 4 | |
| | Q242020 | Arandela abanico A-4 | | 4 | |
| | Q162020 | Tuerca exagonal M-4 | | 8 | |
| 38 | T113015 | Proteccion ventilador | | 2 | |
| | Q042022 | Tornillo avellanado M-4x15 | | 4 | |
| | Q242020 | Arandela abanico A-4 | | 4 | |
| | Q162020 | Tuerca exagonal M-4 | | 4 | |
| 39 | N503017 | Soporte termostato | | 1 | |
| 40 | Z718405 | Termostato doble | | 1 | |
| 41 | N503017 | Soporte termostato | | 1 | |
| 42 | R213004 | Termostato rearme manual | | 1 | |
| 43 | Z203014 | Termostato calderin | | 1 | |
| | Q242029 | Arandela abanico A-4 | | 2 | |
| | Q162024 | Tornillo avellanado M-4x8 | | 2 | |
| 44 | Z213014 | Termostato limitador calderin | | 1 | |
| 45 | Z203060 | Amarre limitador | | 1 | |
| | Q151320 | Tornillo alomado M-4x6 | | 2 | |
| | Q221341 | Remache exagonal M-4 | | 2 | |
| 46 | 3715520 | Canaleta unex 60x30x250 | | 2 | |
| | Q419009 | Remache tubular Ø 4x8 | | 4 | |
| 47 | Z713055 | Programador ciclo | | 1 | |
| | Q162019 | Tornillo avellanado M-4x15 | | 2 | |
| | Q162020 | Tuerca exagonal M-4 | | 2 | |
| 48 | Z203050 | Contactor Sirius 3RT-1015-2AP01 | | 3 | |
| | R663055 | Guia contactor L=120 | | 1 | |
| 49 | Z713029 | Caja cuadro electrico | | 1 | |
| | Q221342 | Remache exagonal M-5 | | 1 | |
| | Q162004 | Tornillo aplastado M-5x13 | | 1 | |
| | Q232040 | Arandela plana A-6 | | 2 | |
| | Q162040 | Tuerca exagonal M-6 | | 2 | |
| 50 | Z683069 | Borne fases RST ( gris ) | | 3 | |
| | Z683097 | Borne neutro N ( azul ) | | 1 | |
| | Z683070 | Borne tierra ( amarillo-verde ) | | 1 | |
| | Z683096 | Tope final | | 1 | |
| | Z103083 | Guia contactor L=73 | | 1 | |
| | Q419005 | Remache tubular Ø 4x8 | | 2 | |
| 51 | R023013 | Prensaestopas | | 1 | |
| 52 | 3715520 | Canaleta unex 60x30x90 | | 1 | |
| | Q419005 | Remache tubular Ø 4x8 | | 2 | |
| 53 | Z683087 | Contactor 3TF2001-3AL2 | | 1 | |
| 54 | Z213007 | Contactor 3TF2010-3AL2 | | 1 | |
| | Z403016 | Guia contactor L=100 | | 1 | |
| | Z716132 | Folleto de instrucciones | | 1 | |
| | Z713030 | Instalacion electrica base | | 1 | |
| | Z713031 | Instalacion electrica calderin | | 1 | |
| | Z713093 | Cable alargador (progra. a contac.) | | 2 | ( Suplemento programador a contactor ) |
| | Z713032 | Esquema electrico adhesivo | | 1 | ( Plano HC-17386-1 ) |
| | Z713036 | Leyenda esquema electrico adhes. | | 1 | ( Plano HC-17400 ) |
| | Z713033 | Esquema electrico de montaje | | 1 | ( Plano HC-17392 ) |

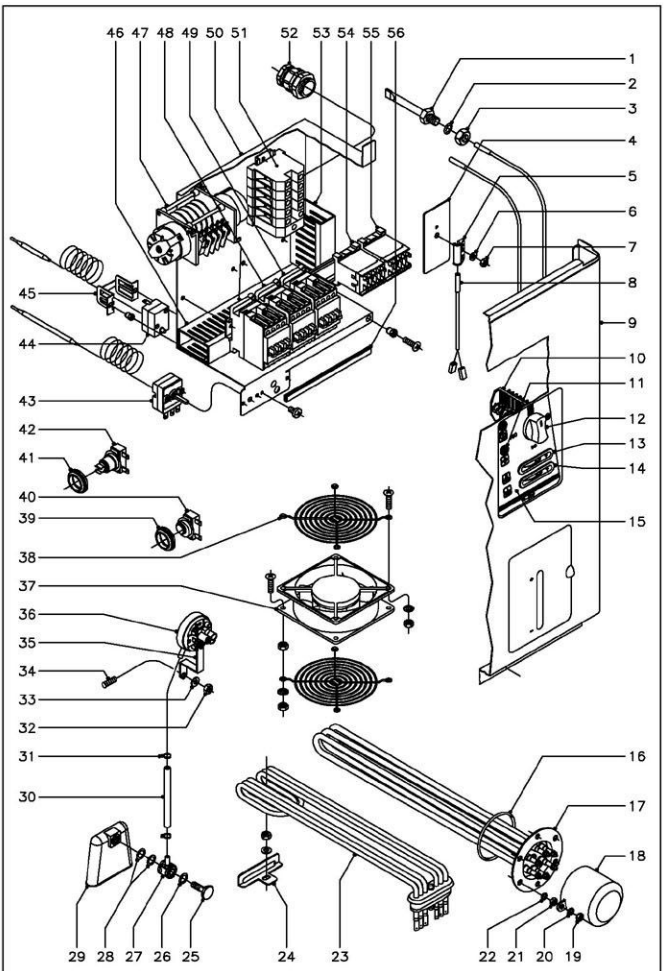


| N plano | Firma | Fecha | Aparato | | Lamina | |
|---|---|---|---|---|---|---|
| C–1229 | | 9–2002 | PARTE FUNCIONAL ELECTRICA<br>LAVAVAJILLAS DE CAPOTA<br>FI–120, FI–120W, MF–120 | | 8 | Fagor Industrial S.Coop. Oñate |

MOD. LAVAVAJILLAS DE CAPOTA | ZONA PARTE FUNCIONAL ELECTRICA | PLANO C-1229

| ITEM | CODIGO | DENOMINACION | TEXTO | FI-120 | FI-120W | MF-120 | NOTAS |
|---|---|---|---|---|---|---|---|
| 1 | Z263002 | Vaina bulbo termometro | | 1 | 1 | 1 | |
| 2 | Q307048 | Junta torica Ø16,18xØ29,12xØ3,53 | | 1 | 1 | 1 | |
| 3 | Q162070 | Tuerca exagonal M-12 | | 1 | 1 | 1 | |
| 4 | Z101211 | Apoyo interruptor magnetico | | 1 | 1 | 1 | |
| 5 | Z263010 | Amarre interruptor magnetico | | 1 | 1 | 1 | |
| 6 | Q232040 | Arandela plana A-6 | | 1 | 1 | 1 | |
| 7 | Q162040 | Tuerca exagonal M-6 | | 1 | 1 | 1 | |
| 8 | Z263009 | Interruptor magnetico | | 1 | 1 | 1 | |
| 9 | Z712917 | Panel frontal | | 1 | 1 | 1 | |
| 10 | Z683085 | Conmutador de funciones | | 1 | 1 | 1 | |
| | Z602909 | Casquillo | | 2 | 2 | 2 | |
| | Q041324 | Tornillo avellanado M-4x25 | | 2 | 2 | 2 | |
| 11 | R693056 | Piloto ambar | | 2 | 2 | 2 | |
| 12 | R663062 | Boton de mando completo | | 1 | 1 | - | |
| 12 | R663070 | Boton de mando completo MF | | - | - | 1 | |
| 13 | Z263001 | Termometro analogico aclarado C° | | 1 | - | - | |
| 13 | Z228405 | Termometro analogico aclarado F° | | - | 1 | 1 | |
| 14 | Z263001 | Termometro analogico lavado C° | | 1 | - | - | |
| 14 | Z228405 | Termometro analogico lavado F° | | - | 1 | 1 | |
| 15 | Z722901 | Embellecedor adhesivo FI-120 | | 1 | - | - | |
| 15 | Z728401 | Embellecedor adhesivo FI-120W | | - | 1 | - | |
| 15 | Z728501 | Embellecedor adhesivo MF-120 | | - | - | 1 | |
| 16 | Q307035 | Junta torica | | 1 | 1 | 1 | |
| 17 | Z728306 | Resistencia calderin 12000W 230V. | | 1 | 1 | 1 | |
| 18 | Z651731 | Capenuza resistencia calderin | | 1 | 1 | 1 | |
| 19 | Q163140 | Tuerca exagonal M-6 | | 2 | 2 | 2 | |
| 20 | Q262040 | Arandela muelle A-6 | | 2 | 2 | 2 | |
| 21 | Q163140 | Tuerca exagonal M-6 | | 6 | 6 | 6 | |
| 22 | Q262040 | Arandela muelle A-6 | | 6 | 6 | 6 | |
| 23 | Z743601 | Resistencia tanque 4500W 230V | | 1 | 1 | 1 | |
| 24 | Z743602 | Soporte resistencia tanque | | 1 | 1 | 1 | |
| | Q232040 | Arandela plana A-6 | | 1 | 1 | 1 | |
| | Q162040 | Tuerca exagonal M-6 | | 1 | 1 | 1 | |
| 25 | Z263013 | Tornillo presostato | | 1 | 1 | 1 | |
| 26 | Q307003 | Junta torica Ø16,01xØ10,77xØ2,62 | | 1 | 1 | 1 | |
| 27 | Z263012 | Empalme presostato | | 1 | 1 | 1 | |
| 28 | Q307003 | Junta torica Ø16,01xØ10,77xØ2,62 | | 2 | 2 | 2 | |
| 29 | Z263011 | Camara presostato | | 1 | 1 | 1 | |
| 30 | 3702400 | Tubo de goma Ø8xØ4x100 | | 1 | 1 | 1 | |
| 31 | P102154 | Brida elastica p/tubo | | 2 | 2 | 2 | |
| 32 | Q162040 | Tuerca exagonal M-6 | | 1 | 1 | 1 | |
| 33 | Q232040 | Arandela plana A-6 | | 1 | 1 | 1 | |
| 34 | - | Perno soldado a cuba | | 1 | 1 | 1 | |
| 35 | Z602923 | Soporte presostato | | 1 | 1 | 1 | |
| 36 | Z713002 | Presostato simple | | 1 | 1 | 1 | |
| | Q082032 | Tornillo alomado BZ-3,5x9,5 | | 1 | 1 | 1 | |
| 37 | Z103066 | Ventilador | | 1 | 1 | 1 | |
| | Q042022 | Tornillo avellanado M-4x15 | | 4 | 4 | 4 | |
| | Q242020 | Arandela abanico A-4 | | 4 | 4 | 4 | |
| | Q162020 | Tuerca exagonal M-4 | | 8 | 8 | 8 | |
| 38 | T113015 | Proteccion ventilador | | 2 | 2 | 2 | |
| | Q042022 | Tornillo avellanado M-4x15 | | 4 | 4 | 4 | |
| | Q242020 | Arandela abanico A-4 | | 4 | 4 | 4 | |
| | Q162020 | Tuerca exagonal M-4 | | 4 | 4 | 4 | |
| 39 | N503017 | Soporte termostato | | 1 | 1 | 1 | |
| 40 | Z718405 | Termostato doble | | 1 | 1 | 1 | |
| 41 | N503017 | Soporte termostato | | 1 | 1 | 1 | |
| 42 | R213004 | Termostato rearme manual | | 1 | 1 | 1 | |
| 43 | Z263014 | Termostato calderin | | 1 | 1 | 1 | |
| | Q242020 | Arandela abanico A-4 | | 2 | 2 | 2 | |
| | Q152024 | Tornillo avellanado M-4x6 | | 2 | 2 | 2 | |
| 44 | Z213014 | Termostato limitador calderin | | 1 | 1 | 1 | |
| 45 | Z263060 | Amarre limitador | | 1 | 1 | 1 | |
| | Q151329 | Tornillo alomado M-4x6 | | 2 | 2 | 2 | |
| | Q221341 | Remache exagonal M-4 | | 2 | 2 | 2 | |
| 46 | 3715520 | Canaleta unex 60x30x250 | | 2 | 2 | 2 | |
| | Q419005 | Remache tubular Ø 4x8 | | 4 | 4 | 4 | |
| 47 | Z713055 | Programador ciclo | | 1 | - | - | |
| 47 | Z728412 | Programador ciclo 60 Hz. T. Stop | | - | 1 | 1 | |
| | Q162019 | Tornillo avellanado M-4x15 | | 2 | 2 | 2 | |
| | Q162020 | Tuerca exagonal M-4 | | 2 | 2 | 2 | |
| 48 | R663031 | Contactor 3TF3010-0AL2 | | 2 | - | - | |
| 48 | P433030 | Contactor 3TF3001-0AL2 | | - | 2 | 2 | |
| 49 | Z263050 | Contactor Sirius 3RT1015-2AP01 | | 1 | 1 | 1 | |
| | R663055 | Guia contactor L=120 | | 1 | 1 | 1 | |
| 50 | Z713029 | Caja cuadro electrico | | 1 | 1 | 1 | |
| | Q221342 | Remache exagonal M-5 | | 1 | 1 | 1 | |
| | Q152004 | Tornillo aplastado M-5x13 | | 1 | 1 | 1 | |
| | Q232040 | Arandela plana A-6 | | 2 | 2 | 2 | |
| | Q162040 | Tuerca exagonal M-6 | | 2 | 2 | 2 | |
| 51 | Z683069 | Borne fases 16 RST ( gris ) | | 3 | - | - | |
| | R263003 | Borne fases 35 RST ( gris ) | | - | 3 | 3 | |
| | Z683097 | Borne neutro 16 N ( azul ) | | 1 | - | - | |
| | R673010 | Borne neutro 35 N ( azul ) | | - | 1 | 1 | |
| | Z683070 | Borne tierra 16 ( amarillo-verde ) | | 1 | 1 | 1 | |
| | Z683096 | Tope final | | 1 | 1 | 1 | |
| | Z103083 | Guia contactor L=73 | | 1 | 1 | 1 | |
| | Q419005 | Remache tubular Ø 4x8 | | 2 | 2 | 2 | |
| 52 | R023013 | Prensaestopas | | 1 | 1 | 1 | |
| 53 | 3715520 | Canaleta unex 60x30x90 | | 1 | 1 | 1 | |
| | Q419005 | Remache tubular Ø 4x8 | | 2 | 2 | 2 | |
| 54 | Z683087 | Contactor 3TF2001-3AL2 | | 1 | 1 | 1 | |
| 55 | Z213007 | Contactor 3TF2010-3AL2 | | 1 | 1 | 1 | |
| | Z403016 | Guia contactor L=100 | | 1 | 1 | 1 | |
| 56 | 3673700 | Perfil goma gris en "U" 12x6x180 | | - | 1 | 1 | |
| | Z716132 | Folleto de instrucciones | | 1 | - | - | |
| | Z718435 | Folleto de instrucciones | | - | 1 | 1 | |
| | Z713030 | Instalacion electrica base | | 1 | 1 | 1 | |
| | Z713031 | Instalacion electrica calderin | | 1 | 1 | 1 | |
| | Z713093 | Cable alargador (progra. a contac.) | | 2 | 2 | 2 | ( Suplemento programador a contactor ) |
| | Z718416 | Cableado electrovalvula W. MF | | - | 1 | 1 | |
| | 3712600 | Tubo PG-11 electrovalvula L=1600 | | - | 1 | 1 | |
| | Z728404 | Cableado termo stop W. MF | | - | 1 | 1 | |
| | Z713032 | Esquema electrico adhesivo | | 1 | - | - | ( Plano HC-17386-1 ) |
| | Z718403 | Esquema electrico adhesivo W. MF | | - | 1 | 1 | ( Plano HC-17387-1 ) |
| | Z713036 | Leyenda esquema electrico adhes. | | 1 | 1 | 1 | ( Plano HC-17400 ) |
| | Z713033 | Esquema electrico montaje | | 1 | 1 | 1 | ( Plano HC-17392 ) |

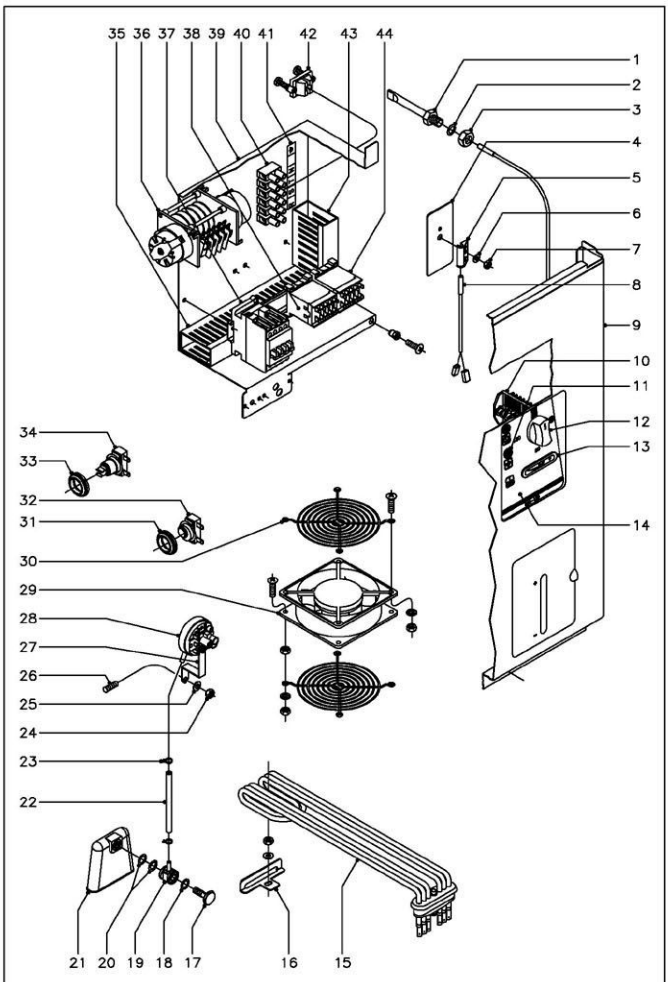


| N plano | Firma | Fecha | Aparato | Lamina |
|---|---|---|---|---|
| C-1230 | | 9-2002 | PARTE FUNCIONAL ELECTRICA<br>LAVAVAJILLAS DE CAPOTA ECO-120 | 9 |

Fagor Industrial S.Coop. FAGOR
Onate

| MOD. | LAVAVAJILLAS DE CAPOTA | ZONA | PARTE FUNCIONAL ELECTRICA | PLANO | C-1230 |
|---|---|---|---|---|---|

| ITEM | CODIGO | DENOMINACION | TEXTO | ECO-120 | NOTAS |
|---|---|---|---|---|---|
| 1 | Z263002 | Vaina bulbo termometro | | 1 | |
| 2 | Q307048 | Junta torica Ø16,18xØ29,12xØ3,53 | | 1 | |
| 3 | Q162070 | Tuerca exagonal M-12 | | 1 | |
| 4 | Z101211 | Apoyo interruptor magnetico | | 1 | |
| 5 | Z263010 | Amarre interruptor magnetico | | 1 | |
| 6 | Q232040 | Arandela plana A-6 | | 1 | |
| 7 | Q162040 | Tuerca exagonal M-6 | | 1 | |
| 8 | Z203009 | interruptor magnetico | | 1 | |
| 9 | Z712917 | Panel frontal | | 1 | |
| 10 | Z683085 | Conmutador de funciones | | 1 | |
| | Z602905 | Casquillo | | 2 | |
| | Q041324 | Tornillo avellanado M-4x25 | | 2 | |
| 11 | R693056 | Piloto ambar | | 2 | |
| 12 | R663062 | Boton de mando completo | | 1 | |
| 13 | Z263001 | Termometro analogico lavado | | 1 | |
| 14 | Z792901 | Embellecedor adhesivo ECO-120 | | 1 | |
| 15 | Z743601 | Resistencia tanque 4500W. 230V | | 1 | |
| 16 | Z743602 | Soporte resistencia tanque | | 1 | |
| | Q232040 | Arandela plana A-6 | | 1 | |
| | Q162040 | Tuerca exagonal M-6 | | 1 | |
| 17 | Z303013 | Tornillo presostato | | 1 | |
| 18 | Q307003 | Junta torica Ø16,01xØ10,77xØ2,62 | | 1 | |
| 19 | Z203012 | Empalme presostato | | 1 | |
| 20 | Q307003 | Junta torica Ø16,01xØ10,77xØ2,62 | | 2 | |
| 21 | Z203011 | Camara presostato | | 1 | |
| 22 | 3702400 | Tubo de goma Ø8x3Ø4x100 | | 1 | |
| 23 | P102154 | Brida elastica pl.tubo | | 2 | |
| 24 | Q162040 | Tuerca exagonal M-6 | | 1 | |
| 25 | Q232040 | Arandela plana A-6 | | 1 | |
| 26 | | Perno soldado a cuba | | 1 | |
| 27 | Z602923 | Soporte presostato | | 1 | |
| 28 | Z713002 | Presostato simple | | 1 | |
| | Q082032 | Tornillo alomado BZ-3,5x9,5 | | 1 | |
| 29 | Z103066 | Ventilador | | 1 | |
| | Q042022 | Tornillo avellanado M-4x15 | | 4 | |
| | Q242020 | Arandela abanico A-4 | | 4 | |
| | Q162020 | Tuerca exagonal M-4 | | 8 | |
| 30 | T113015 | Proteccion ventilador | | 2 | |
| | Q042022 | Tornillo avellanado M-4x15 | | 4 | |
| | Q242020 | Arandela abanico A-4 | | 4 | |
| | Q162020 | Tuerca exagonal M-4 | | 4 | |
| 31 | N503017 | Soporte termostato | | 1 | |
| 32 | Z718405 | Termostato doble | | 1 | |
| 33 | N503017 | Soporte termostato | | 1 | |
| 34 | R213004 | Termostato rearme manual | | 1 | |
| 35 | 3715520 | Canaleta unex 60x30x250 | | 2 | |
| | Q419005 | Remache tubular Ø 4x8 | | 4 | |
| 36 | Z703004 | Programador ciclo | | 1 | |
| | Q152019 | Tornillo avellanado M-4x15 | | 2 | |
| | Q162020 | Tuerca exagonal M-4 | | 2 | |
| 37 | Z203050 | Contactor Sirius 3RT-1016-2AP01 | | 1 | |
| | R663055 | Guia contactor L=120 | | 1 | |
| 38 | Z663087 | Contactor 3TF2001-3AL2 | | 1 | |
| 39 | Z713029 | Caja cuadro electrico | | 1 | |
| | Q221342 | Remache exagonal M-5 | | 1 | |
| | Q152004 | Tornillo aplastado M-5x13 | | 1 | |
| | Q232040 | Arandela plana A-6 | | 2 | |
| | Q162040 | Tuerca exagonal M-6 | | 2 | |
| 40 | Z743006 | Regleta de conexiones | | 1 | |
| 41 | Z743005 | Rotulo adhesivo RSTN | | 1 | |
| 42 | Z203020 | Retenedor de cable | | 1 | |
| 43 | 3715520 | Canaleta unex 60x30x90 | | 1 | |
| | Q419005 | Remache tubular Ø 4x8 | | 2 | |
| 44 | Z213007 | Contactor 3TF2010-3AL2 | | 1 | |
| | Z403016 | Guia contactor L=100 | | 1 | |
| | Z736105 | Folleto de instrucciones | | 1 | |
| | Z603041 | Cable alimentacion red | | 1 | |
| | Z713030 | Instalacion electrica base | | 1 | |
| | Z703003 | instalacion auxiliar | | 1 | ( Conexion maquina a caldera ) |
| | 3712300 | Tubo plastico PG-21 L=1200 | | 1 | ( Conexion maquina a caldera ) |
| | Z763006 | Racord a 90º | | 2 | ( Conexion maquina a caldera ) |
| | Z713093 | Cable alargador (progra. a contac.) | | 2 | ( Suplemento programador a contactor ) |
| | Z733003 | Esquema electrico adhesivo | | 1 | ( Plano HC-17388 ) |
| | Z713036 | Leyenda esquema electrico adhes. | | 1 | ( Plano HC-17400 ) |
| | Z713033 | Esquema electrico de montaje | | 1 | ( Plano HC-17392 ) |

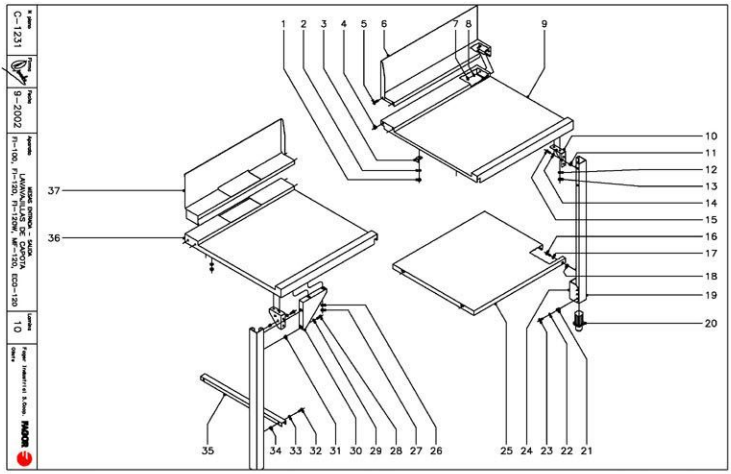


| MOD. | LAVAVAJILLAS DE CAPOTA | ZONA | MESAS ENTRADA - SALIDA | PLANO | C-1231 |
|---|---|---|---|---|---|

| ITEM | CODIGO | DENOMINACION | TEXTO | FI-100 | FI-120 | ECO-120 IZQUIERDA | ECO-120 DERECHA | FI-120W | MF-120 | | | | NOTAS |
|---|---|---|---|---|---|---|---|---|---|---|---|---|---|
| 1 | Q162040 | Tuerca exagonal M-6 | | 4 | 4 | 4 | 4 | 4 | 4 | | | | |
| 2 | Q242040 | Arandela abanico A-6 | | 4 | 4 | 4 | 4 | 4 | 4 | | | | |
| 3 | Z712509 | Amarre mesa | | 4 | 4 | 4 | 4 | 4 | 4 | | | | |
| 4 | Q221342 | Remache exagonal M-5 | | 4 | 4 | 4 | 4 | 4 | 4 | | | | |
| 5 | Q152004 | Tornillo aplastado M-5x13 | | 4 | 4 | 4 | 4 | 4 | 4 | | | | |
| 6 | Z712513 | Peto derecho | | 1 | 1 | 1 | - | 1 | 1 | | | | |
| s/n | Z712512 | Peto izquierdo | | 1 | 1 | - | 1 | 1 | 1 | | | | |
| 7 | Q162040 | Tuerca exagonal M-6 | | 4 | 4 | 4 | 4 | 4 | 4 | | | | |
| 8 | Q242040 | Arandela abanico A-6 | | 4 | 4 | 4 | 4 | 4 | 4 | | | | |
| 9 | Z712521 | Mesa entrada - salida derecha | | 1 | 1 | 1 | - | 1 | 1 | | | | |
| s/n | Z712520 | Mesa entrada - salida izquierda | | 1 | 1 | - | 1 | 1 | 1 | | | | |
| 10 | Z276354 | Amarre pata | | 4 | 4 | 4 | 4 | 4 | 4 | | | | |
| 11 | Q221342 | Remache exagonal M-5 | | 8 | 8 | 8 | 8 | 8 | 8 | | | | |
| 12 | Q242040 | Arandela abanico A-6 | | 8 | 8 | 8 | 8 | 8 | 8 | | | | |
| 13 | Q162040 | Tuerca exagonal M-6 | | 8 | 8 | 8 | 8 | 8 | 8 | | | | |
| 14 | Q242030 | Arandela abanico A-5 | | 8 | 8 | 8 | 8 | 8 | 8 | | | | |
| 15 | Q012031 | Tornillo exagonal M-5x10 | | 8 | 8 | 8 | 8 | 8 | 8 | | | | |
| 16 | Q012031 | Tornillo exagonal M-5x10 | | 8 | 8 | 4 | 4 | 8 | 8 | | | | |
| 17 | Q242030 | Arandela abanico A-5 | | 8 | 8 | 4 | 4 | 8 | 8 | | | | |
| 18 | Q221342 | Remache exagonal M-5 | | 8 | 8 | 4 | 4 | 8 | 8 | | | | |
| 19 | Z272505 | Pata | | 4 | 4 | 4 | 4 | 4 | 4 | | | | |
| 20 | R675610 | Pata regulable | | 4 | 4 | 4 | 4 | 4 | 4 | | | | |
| 21 | Q221343 | Remache exagonal M-6 | | 8 | 8 | 8 | 8 | 8 | 8 | | | | |
| 22 | Q242040 | Arandela abanico A-6 | | 8 | 8 | 8 | 8 | 8 | 8 | | | | |
| 23 | Q152017 | Tornillo amarre M-6x13 | | 8 | 8 | 8 | 8 | 8 | 8 | | | | |
| 24 | Z282516 | Regulador pata | | 4 | 4 | 4 | 4 | 4 | 4 | | | | |
| 25 | Z712503 | Bandeja inferior | | 2 | 2 | 1 | 1 | 2 | 2 | | | | |
| 26 | Q242040 | Arandela abanico A-6 | | - | - | 4 | 4 | - | - | | | | |
| 27 | Q162040 | Tuerca exagonal M-6 | | - | - | 4 | 4 | - | - | | | | |

| MOD. | LAVAVAJILLAS DE CAPOTA | ZONA | MESAS ENTRADA - SALIDA | PLANO | C-1231 |
|---|---|---|---|---|---|

| ITEM | CODIGO | DENOMINACION | TEXTO | FI-100 | FI-120 | ECO-120 IZQUIERDA | ECO-120 DERECHA | FI-120W | MF-120 | | | | NOTAS |
|---|---|---|---|---|---|---|---|---|---|---|---|---|---|
| 28 | Q012031 | Tornillo exagonal M-5x10 | | - | - | 4 | 4 | - | - | | | | |
| 29 | Q242030 | Arandela abanico A-5 | | - | - | 4 | 4 | - | - | | | | |
| 30 | Z702501 | Carlabon | | - | - | 2 | 2 | - | - | | | | |
| 31 | Q221342 | Remache exagonal M-5 | | - | - | 4 | 4 | - | - | | | | |
| 32 | Q012031 | Tornillo exagonal M-5x10 | | - | - | 2 | 2 | - | - | | | | |
| 33 | Q242030 | Arandela abanico A-5 | | - | - | 2 | 2 | - | - | | | | |
| 34 | Q221342 | Remache exagonal M-5 | | - | - | 2 | 2 | - | - | | | | |
| 35 | Z732503 | Travesaño | | - | - | 1 | 1 | - | - | | | | |
| 36 | Z732520 | Mesa entrada-salida izda. ECO | | - | - | 1 | - | - | - | | | | |
| s/n | Z732521 | Mesa entrada-salida decha. ECO | | - | - | - | 1 | - | - | | | | |
| 37 | Z732508 | Peto izquierdo ECO | | - | - | 1 | - | - | - | | | | |
| s/n | Z732509 | Peto derecho ECO | | - | - | - | 1 | - | - | | | | |

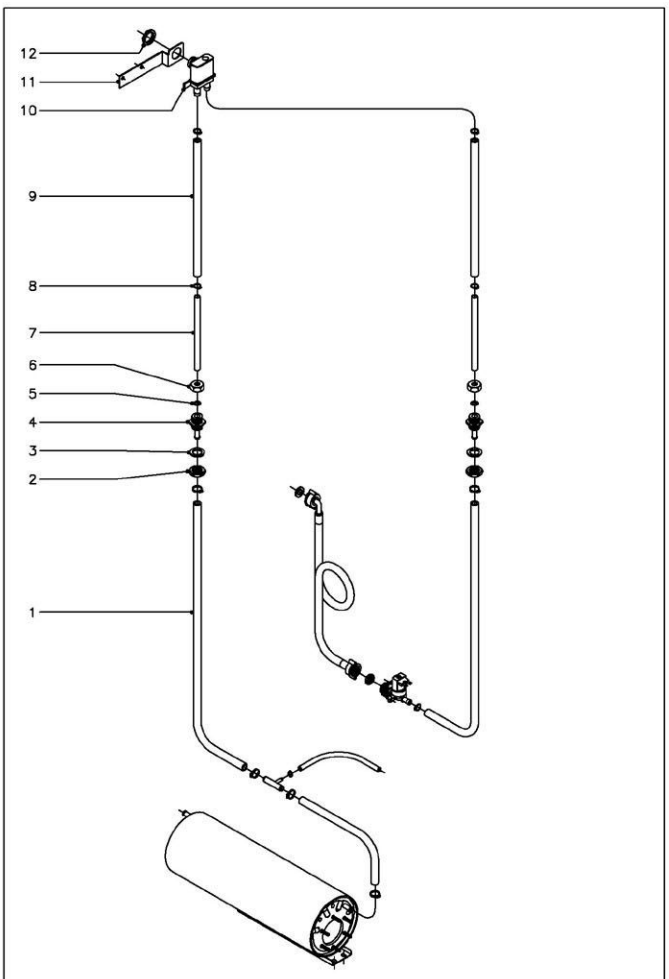


| N plano | Firma | Fecha | Aparato | Lamina | |
|---|---|---|---|---|---|
| C-1232 | | 9-2002 | VALVULA ANTIRRETORNO<br>LAVAVAJILLAS DE CAPOTA FI-100 AR, FI-120 AR | 11 | Fagor Industrial S.Coop. FAGOR<br>Oñate |

| MOD. | LAVAVAJILLAS DE CAPOTA CON ANTIRRETORNO | ZONA | VALVULA ANTIRRETORNO | PLANO | C-1232 |
|---|---|---|---|---|---|

| ITEM | CODIGO | DENOMINACION | TEXTO | FI-100 A.R. | FI-120 A.R. | NOTAS |
|---|---|---|---|---|---|---|
| 1 | 3676900 | Tubo de goma Ø17x10x800 | | 2 | 2 | |
| 2 | Q223023 | Tuerca exagonal 5/8" | | 2 | 2 | |
| 3 | Q307032 | Arandela junta Ø32xØ21x3 | | 2 | 2 | |
| 4 | Z711904 | Pasamuros de aclarado | | 2 | 2 | |
| 5 | Q307048 | Junta torica Ø16,18xØ29,12xØ3,53 | | 2 | 2 | |
| 6 | Q223107 | Tuerca amarre M-20x2,5 | | 2 | 2 | |
| 7 | Z711114 | Tubo empalme Ø12xØ10x200 | | 2 | 2 | |
| 8 | Q881302 | Abrazadera 12-20 | | 6 | 6 | |
| 9 | 3676900 | Tubo de goma Ø17x10x370 | | 2 | 2 | |
| 10 | Z231105 | Valvula antirretorno | | 1 | 1 | |
| 11 | Z711113 | Soporte valvula | | 1 | 1 | Amarrado junto con arbol de lavado |
| 12 | Q223016 | Tuerca roscada PG-21 | | 1 | 1 | |

| MOD. | LAVAVAJILLAS DE CAPOTA CON MOTOBOMBA DE DESAGÜE | ZONA | PIEZAS ESPECIFICAS PARA ( 230 V. III 50 Hz.) | PLANO | |
|---|---|---|---|---|---|

| ITEM | CODIGO | DENOMINACION | TEXTO | FI-100 B | FI-120 B | NOTAS |
|---|---|---|---|---|---|---|
| | Z711007 | Motobomba de desagüe | | 1 | 1 | |
| | Z711005 | Soporte motobomba | | 1 | 1 | |
| | Z711006 | Proteccion motobomba | | 1 | 1 | |
| | Q032032 | Tornillo alomado M-5x15 | | 2 | 2 | |
| | Q221342 | Remache exagonal M-5 | | 2 | 2 | |
| | Z713094 | Cableado motobomba de desagüe | | 1 | 1 | |
| | Z711004 | Acumulador desagüe (capota) | | 1 | 1 | |
| | Z220903 | Manguera de desagüe | | 1 | 1 | |
| | Q881304 | Abrazadera 20 - 32 | | 2 | 2 | |
| | Z713098 | Presostato de seguridad | | 1 | 1 | |
| | Z103077 | Racord en "Y" | | 1 | 1 | |
| | Z713097 | Conmutador de funciones | | 1 | 1 | |
| | Z712919 | Embellecedor adhesivo FI-100 B | | 1 | - | |
| | Z722916 | Embellecedor adhesivo FI-120 B | | - | 1 | |
| | Z713096 | Esquema electrico adhesivo | | 1 | 1 | Plano HC-17463 |
| | Z713095 | Esquema electrico de montaje | | 1 | 1 | Plano HC-17465 |
| | Z203511 | Motobomba de lavado ( 60 Hz.) | | 2 | 2 | |
| | Z711007 | Motobomba de desagüe | | 1 | 1 | |
| | Z711005 | Soporte motobomba | | 1 | 1 | |
| | Z711006 | Proteccion motobomba | | 1 | 1 | |
| | Q032032 | Tornillo alomado M-5x15 | | 2 | 2 | |
| | Q221342 | Remache exagonal M-5 | | 2 | 2 | |
| | Z713094 | Cableado motobomba de desagüe | | 1 | 1 | |
| | Z711004 | Acumulador desagüe (capota) | | 1 | 1 | |
| | Z220903 | Manguera de desagüe | | 1 | 1 | |
| | Q881304 | Abrazadera 20 - 32 | | 2 | 2 | |
| | Z713098 | Presostato de seguridad | | 1 | 1 | |
| | Z103077 | Racord en "Y" | | 1 | 1 | |
| | Z713097 | Conmutador de funciones | | 1 | 1 | |
| | Z712919 | Embellecedor adhesivo FI-100 B | | 1 | - | |
| | Z722916 | Embellecedor adhesivo FI-120 B | | - | 1 | |
| | Z713096 | Esquema electrico adhesivo | | 1 | 1 | Plano HC-17463 |
| | Z713095 | Esquema electrico de montaje | | 1 | 1 | Plano HC-17465 |

| MOD. | LAVAVAJILLAS DE CAPOTA CON MOTOBOMBA DE DESAGÜE | ZONA | PIEZAS ESPECIFICAS PARA ( 230 V. II 50 Hz.) | PLANO | |
|---|---|---|---|---|---|

| ITEM | CODIGO | DENOMINACION | TEXTO | ECO-120 B | NOTAS |
|---|---|---|---|---|---|
| | Z711007 | Motobomba de desagüe | | 1 | |
| | Z711005 | Soporte motobomba | | 1 | |
| | Z711006 | Proteccion motobomba | | 1 | |
| | Q032032 | Tornillo alomado M-5x15 | | 2 | |
| | Q221342 | Remache exagonal M-5 | | 2 | |
| | Z713094 | Cableado motobomba de desagüe | | 1 | |
| | Z711004 | Acumulador desagüe (capota) | | 1 | |
| | Z220903 | Manguera de desagüe | | 1 | |
| | Q881304 | Abrazadera 20 - 32 | | 2 | |
| | Z713098 | Presostato de seguridad | | 1 | |
| | Z103077 | Racord en "Y" | | 1 | |
| | Z713097 | Conmutador de funciones | | 1 | |
| | Z732902 | Embellecedor adhesiv. ECO-120 B | | 1 | |
| | Z733004 | Esquema electrico adhesivo | | 1 | Plano HC-17464 |
| | Z713095 | Esquema electrico de montaje | | 1 | Plano HC-17465 |
| | Z203511 | Motobomba de lavado ( 60 Hz.) | | 2 | |
| | Z711007 | Motobomba de desagüe | | 1 | |
| | Z711005 | Soporte motobomba | | 1 | |
| | Z711006 | Proteccion motobomba | | 1 | |
| | Q032032 | Tornillo alomado M-5x15 | | 2 | |
| | Q221342 | Remache exagonal M-5 | | 2 | |
| | Z713094 | Cableado motobomba de desagüe | | 1 | |
| | Z711004 | Acumulador desagüe (capota) | | 1 | |
| | Z220903 | Manguera de desagüe | | 1 | |
| | Q881304 | Abrazadera 20 - 32 | | 2 | |
| | Z713098 | Presostato de seguridad | | 1 | |
| | Z103077 | Racord en "Y" | | 1 | |
| | Z713097 | Conmutador de funciones | | 1 | |
| | Z732902 | Embellecedor adhesiv. ECO-120 B | | 1 | |
| | Z733004 | Esquema electrico adhesivo | | 1 | Plano HC-17464 |
| | Z713095 | Esquema electrico de montaje | | 1 | Plano HC-17465 |

| MOD. | LAVAVAJILLAS DE CAPOTA | ZONA | PIEZAS ESPECIFICAS PARA ( 230 V. II 50 Hz.) | PLANO | |
|---|---|---|---|---|---|

| ITEM | CODIGO | DENOMINACION | TEXTO | FI-120 | NOTAS |
|---|---|---|---|---|---|
| | R033002 | Prensaestopas | | 1 | |
| | R033025 | Contratuerca | | 1 | |

| MOD. | LAVAVAJILLAS DE CAPOTA ( VERSION BRASIL ) | ZONA | PIEZAS ESPECIFICAS PARA ( 220 V. III 60 Hz.) | PLANO | |
|---|---|---|---|---|---|

| ITEM | CODIGO | DENOMINACION | TEXTO | FI-120 T | ECO-120 T | NOTAS |
|---|---|---|---|---|---|---|
| | Z203511 | Motobomba de lavado ( 60 Hz.) | | 2 | 2 | |
| | Z208321 | Bomba de presion (60 Hz.) | | 1 | - | |
| | Q012043 | Tornillo exagonal M-6x20 | | 4 | - | |
| | Q222012 | Tuerca exagonal autoblocante M-6 | | 2 | - | |
| | Q306037 | Arandela Ø42,5xØ32x1,5 | | 2 | - | |
| | Z209509 | Manguito | | 2 | - | |
| | Z278322 | Manguera entrada de agua L=700 | | 1 | - | |
| | Z278323 | Cableado bomba presion | | 1 | - | |
| | Z728302 | Programador ciclo ( 60 Hz.) | | 1 | 1 | |
| | Z728301 | Embellecedor adhesivo FI-120 T | | 1 | - | |
| | Z738301 | Embellecedor adhesivo ECO-120T | | - | 1 | |
| | Z742904 | Panel frontal | | 1 | 1 | |
| | Z728311 | Folleto de instrucciones FI-120 T | | 1 | - | |
| | Z738311 | Folleto de instrucciones ECO-120T | | - | 1 | |
| | Z203511 | Motobomba de lavado ( 60 Hz.) | | 2 | 2 | |
| | Z208321 | Bomba de presion (60 Hz.) | | 1 | - | |
| | Q012043 | Tornillo exagonal M-6x20 | | 4 | - | |
| | Q222012 | Tuerca exagonal autoblocante M-6 | | 2 | - | |
| | Q306037 | Arandela Ø42,5xØ32x1,5 | | 2 | - | |
| | Z209509 | Manguito | | 2 | - | |
| | Z278322 | Manguera entrada de agua L=700 | | 1 | - | |
| | Z278323 | Cableado bomba presion | | 1 | - | |
| | Z728302 | Programador ciclo ( 60 Hz.) | | 1 | 1 | |
| | Z728301 | Embellecedor adhesivo FI-120 T | | 1 | - | |
| | Z738301 | Embellecedor adhesivo ECO-120T | | - | 1 | |
| | Z742904 | Panel frontal | | 1 | 1 | |
| | Z728311 | Folleto de instrucciones FI-120 T | | 1 | - | |
| | Z738311 | Folleto de instrucciones ECO-120T | | - | 1 | |

| MOD. | LAVAVAJILLAS DE CAPOTA CORECO | ZONA | PIEZAS ESPECIFICAS PARA LA VERSION CORECO | PLANO | |
|---|---|---|---|---|---|

| ITEM | CODIGO | DENOMINACION | TEXTO | CLV-120 | NOTAS |
|---|---|---|---|---|---|
| | Z728102 | Adhesivo de capo CORECO | | 1 | |
| | Z728101 | Embellecedor adhesivo CORECO | | 1 | En panel frontal |

| MOD. | LAVAVAJILLAS DE CAPOTA RESTOMAT | ZONA | PIEZAS ESPECIFICAS PARA LA VERSION RESTOMAT | PLANO | |
|---|---|---|---|---|---|

| ITEM | CODIGO | DENOMINACION | TEXTO | KM-120 | NOTAS |
|---|---|---|---|---|---|
| | Z214902 | Boton de mando completo | | 1 | |
| | Z660531 | Asa de capo | | 1 | |
| | Z724912 | Adhesivo de capo Restomat | | 1 | |
| | Z724911 | Embellecedor adhesivo Restomat | | 1 | En panel frontal |