DESPIECES DEL SERVICIO TECNICO

Hornos Mixtos con Caldera
Fours Mixtes avec Chaudière
Combi Ovens with Steam Generator
Gas-Heißluftdämpfer
Forni Misti con Boiler a Gas

HVG-10/11
HVG-10/21
HVG-2.10/11

Octubre 2001 October

FAGOR

Fagor Industrial

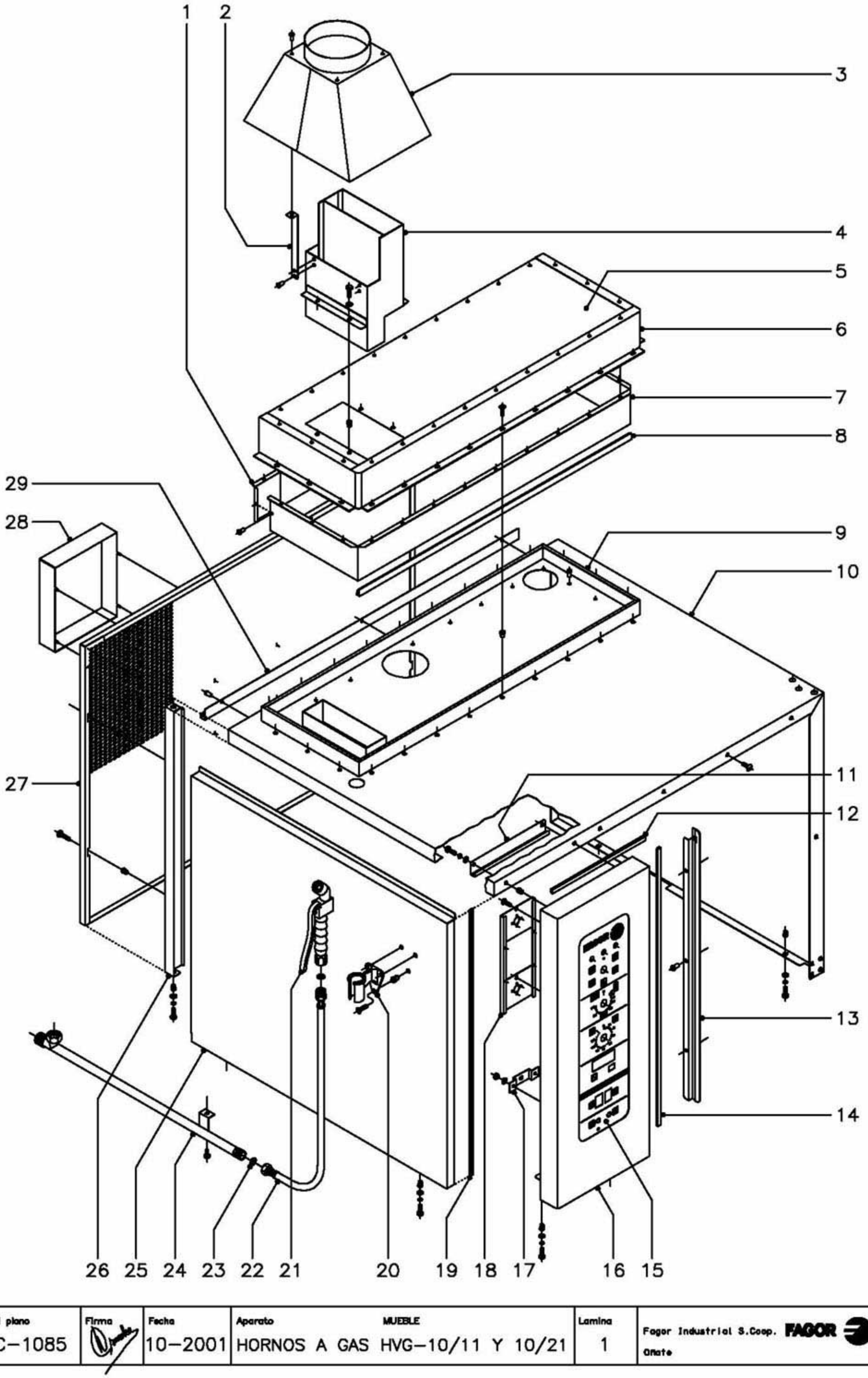

N plano	Firma	Fecha	Aparato	Lamina	
C–1085		10–2001	MUEBLE HORNOS A GAS HVG–10/11 Y 10/21	1	Fagor Industrial S.Coop. FAGOR Oñate

MOD.	HORNOS A GAS HVG	ZONA	MUEBLE	PLANO	C-1085

ITEM	CODIGO	DENOMINACION	TEXTO	HVG-10/11	HVG-10/21								NOTAS
1	T-112809	Posterior de camara colector		1	-								
1	T122810	Posterior de camara colector		-	1								
	Q412002	Remache tubular Ø4x7,5		11	12								
2	T112815	Soporte chimenea		4	4								
	Q412002	Remache tubular Ø4x7,5		12	12								
3	T122820	Chimenea exterior completa		1	1								
4	T122816	Salida de colector copleta		1	1								
	Q221342	Remache exagonal M-5		4	4								
	Q232030	Arandela plana A-5		4	4								
	Q012031	Tornillo exagonal M-5x10		4	4								
5	T112805	Posterior de colector		1	-								
5	T122808	Posterior de colector		-	1								
6	T112806	Anterior de colector		1	-								
6	T122807	Anterior de colector		-	1								
	Q221342	Remache exagonal M-5		24	26								
	Q152004	Tornillo aplastado M-5x13		24	26								
7	T112808	Anterior de camara colector		1	-								
7	T122809	Anterior de camara colector		-	1								
	Q412002	Remache tubular Ø4x7,5		15	16								
8	3715200	Junta de estanqueidad L=2500		1	-								
8	3715200	Junta de estanqueidad L=2800		-	1								
9	T112822	Bandeja de colector completa		1	-								
9	T122814	Bandeja de colector completa		-	1								
	Q412002	Remache tubular Ø4x7,5		20	22								
10	T112836	Cuerpo exterior de horno		1	-								
10	T122821	Cuerpo exterior de horno		-	1								
	Q221343	Remache exagonal M-6		17	17								
	Q232040	Arandela plana A-6		25	25								
	Q262040	Arandela muelle A-6		25	25								

MOD.	HORNOS A GAS HVG	ZONA	MUEBLE	PLANO	C-1085

ITEM	CODIGO	DENOMINACION	TEXTO	HVG-10/11	HVG-10/21								NOTAS
	Q012042	Tornillo exagonal M-6x15		25	25								
	Q152017	Tornillo amarre M-6x13		5	5								
11	T112821	Canaleta portamandos		1	1								
12	3715400	Junta panel portamandos L=300		1	1								
13	R672624	Protector de portamandos		1	1								
	Q412002	Remache tubular Ø4x7,5		3	3								
14	3715400	Junta panel portamandos L=770		1	1								
15	T113014	Serigrafia portamandos HVG		1	1								
16	T112810	Panel portamandos		1	1								
	Q221343	Remache exagonal M-6		4	4								
	Q232040	Arandela plana A-6		4	4								
	Q262040	Arandela muelle A-6		4	4								
	Q012042	Tornillo exagonal M-6x15		4	4								
17	Z952911	Soporte limitador aviso		1	1								
	Q242030	Arandela abanico A-5		2	2								
	Q162030	Tuerca exagonal M-5		2	2								
18	T112812	Soporte componentes		1	1								
	Q152004	Tornillo aplastado M-5x13		2	2								
19	3715400	Junta panel portamandos L=770		1	1								En panel lateral
20	R095007	Soporte de ducha		1	1								
	Q221342	Remache exagonal M-4		3	3								
	Q042022	Tornillo avellanado M-4x15		3	3								
21	R095005	Cuerpo de ducha		1	1								
22	R095006	Flexible de ducha		1	1								
23	-	Arandela junta (con cuerpo ducha)		2	2								
24	R675002	Suplemento ducha		1	-								
24	R685003	Suplemento ducha		-	1								
	Q012042	Tornillo exagonal M-6x15		1	1								

MOD.	HORNOS A GAS HVG	ZONA	MUEBLE	PLANO	C-1085

ITEM	CODIGO	DENOMINACION	TEXTO	HVG-10/11	HVG-10/21								NOTAS
25	T112817	Panel lateral anterior		1	-								
25	T122805	Panel lateral anterior		-	1								
	Q221343	Remache exagonal M-6		2	2								
	Q232040	Arandela plana A-6		2	2								
	Q262040	Arandela muelle A-6		2	2								
	Q012042	Tornillo exagonal M-6x15		2	2								
26	T112818	Panel lateral posterior		1	1								
	Q221343	Remache exagonal M-6		2	2								
	Q232040	Arandela plana A-6		2	2								
	Q262040	Arandela muelle A-6		2	2								
	Q012042	Tornillo exagonal M-6x15		2	2								
27	T112803	Panel posterior exterior		1	-								
27	T122802	Panel posterior exterior		-	1								
	Q221342	Remache exagonal M-5		4	4								
	Q152038	Tornillo amarre M-5x30		4	4								
28	T082808	Tapa de separacion		1	1								
29	T112819	Protector superior		1	-								
29	T122813	Protector superior		-	1								
	Q412002	Remache tubular Ø4x7,5		3	3								

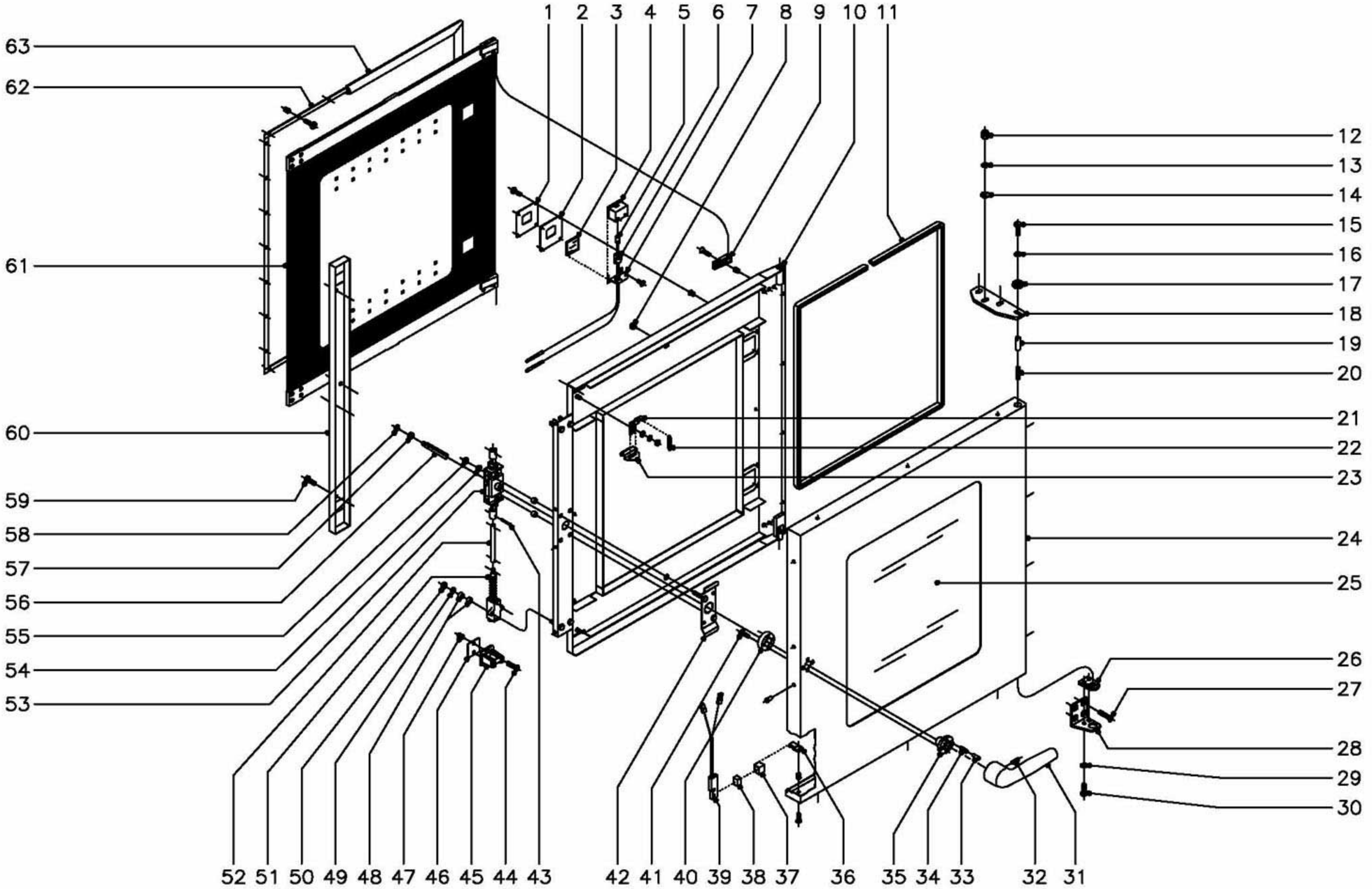

N plano	Firma	Fecha	Aparato		Lamina	
C–1086		10–2001	HORNOS A GAS HVG–10/11 Y 10/21	PUERTA	2	Fagor Industrial S.Coop. FAGOR Oñate

MOD.	HORNOS A GAS HVG	ZONA	PUERTA	PLANO	C-1086

ITEM	CODIGO	DENOMINACION	TEXTO	HVG-10/11	HVG-10/21								NOTAS
1100002595		KIT Puerta completa 10/11		1	-								
1100002596		KIT Puerta completa 10/21		-	1								
1	R670608	Tapa cierre lampara		2	2								
	Q032021	Tornillo alomado M-4x10		8	8								
	Q222041	Remache exagonal M-4		8	8								
2	R670609	Junta cierre lampara		2	2								
3	R670618	Cristal de lampara		2	2								
4	R670610	Deflector de lampara		2	2								
5	R663013	Lampara 10 W. 12 V.		2	2								
6	R663058	Portalamparas		2	2								
7	R670611	Suplemento deflector		2	2								
	Q042031	Tornillo avellanado M-5x10		4	4								
8	R670617	Tope cristal interior		6	6								
9	R670615	Base de bisagra		2	2								
	Q042032	Tornillo avellanado M-5x15		2	2								
	Q222011	Remache exagonal M-5		2	2								
10	R670601	Contrapuerta completa 10/11		1	-								
10	R680601	Contrapuerta completa 10/21		-	1								
11	3715200	Junta cristal L=2000		1	-								
11	3715200	Junta cristal L=2300		-	1								
12	Q212051	Tuerca sombrerete M-8		3	3								
13	Q242050	Arandela abanico A-8		3	3								
14	Q302025	Arandela plana Ø8,4xØ20x1,5		3	3								
15	Q012042	Tornillo exagonal M-6x15		1	1								
16	Q242040	Arandela abanico A-6		1	1								
17	R662807	Arandela amarre puerta		1	1								
18	T130500	Bisagra superior		1	1								
19	R660534	Eje superior		1	1								

MOD.	HORNOS A GAS HVG	ZONA	PUERTA	PLANO	C-1086

ITEM	CODIGO	DENOMINACION	TEXTO	HVG-10/11	HVG-10/21								NOTAS
20	Z850519	Resorte		1	1								
21	R670612	Base de pestillo		2	2								
	Q302022	Arandela plana Ø16xØ6x1,2		2	2								
	Q242040	Arandela abanico A-6		2	2								
	Q162040	Tuerca exagonal M-6		2	2								
22	R660605	Muelle tensor pestillo		2	2								
23	R670613	Pestillo sujecion cristal interior		2	2								
24	R670600	Panel puerta 10/11		1	-								
24	R680600	Panel puerta 10/21		-	1								
	Q412002	Remache tubular Ø4x7,5		14	14								
25	R670625	Cristal exterior 10/11		1	-								
25	R680609	Cristal exterior 10/21		-	1								
26	R660549	Guia eje inferior		1	1								
27	Q062040	Tornillo avellanado M-6x16		4	4								
28	R660551	Bisagra inferior		1	1								
29	Q242040	Arandela abanico A-6		2	2								
30	Q012041	Tornillo exagonal M-6x10		2	2								
31	T130502	Manilla		1	1								
32	Q132042	Varilla roscada M-6x15		1	1								
33	T130507	Piton enganche		2	2								
34	T130506	Resorte		2	2								
35	T130503	Guia manilla		1	1								
36	T130513	Soporte iman		1	1								
37	Z200507	Protector iman		1	1								
38	Z200506	Iman		1	1								
39	Z100522	Interruptor magnetico		1	1								
40	T130504	Soporte resortes		1	1								
41	Q032032	Tornillo alomado M-5x15		2	2								
42	T130511	Suplemento fijacion cerradura		1	1								

MOD.	HORNOS A GAS HVG	ZONA	PUERTA	PLANO	C-1086

ITEM	CODIGO	DENOMINACION	TEXTO	HVG-10/11	HVG-10/21								NOTAS
43	Q352001	Pasador de aletas Ø2x15		4	4								
44	Q042032	Tornillo avellanado M-5x15		4	4								
45	R260545	Enganche		2	2								
46	R660538	Calzo de enganche		4	4								
47	Q221342	Remache exagonal M-5		4	4								
48	Z608410	Casquillo		10	10								
49	Q242040	Arandela abanico A-6		4	4								
50	Q162040	Tuerca exagonal M-6		4	4								
51	R260544	Elemento de cierre		2	2								
52	R020502	Tubo alargadera		2	2								
53	T130509	Mecanismo de cierre		1	1								
54	Q242040	Arandela abanico A-6		2	2								
55	Q162040	Tuerca exagonal M-6		2	2								
56	T130508	Eje de manilla		1	1								
57	T130505	Casquillo		1	1								
58	Q271033	Arandela de seguridad Ø6		1	1								
59	Q032021	Tornillo alomado M-4x10		4	4								
60	R670620	Tapa cierre puerta		1	1								
61	1100002807 KIT Cristal interior completo 10/11			1	-								
61	1100002808 KIT Cristal interior completo 10/21			-	1								
62	R670513	Fijacion junta completa 10/11		1	-								
62	R680511	Fijacion junta completa 10/21		-	1								
	Q033021	Tornillo alomado M-4x10 (laton)		28	28								
	Q222041	Remache exagonal M-4 inox.		28	28								
63	R670500	Junta de puerta 10/11		1	-								
63	R680500	Junta de puerta 10/21		-	1								

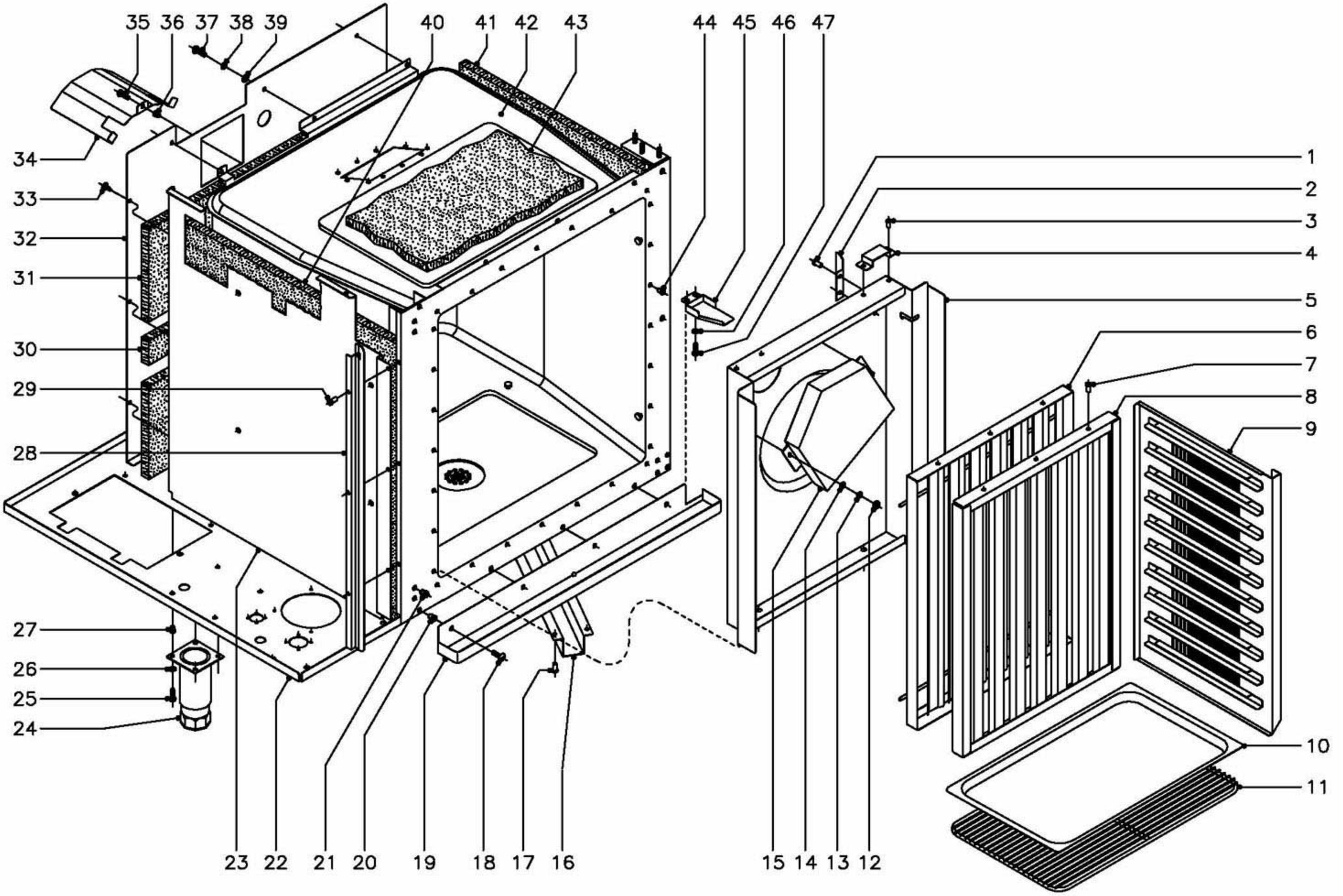

N plano	Firma	Fecha	Aparato	Lamina	
C–1087		10–2001	MUEBLE INTERIOR HORNOS A GAS HVG–10/11 Y 10/21	3	Fagor Industrial S.Coop. FAGOR Oñate

MOD.	HORNOS A GAS HVG	ZONA	MUEBLE INTERIOR	PLANO	C-1087

ITEM	CODIGO	DENOMINACION	TEXTO	HVG-10/11	HVG-10/21								NOTAS
1	Q412002	Remache tubular Ø4x7,5		4	4								
2	R292647	Escuadra sujecion cubreventilador		2	2								
3	Q412002	Remache tubular Ø4x7,5		4	4								
4	T122613	Apoyo cubreventilador		2	2								
5	T112620	Cubreventilador 10/11		1	-								
5	T122611	Cubreventilador 10/21		-	1								
6	R092621	Posterior de filtro		1	1								
7	Q412002	Remache tubular Ø4x7,5		6	6								
8	R092618	Anterior de filtro		1	1								
9	T112615	Guia de bandejas derecha 10/11		1	-								
9	T122614	Guia de bandejas derecha 10/21		-	1								
s/n	T112617	Guia de bandejas izquierda 10/11		1	-								
s/n	T122616	Guia de bandejas izquierda 10/21		-	1								
10	R252816	Bandeja 1/1 (530x325x20)		1	-								
10	R032605	Bandeja 2/1 (530x650x40)		-	1								
11	R672665	Parrilla 1/1		1	-								
11	R682676	Parrilla 2/1		-	1								
12	Q162030	Tuerca exagonal M-5		2	2								
13	Q242030	Arandela abanico A-5		2	2								
14	Q232030	Arandela plana A-5		2	2								
15	T112610	Conduccion de humos		1	1								
16	R672804	Cubredesagüe		1	-								
16	R682805	Cubredesagüe		-	1								
17	Q412002	Remache tubular Ø4x7,5		8	8								
18	Q152017	Tornillo amarre M-6x13		4	4								
19	T112813	Recogeaguas		1	-								
19	T122811	Recogeaguas		-	1								
20	Q221343	Remache exagonal M-6		4	4								
21	Q221342	Remache exagonal M-5		4	4								

MOD.	HORNOS A GAS HVG	ZONA	MUEBLE INTERIOR	PLANO	C-1087

ITEM	CODIGO	DENOMINACION	TEXTO	HVG-10/11	HVG-10/21								NOTAS
22	T112800	Base exterior de horno		1	-								
22	T122800	Base exterior de horno		-	1								
23	T112624	Soporte lateral aislante		1	-								
23	T122619	Soporte lateral aislante		-	1								
24	X260151	Pata regulable		4	4								
25	Q012031	Tornillo exagonal M-5x10		16	16								
26	Q242030	Arandela abanico A-5		16	16								
27	Q221342	Remache exagonal M-5		16	16								
28	R672624	Protector portamandos		1	1								
29	Q412002	Remache tubular Ø4x7,5		3	3								
30	R662616	Aislante posterior 560x60x20		4	4								
31	R672631	Aislante posterior 670x230x20		2	-								
31	R032625	Aislante posterior 760x230x20		-	2								
32	T112607	Soporte aislante posterior		1	-								
32	T122604	Soporte aislante posterior		-	1								
33	Q151301	Tornillo alomado		3	3								
34	R142614	Tejadillo motor		2	2								
35	Q012042	Tornillo exagonal M-6x15		2	2								
36	Q221343	Remache exagonal M-6		2	2								
37	Q012042	Tornillo exagonal M-6x15		12	12								
38	Q262040	Arandela muelle A-6		12	12								
39	Q232040	Arandela plana A-6		12	12								
40	R672630	Aislante lateral 770x650x20		3	-								
40	R682623	Aislante lateral 860x790x20		-	3								
41	R672630	Aislante lateral 770x650x20		2	-								
41	R682623	Aislante lateral 860x790x20		-	2								
42	T112622	Cuerpo interior horno		1	-								
42	T122620	Cuerpo interior horno		-	1								
43	R662614	Aislante base y techo 650x650x20		6	-								

MOD.	HORNOS A GAS HVG	ZONA	MUEBLE INTERIOR	PLANO	C-1087

ITEM	CODIGO	DENOMINACION	TEXTO	HVG-10/11	HVG-10/21								NOTAS
43	R682623	Aislante base y techo 860x790x20		-	6								
44	Q221341	Remache exagonal M-4		28	28								
45	R662800	Cubrecables		1	1								
46	Q232030	Arandela plana A-5		2	2								
47	Q012031	Tornillo exagonal M-5x10		2	2								

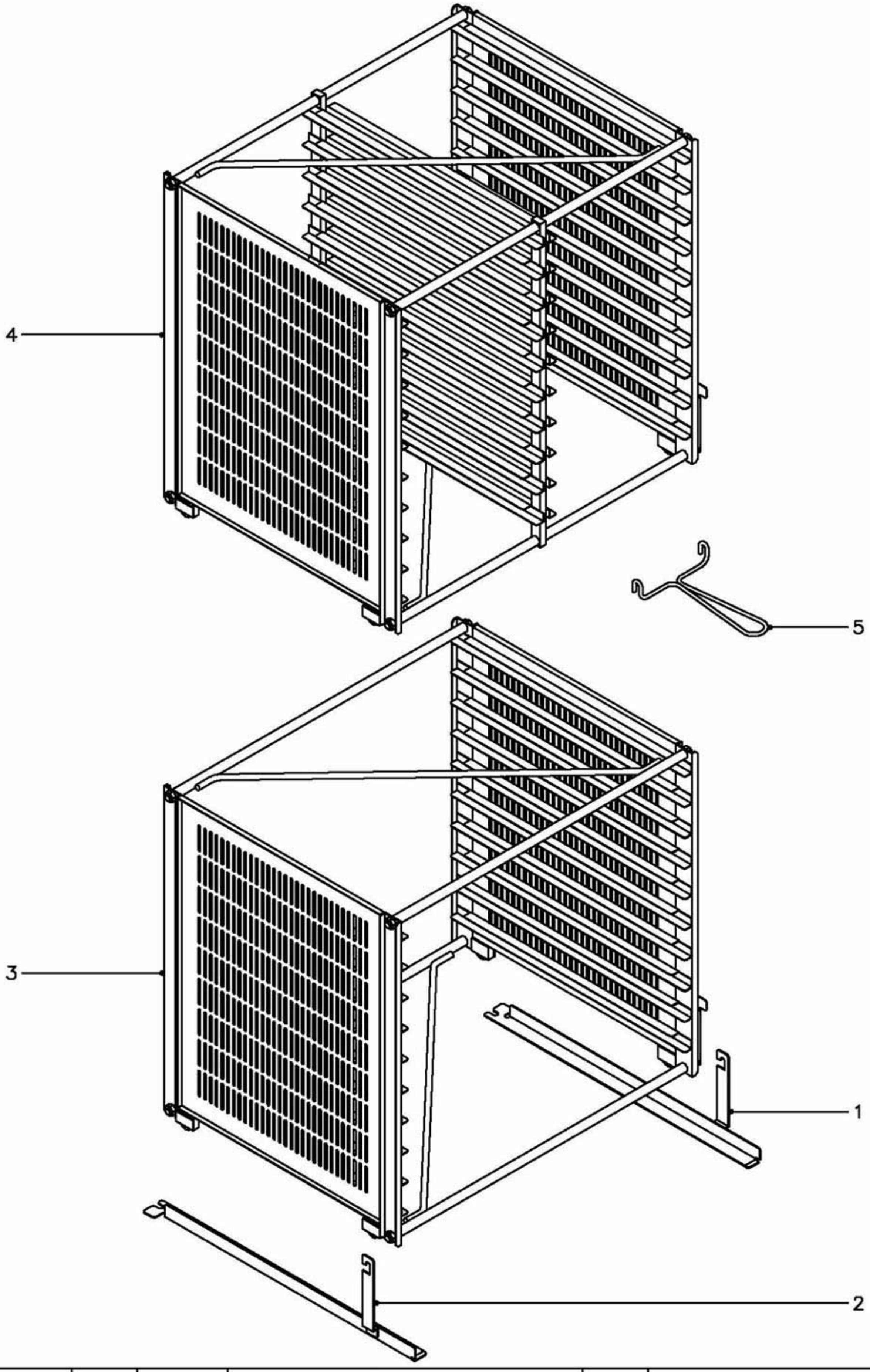

N plano	Firma	Fecha	Aparato	Lamina	
C–1088		10–2001	EXTRUCTURAS PORTABANDEJAS HORNOS A GAS HVG–10/11,10/21,2–10/11	4	Fagor Industrial S.Coop. FAGOR Oñate

MOD.	HORNOS A GAS HVG	ZONA	EXTRUCTURAS PORTABANDEJAS	PLANO	C-1088

ITEM	CODIGO	DENOMINACION	TEXTO	HVG-10/11	HVG-10/21	HVG-2-10/11							NOTAS
1100002631 KIT EXTRUCTURA PORTABANDE. 10/11				OP.	-	-							OP.= Opcional
1	R672623	Rail derecho		OP.	-	-							Optionnel
2	R672622	Rail izquierdo		OP.	-	-							In option
3	R672617	Extructura 10/11		OP.	-	-							
5	R672632	Tirador de extructura		OP.	-	-							
1100002634 KIT EXTRUCTURA PORTABANDE. 10/21				-	OP.	-							
1100002635 KIT EXTRUCTURA PORTABANDE. 2-10/11				-	-	1							
1	R682659	Rail derecho		-	OP.	1							
2	R682658	Rail izquierdo		-	OP.	1							
3	R682617	Extructura 10/21		-	OP.	-							
4	R682618	Extructura 2-10/11		-	-	1							
5	R672632	Tirador de extructura		-	OP.	1							

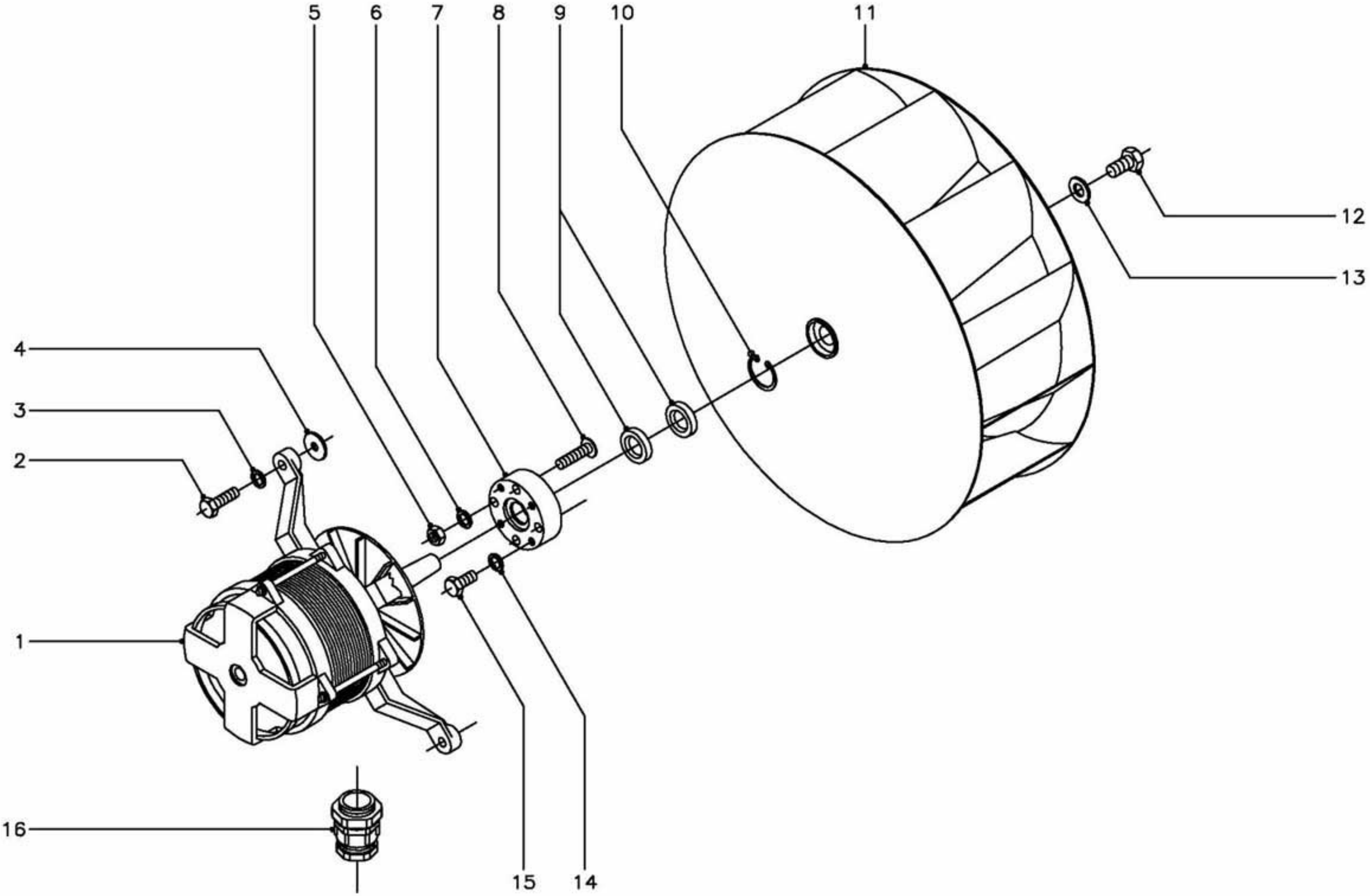

N plano	Firma	Fecha	Aparato	Lamina	
C–1089		10–2001	TURBINA HORNOS A GAS HVG–10/11 Y 10/21	5	Fagor Industrial S.Coop. Oñate

MOD.	HORNOS A GAS HVG	ZONA	TURBINA	PLANO	C-1089

ITEM	CODIGO	DENOMINACION	TEXTO	HVG-10/11	HVG-10/21								NOTAS
1	R253049	Motor (230/400 V., 50/60 Hz.)		1	1								
2	Q012044	Tornillo exagonal M-6x25		4	4								
3	Q262040	Arandela muelle A-6		4	4								
4	Q301304	Arandela calzo Ø 23xØ 6,5x2		8	8								
5	Q162040	Tuerca exagonal M-6		4	4								
6	Q262040	Arandela muelle A-6		4	4								
7	R662623	Casquillo reten		1	1								
8	-	Perno M-6 (Caldeado a cuerpo)		4	4								
9	R662627	Reten Ø 28xØ 17x7		2	2								
10	Q302023	Anillo de seguridad Ø 28x1,2		1	1								
11	R253042	Turbina		1	1								
12	Q012063	Tornillo exagonal M-10x20		1	1								
13	Q232060	Arandela plana A-10		1	1								
14	Q232030	Arandela muelle A-5		4	4								
15	Q012031	Tornillo exagonal M-5x10		4	4								
16	R073004	Prensaestopas		1	1								

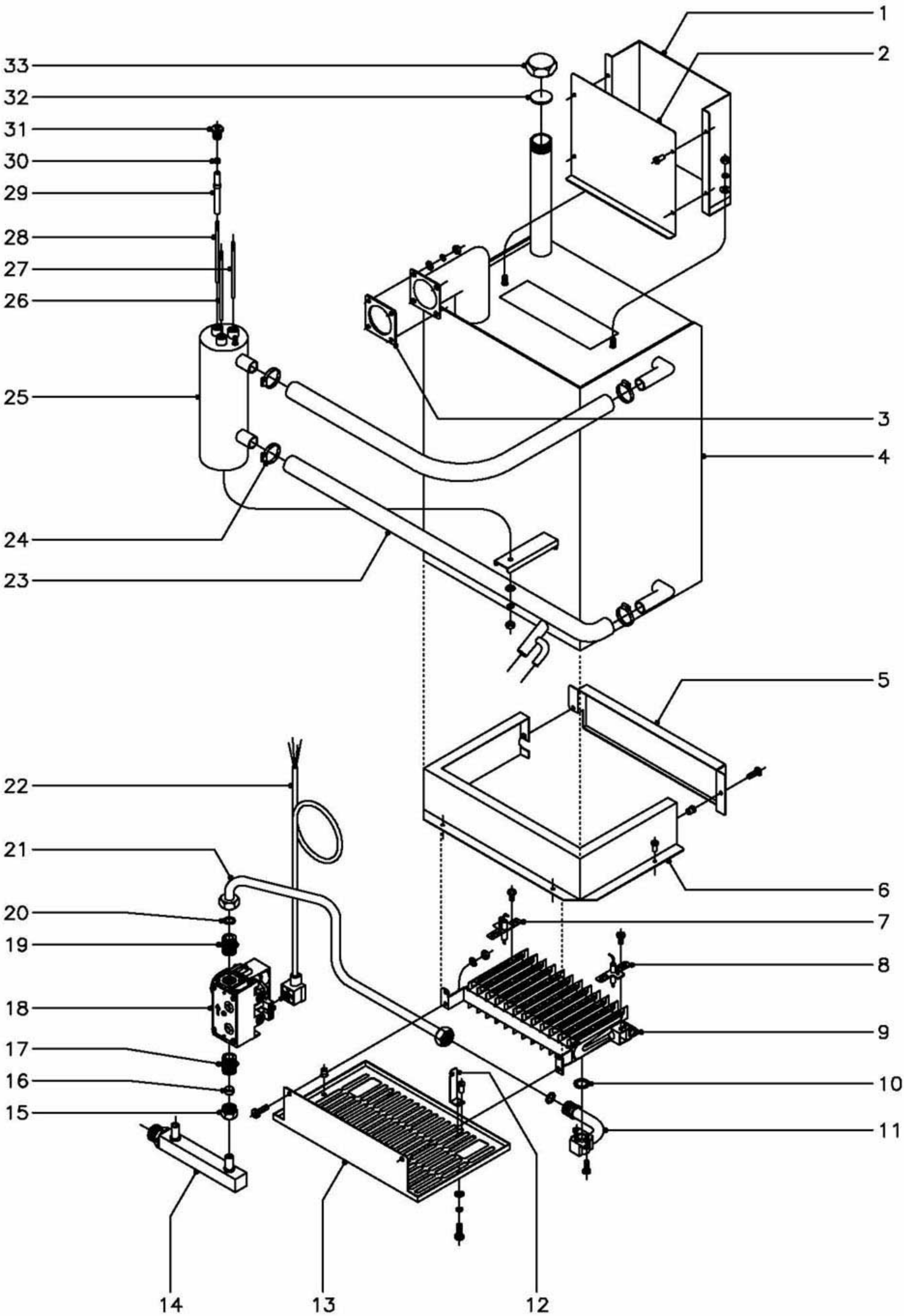

N plano	Firma	Fecha	Aparato	Lamina	
C–1090		10–2001	GENERADOR DE VAPOR HORNOS A GAS HVG–10/11 Y 10/21	6	Fagor Industrial S.Coop. Oñate

MOD.	HORNOS A GAS HVG	ZONA	GENERADOR DE VAPOR	PLANO	C-1090

ITEM	CODIGO	DENOMINACION	TEXTO	HVG-10/11	HVG-10/21								NOTAS
1	T115009	Anterior de chimenea generador		1	1								
	T115041	Aislante anterior de chimenea		1	1								
	Q302022	Arandela plana Ø16xØ6x1,2		2	2								
	Q262030	Arandela muelle A-5		2	2								
	Q162030	Tuerca exagonal M-5		2	2								
2	T115010	Posterior de chimenea generador		1	1								
	T115066	Aislante posterior de chimenea		1	1								
	Q412002	Remache tubular Ø4x7,5		4	4								
3	T115037	Junta entrada vapor		1	1								
4	T115000	Generador de vapor		1	1								
	T115039	Aislante anterior generador		1	1								
	T115040	Aislante posterior generador		1	1								
	T115064	Aislante lateral generador		2	2								
	T115065	Aislante superior generador		1	1								
	Q232040	Arandela plana A-6		4	4								
	Q262040	Arandela muelle A-6		4	4								
	Q162040	Tuerca exagonal M-6		4	4								
5	T115701	Tapa caja quemador		1	1								
	T115068	Aislante tapa caja quemador		1	1								
	Q221342	Remache exagonal M-5		2	2								
	Q152004	Tornillo aplastado M-5x13		2	2								
6	T115700	Caja quemador		1	1								
	T115067	Aislante caja quemador		1	1								
	Q412002	Remache tubular Ø4x7,5		4	4								
7	Z955802	Electrodo ignicion		1	1								
	Q151320	Tornillo alomado M-4x6		1	1								
8	Z955803	Electrodo deteccion		1	1								
	Q151320	Tornillo alomado M-4x6		1	1								

MOD.	HORNOS A GAS HVG	ZONA	GENERADOR DE VAPOR	PLANO	C-1090

ITEM	CODIGO	DENOMINACION	TEXTO	HVG-10/11	HVG-10/21								NOTAS
9	Z955801	Quemador completo		1	1								
	Q032021	Tornillo alomado M-4x10		2	2								
	Q242020	Arandela abanico A-4		2	2								
	Q162020	Tuerca exagonal M-4		2	2								
10	Z955807	Arandela junta (corcho)		1	1								
11	T115703	Acoplador de quemador		1	1								
	Q151320	Tornillo alomado M-4x6		2	2								
12	T112609	Soporte quemador		2	2								
	Q412002	Remache tubular Ø4x7,5		4	4								
13	T112829	Tapa de quemador		1	1								
	Q221343	Remache exagonal M-6		2	2								
	Q232040	Arandela plana A-6		2	2								
	Q262040	Arandela muelle A-6		2	2								
	Q012042	Tornillo exagonal M-6x15		2	2								
14	T115015	Entrada de gas		1	1								
15	Q221336	Tuerca M-18x1,5 (Para tubo Ø12)		1	1								
16	U055043	Bicono Ø 12		1	1								
17	S205023	Manguito doble 1/2"		1	1								
18	Z952201	Valvula SIT-830 (50 Hz.)		1	1								(G.L.P.y Gas Natural, 50 Hz.)
18	Z953501	Valvula SIT-830 (60 Hz.)		1	1								(G.L.P.y Gas Natural, 60 Hz.)
19	S205023	Manguito doble 1/2"		1	1								
20	Q306012	Arandela junta Ø18xØ13x1,5		2	2								
21	T115011	Conduccion a quemador generador		1	1								
22	R723013	Conexión valvula SIT		1	1								
23	3713000	Tubo silicona forrado Ø28xØ20x450		2	2								
24	Q881304	Abrazadera 20 - 32		4	4								
25	R665046	Cuerpo de niveles		1	1								
	Q232040	Arandela plana A-6		1	1								
	Q262040	Arandela muelle A-6		1	1								

MOD.	HORNOS A GAS HVG	ZONA	GENERADOR DE VAPOR	PLANO	C-1090

ITEM	CODIGO	DENOMINACION	TEXTO	HVG-10/11	HVG-10/21								NOTAS
	Q162040	Tuerca exagonal M-6		1	1								
26	R345060	Electrodo de nivel alto L=106		1	1								
27	R345063	Electrodo de nivel bajo L=116		1	1								
28	R345064	Electrodo de masa L=131		1	1								
29	R345059	Guia aislante de electrodos		3	3								
30	Q163020	Tuerca exagonal M-4		6	6								
31	R345058	Racord amarre electrodos		3	3								
32	R015011	Arandela junta Ø34x3		1	1								
33	R015010	Tuerca tapon 1" inox.		1	1								

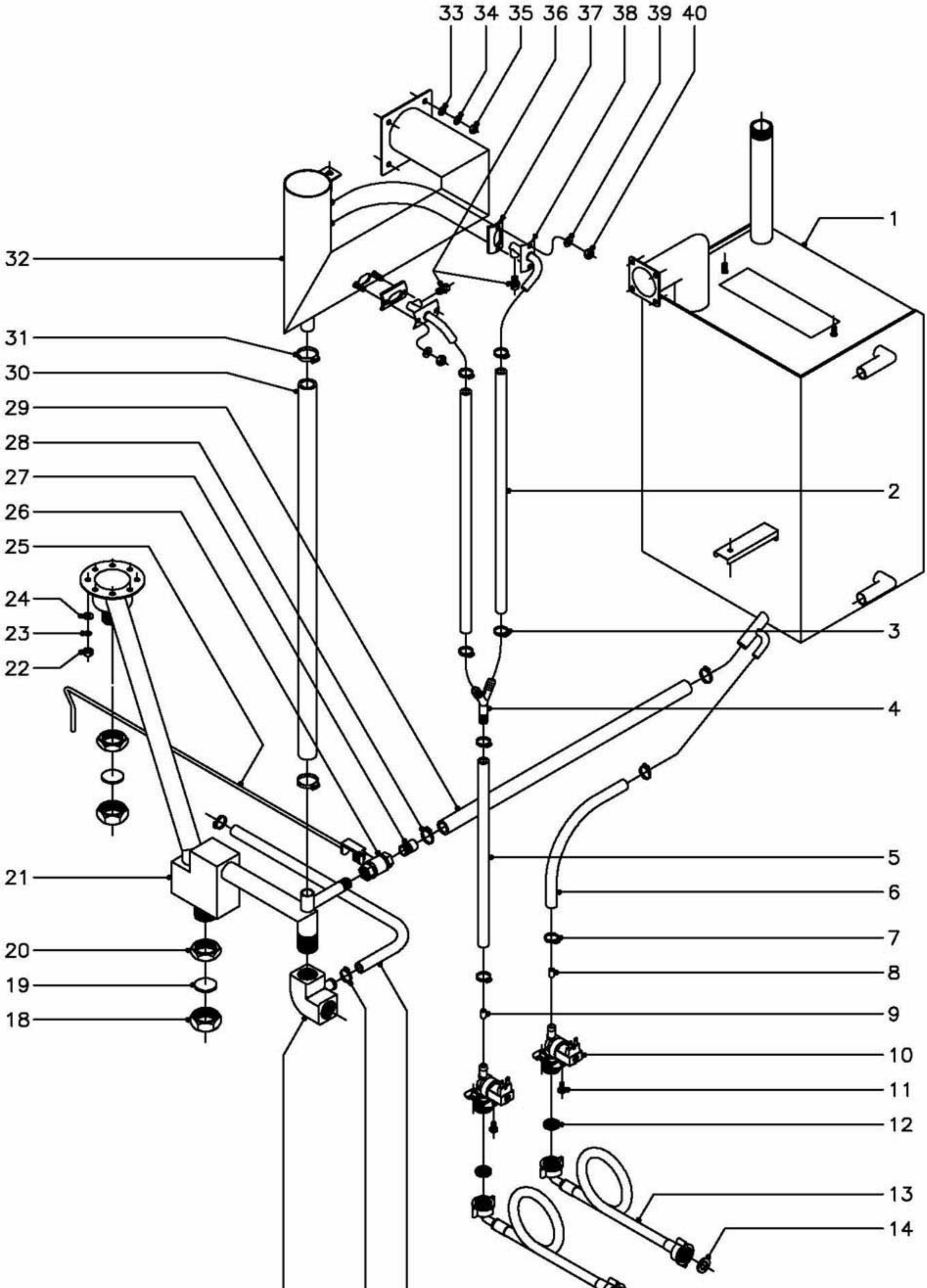

N plano	Firma	Fecha	Aparato	Lamina	
C–1091		10–91	CONDUCCIONES AGUA, VAPOR Y DESAGUE HORNOS A GAS HVG–10/11 Y 10/21	7	Fagor Industrial S.Coop. FAGOR Oñate

MOD.	HORNOS A GAS HVG	ZONA	CONDUCCIONES AGUA, VAPOR Y DESAGUE	PLANO	C-1091

ITEM	CODIGO	DENOMINACION	TEXTO	HVG-10/11	HVG-10/21								NOTAS
1	T115000	Generador de vapor		1	1								
2	3676900	Tubo goma negra Ø17xØ10x400		2	2								
3	Q881302	Abrazadera 12 - 20		6	6								
4	Z201106	Racord en "Y"		1	1								
5	3676900	Tubo goma negra Ø17xØ10x500		1	1								
6	3676900	Tubo goma negra Ø17xØ10x700		1	1								
7	Q881302	Abrazadera 12 - 20		2	2								
8	Z601156	Regulador caudal 8 l./m. (rojo)		1	1								
9	P443042	Regulador caudal 3 l./m. (negro)		1	1								
10	Z701135	Electrovalvula entrada de agua		2	2								
11	Q032021	Tornillo alomado M-4x10		4	4								
12	Z701132	Filtro-junta entrada de agua		2	2								
13	Z601114	Manguera entrada de agua		2	2								
14	Q307031	Junta manguera Ø24xØ14x3		2	2								
15	3713100	Tubo silicona forrado Ø23xØ16x1000		1	1								
16	Q881304	Abrazadera 20 - 32		2	2								
17	R665067	Codo desagüe		1	1								
18	R665053	Tuerca tapon 1" laton		2	2								
19	R015011	Arandela junta Ø34x3		2	2								
20	Q223014	Contratuerca 1"		2	2								
21	T115017	Conjunto desagüe completo		1	-								
21	T125004	Conjunto desagüe completo		-	1								
22	Q162040	Tuerca exagonal M-6		8	8								
23	Q262040	Arandela muelle A-6		8	8								
24	Q232040	Arandela plana A-6		8	8								
25	R342803	Palanca grifo vaciado		1	-								
25	R032804	Palanca grifo vaciado		-	1								
26	R015034	Cuerpo grifo vaciado		1	1								
27	R345014	Manguito grifo vaciado		1	1								

MOD.	HORNOS A GAS HVG	ZONA	CONDUCCIONES AGUA, VAPOR Y DESAGUE	PLANO	C-1091

ITEM	CODIGO	DENOMINACION	TEXTO	HVG-10/11	HVG-10/21								NOTAS
28	Q881304	Abrazadera 20 - 32		2	2								
29	3713100	Tubo silicona forrado Ø23xØ16x750		1	1								
30	3713000	Tubo silicona forrado Ø28xØ20x500		1	1								
31	Q881304	Abrazadera 20 - 32		2	2								
32	T115020	Retorno de vapor completo		1	1								
33	Q232040	Arandela plana A-6		4	4								
34	Q242040	Arandela abanico A-6		4	4								
35	Q162040	Tuerca exagonal M-6		4	4								
36	T115086	Tobera R. 1/8" (Ø1,5)		2	2								
37	R725159	Junta tubo inyector		2	2								
38	T115112	Conduccion de vahos completa		2	2								
39	Q242030	Arandela abanico A-5		4	4								
40	Q162030	Tuerca exagonal M-5		4	4								

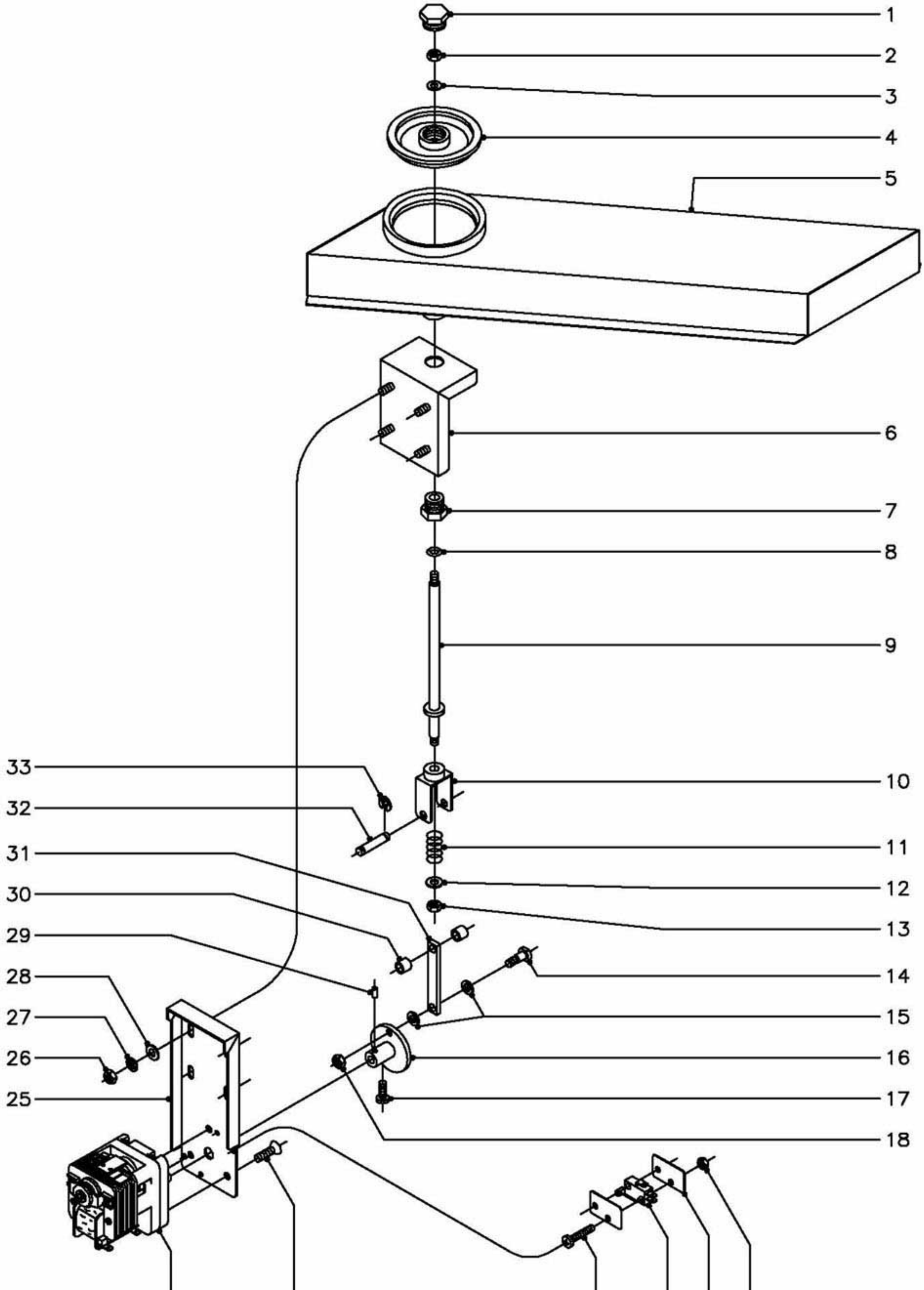

N plano	Firma	Fecha	Aparato	Lamina	
C–1092		10–2001	CIERRE CHIMENEA HORNOS A GAS HVG–10/11 Y 10/21	8	Fagor Industrial S.Coop. FAGOR Oñate

MOD.	HORNOS A GAS HVG	ZONA	CIERRE CHIMENEA	PLANO	C-1092

ITEM	CODIGO	DENOMINACION	TEXTO	HVG-10/11	HVG-10/21								NOTAS
1	T115052	Tapon retencion vapores		1	1								
2	Q162040	Tuerca exagonal M-6		1	1								
3	Q232040	Arandela plana A-6		1	1								
4	T115050	Retencion vapores		1	-								
4	T125013	Retencion vapores		-	1								
5	T112612	Chimenea completa		1	-								
5	T122606	Chimenea completa		-	1								
	Q412002	Remache tubular Ø4x7,5		9	9								
6	T135022	Soporte amarre motor completo		1	1								
7	R725030	Tuerca guia retencion		1	1								
8	Q307067	Junta torica Ø14,43xØ9,19xØ2,62		1	1								
9	T135018	Eje retencion vapores		1	1								
10	T135020	Tensor retencion vapores		1	1								
11	R725008	Resorte		1	1								
12	Q302022	Arandela plana Ø16xØ6x1,2		1	1								
13	Q162040	Tuerca exagonal M-6		1	1								
14	T135009	Eje de leva		1	1								
15	Q308013	Arandela de teflon Ø14xØ8x2		2	2								
16	T135012	Leva		1	1								
17	Q012021	Tornillo exagonal M-4x10		1	1								
18	Q162040	Tuerca exagonal M-6		1	1								
19	Q161310	Tuerca exagonal M-3		4	4								
20	R010535	Placa separadora		4	4								
21	R010534	Interruptor puerta		2	2								
22	Q032013	Tornillo alomado M-3x20		4	4								
23	Q042031	Tornillo avellanado M-5x10		3	3								
24	T113010	Motor chimenea		1	1								
25	T135021	Escuadra amarre motor		1	1								
26	Q162040	Tuerca exagonal M-6		4	4								

MOD.	HORNOS A GAS HVG	ZONA	CIERRE CHIMENEA	PLANO	C-1092

ITEM	CODIGO	DENOMINACION	TEXTO	HVG-10/11	HVG-10/21								NOTAS
27	Q242040	Arandela abanico A-6		4	4								
28	Q232040	Arandela plana A-6		4	4								
29	T115057	Pasador de leva		1	1								
30	T135011	Distanciador		2	2								
31	T135013	Palanca de elevacion		1	1								
32	T135010	Eje de tensor retencion vapores		1	1								
33	Q271033	Arandela de seguridad Ø6		2	2								

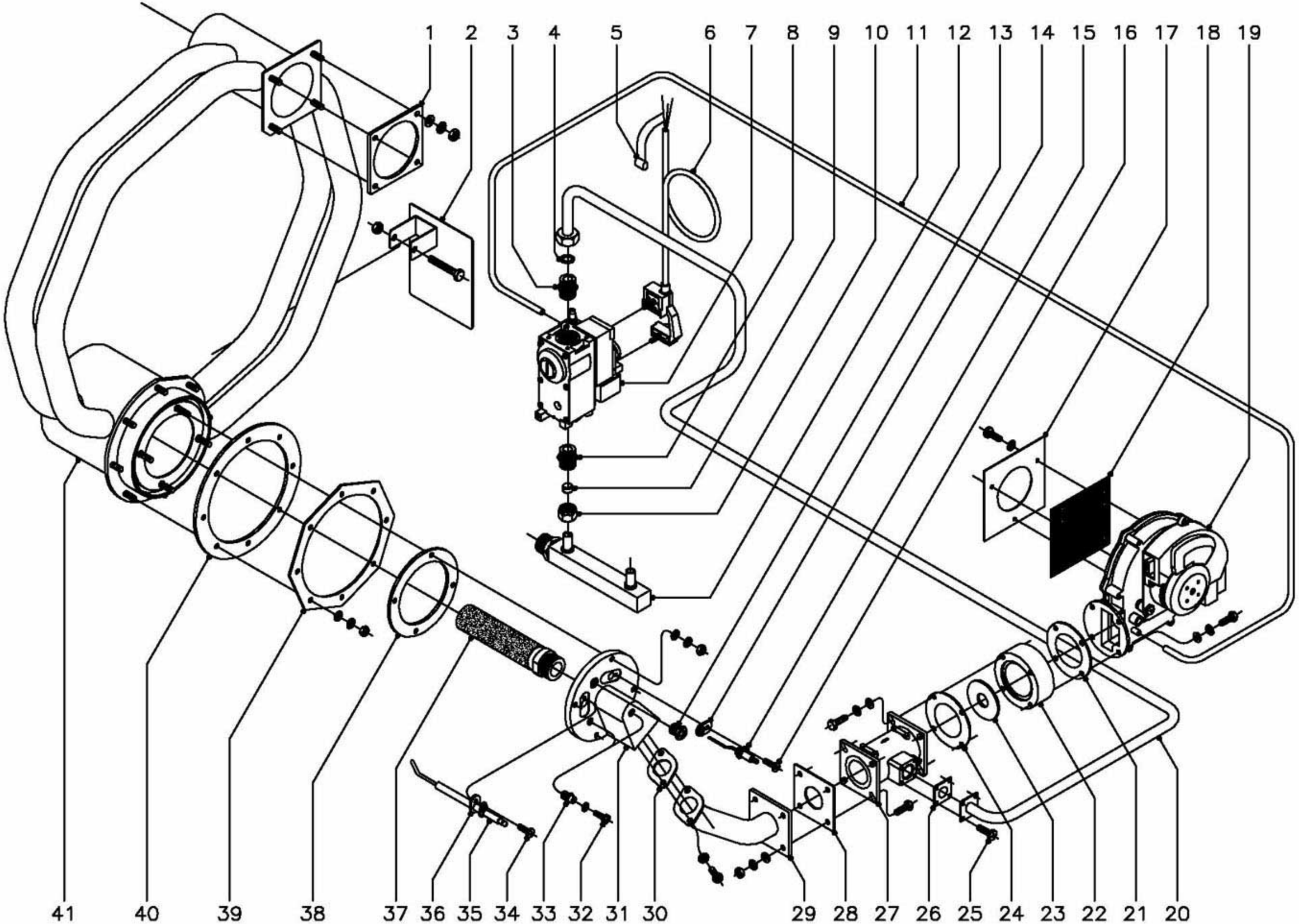

N plano	Firma	Fecha	Aparato	Lamina	
C–1093		10–2001	PARTE FUNCIONAL GAS HORNOS A GAS HVG–10/11 Y 10/21	9	Fagor Industrial S.Coop. FAGOR Oñate

MOD.	HORNOS A GAS HVG	ZONA	PARTE FUNCIONAL GAS	PLANO	C-1093

ITEM	CODIGO	DENOMINACION	TEXTO	HVG-10/11	HVG-10/21								NOTAS
1	R725052	Junta colector		2	2								
	Q232040	Arandela plana A-6		4	4								
	Q242040	Arandela abanico A-6		4	4								
	Q162040	Tuerca exagonal M-6		4	4								
2	R722629	Aleron intercambiador		3	4								
	Q012046	Tornillo exagonal M-6x40		3	4								
	Q162040	Tuerca exagonal M-6		3	4								
3	S205023	Manguito doble 1/2"		1	1								
4	Q306012	Arandela junta Ø18xØ13x1,5		1	1								
5	Z233012	Condensador antiparasitario		1	1								
6	T085012	Conector valvula Honeywell		1	1								
7	T115097	Valvula Honeywell (Regulado a B.P.)		1	1								(50 Hz.)
7	T115098	Valvula Honeywell (Regulado a G.N.		1	1								(50 Hz.)
7	T115100	Valvula Honeywell (Regulado a B.P.)		1	1								(60 Hz.)
7	T115101	Valvula Honeywell (Regulado a G.N.		1	1								(60 Hz.)
8	S205023	Manguito doble 1/2"		1	1								
9	U055043	Bicono Ø 12		1	1								
10	Q221336	Tuerca M-18x1,5 (Para tubo Ø 12)		1	1								
11	3702400	Tubo goma negra Ø 8xØ 4x1500		1	1								
12	T115015	Entrada de gas		1	1								
13	R725015	Visor de encendido		1	1								
14	R725079	Junta electrodo		1	1								
15	T115712	Electrodo de deteccion		1	1								
16	Q153021	Tornillo alomado M-4x10		1	1								
17	T115096	Chapa amarre malla ventilador		1	1								
	Q032021	Tornillo alomado M-4x10		3	3								
	Q242020	Arandela abanico A-4		3	3								
18	T115095	Malla ventilador		1	1								
19	T083000	Ventilador E.B.M.-RG130		1	1								

MOD.	HORNOS A GAS HVG	ZONA	PARTE FUNCIONAL GAS	PLANO	C-1093

ITEM	CODIGO	DENOMINACION	TEXTO	HVG-10/11	HVG-10/21								NOTAS
20	T115078	Conduccion de gas completo		1	-								
20	T125021	Conduccion de gas completo		-	1								
21	T115081	Junta acoplamiento ventilador y mixe		1	1								
22	T115076	Acoplamiento ventilador mixer		1	1								
23	T115082	Arandela regulacion ventilador Ø 18		1	1								(Butano-Propano
23	T115083	Arandela regulacion ventilador Ø 20		1	1								(Gas Natural)
24	T115081	Junta acoplamiento ventilador y mixe		1	1								
25	Q032021	Tornillo alomado M-4x10		4	4								
26	T115080	Junta conduccion mixer		1	1								
27	T115075	Mixer 35 KW.		1	1								
28	T115079	Junta mixer conducto		1	1								
29	T115077	Conducto mixer tapa principal		1	1								
30	T095021	Junta conducto tapa		1	1								
31	R725710	Tapa principal		1	1								
32	Q152024	Tornillo avellanado M-4x8		2	2								
	R725061	Junta toma de presion		2	2								
33	R725017	Boquilla toma de presion		2	2								
34	Q153021	Tornillo alomado M-4x10		1	1								
35	T115711	Electrodo de ignicion		1	1								
36	R725079	Junta electrodo		1	1								
37	T115710	Quemador Furigas (10/11 y 10/21)		1	1								
38	R725055	Junta de tapa principal		1	1								
39	-	Brida amarre intercambiador		-	-						Caldeado a cuerpo de horno		
40	R725051	Junta camara combustion		1	1								
41	R725701	Intercambiador completo		1	1								

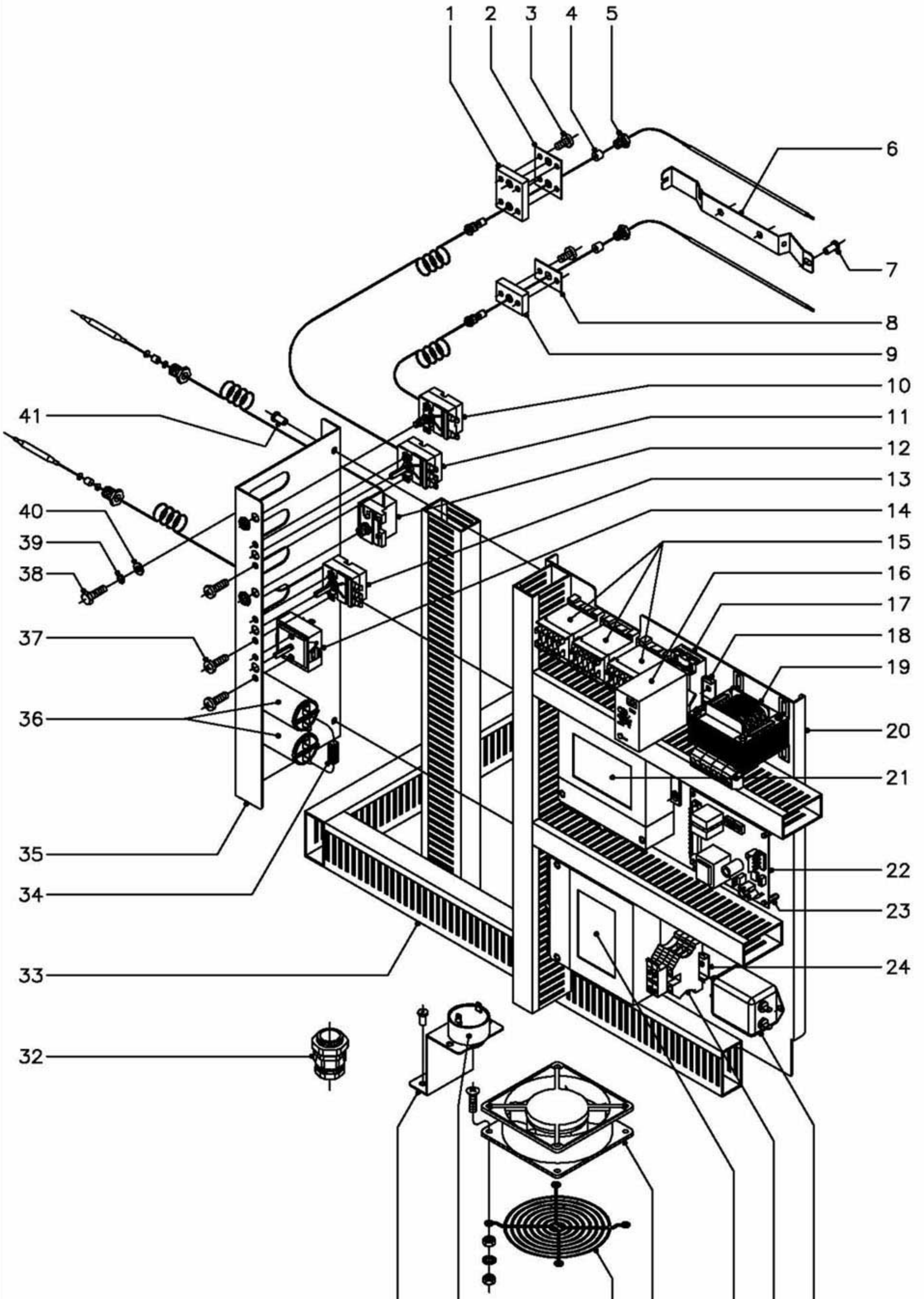

N plano	Firma	Fecha	Aparato	Lamina	
C–1094		10–2001	CUADRO ELECTRICO HORNOS A GAS HVG–10/11 Y 10/21	10	Fagor Industrial S.Coop. FAGOR Onate

MOD.	HORNOS A GAS HVG	ZONA	CUADRO ELECTRICO	PLANO	C-1094

ITEM	CODIGO	DENOMINACION	TEXTO	HVG-10/11	HVG-10/21								NOTAS
1	R662659	Pasamuros doble		1	1								
2	R692811	Junta pasamuros doble		1	1								
3	Q032021	Tornillo alomado M-4x10		6	6								
4	R662662	Junta cierre bulbo limitador		2	2								
5	R662629	Racord cierre sonda		2	2								
6	R662630	Soporte bulbo		2	2								
7	Q412002	Remache tubular Ø4x7,5		6	6								
8	R692812	Junta pasamuros simple		1	1								
9	T112625	Pasamuros simple		1	1								
10	R243016	Limitador temperatura horno		1	1								
11	R343018	Termostato horno		1	1								
12	Z953036	Termostato limitador generador		1	1								
13	R343100	Termostato generador (30 - 85ºC.)		1	1								
14	S333001	Regulador de energia		1	1								
15	Z683087	Contactor 3TF20 01-3AL2 230V.		3	3								
16	R343072	Detector de niveles		1	1								
17	R743009	Base enchufable detector		1	1								
18	Z123019	Guia contactor L=175		1	1								
19	R503005	Transformador		1	1								
20	T133005	Panel cuadro electrico		1	1								
21	Z953004	Control combustion		1	1								
22	T083002	Variador de velocidad		1	1								
23	T133007	Distanciador M-3		4	4								Amarre variador a cuadro
	T133008	Tornillo amarre M-3x23 (plastico)		4	4								Amarre variador a cuadro
	Q161310	Tuerca exagonal M-3		4	4								Amarre variador a cuadro
24	Z123018	Guia contactor L=55		1	1								
25	T113023	Filtro de entrada modelo FF-6Z		1	1								
26	P453026	Borne tierra 10		1	1								
	R073005	Borna portafusibles		2	2								

MOD.	HORNOS A GAS HVG	ZONA	CUADRO ELECTRICO	PLANO	C-1094

ITEM	CODIGO	DENOMINACION	TEXTO	HVG-10/11	HVG-10/21								NOTAS
	R723015	Fusible cristal 10 A.		2	2								
	Z263303	Tope final		1	1								
27	Z953004	Control combustion		1	1								
28	Z103066	Ventilador 230 V., 50-60 Hz.		2	2								
29	T113015	Proteccion ventilador		2	2								
	Q042022	Tornillo avellanado M-4x15		8	8								
	Q242020	Arandela abanico A-4		8	8								
	Q162020	Tuerca exagonal M-4		16	16								
30	R693067	Zumbador		1	1								
31	T143001	Soporte zumbador		1	1								
	Q412002	Remache tubular Ø 4x7,5		2	2								
32	R073004	Prensaestopas		1	1								
33	3715520	Canaleta unex (60x30x longitud)		6	6								
34	R073008	Cableado PTC		1	1								
35	T133006	Apoyo componentes		1	1								
36	R293000	Condensador		2	2								
37	Q151320	Tornillo alomado M-4x6		6	6								
38	Q012042	Tornillo exagonal M-6x15		4	4								
39	Q262040	Arandela muelle A-6		4	4								
40	Q232040	Arandela plana A-6		4	4								
41	Q412002	Remache tubular Ø 4x7,5		3	3								

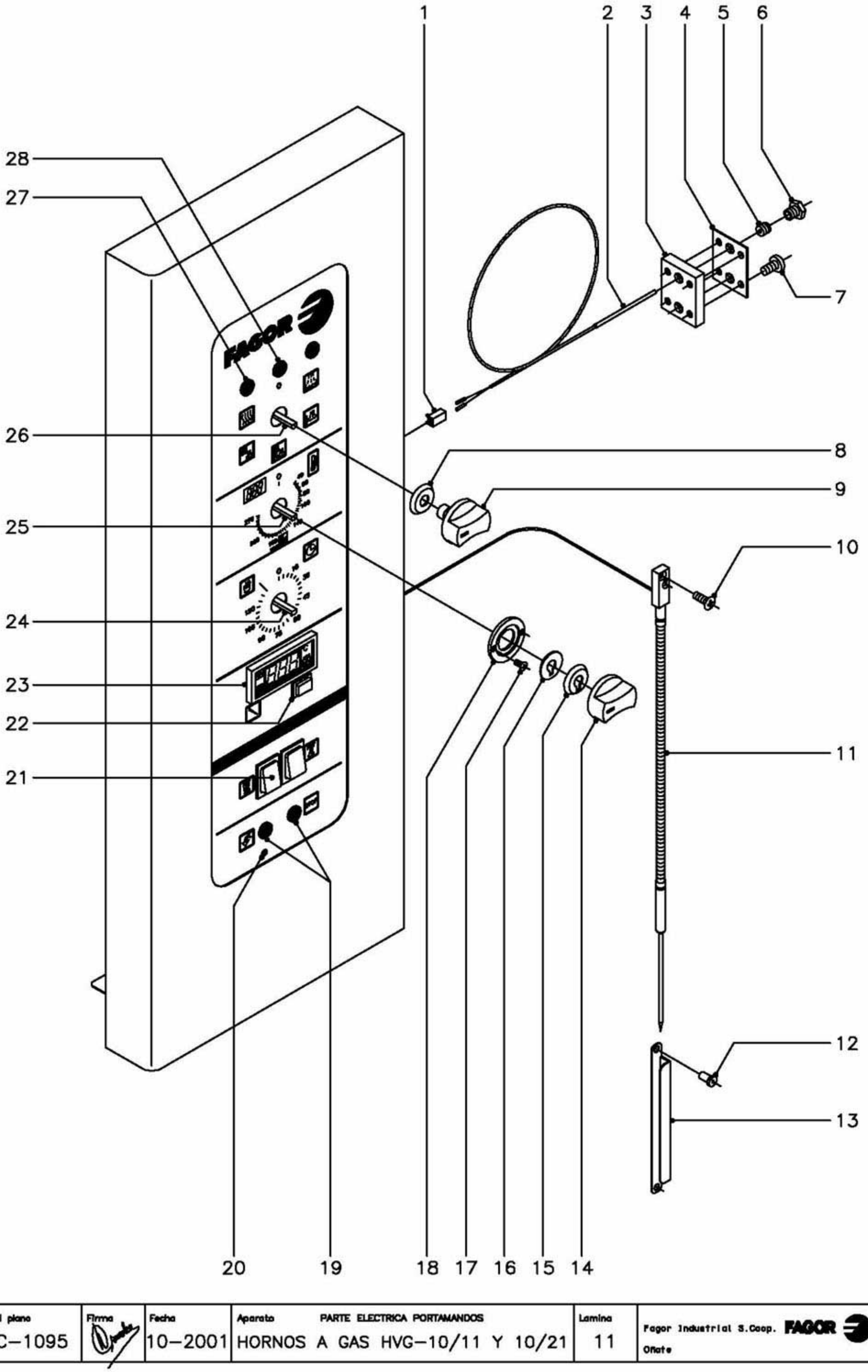

N plano	Firma	Fecha	Aparato	Lamina	
C–1095		10–2001	PARTE ELECTRICA PORTAMANDOS HORNOS A GAS HVG–10/11 Y 10/21	11	Fagor Industrial S.Coop. FAGOR Oñate

MOD.	HORNOS A GAS HVG	ZONA	PARTE ELECTRICA PORTAMANDOS	PLANO	C-1095

ITEM	CODIGO	DENOMINACION	TEXTO	HVG-10/11	HVG-10/21								NOTAS
1	R663092	Conector 2 vias		1	1								
2	R663090	Conjunto termopar L=1400		1	1								
3	R662659	Pasamuros doble		1	1								
4	R692811	Junta pasamuros doble		1	1								
5	R662652	Bicono cierre sonda		1	1								
6	R662629	Racord cierre sonda		1	1								
7	Q032021	Tornillo alomado M-4x10		4	4								
8	R663046	Junta (conmutadores)		2	2								
9	R663062	Boton de mando Ø6 (conmutadores)		2	2								
10	Q042022	Tornillo avellanado M-4x15		2	2								
11	T113007	Conjunto sonda nucleo		1	1								
12	Q412002	Remache tubular Ø 4x7,5		2	2								
13	R672643	Soporte de sonda		1	1								
14	R663063	Boton de mando Ø6 (termos.electro.)		1	1								
15	R663045	Junta (termostato electronico)		1	1								
16	R662810	Arandela guia		1	1								
17	Q151346	Tornillo avellanado M-3x5		2	2								
18	R662809	Guia boton de mando		1	1								
19	Z953034	Piloto rojo		2	2								
20	Z953035	Termostato limitador aviso		1	1								
21	Z213033	Pulsador rearme generador y horno		2	2								
22	R743008	Interruptor regulacion sonda		1	1								
23	T133004	Termostato digital tipo K		1	1								
24	R723000	Temporizador manual		1	1								
25	R743013	Termostato electronico 0 - 270º C.		1	1								
	R663036	Fijacion circuito termost. electroni.		4	4								
26	T113030	Conmutador de funciones		1	1								
27	Z203005	Piloto ambar		2	2								
28	Z203004	Piloto verde		1	1								

MOD.	HORNOS A GAS HVG	ZONA	VARIOS	PLANO	

ITEM	CODIGO	DENOMINACION	TEXTO	HVG-10/11	HVG-10/21								NOTAS
	T116502	Folleto de instrucciones		1	1								
	T113031	Esquema electrico adhesivo		1	1								Plano HC-75606
	T113028	Leyenda esquema electrico		1	1								Plano HC-75483
	T113029	Instalacion electrica		1	1								
	T113021	Cableado luz interior		1	1								
	R663094	Cableado luz puerta		1	1								
	3713900	Funda roja o negra Ø 6,4x500		1	1								
	T113022	Cable de encendido L=500		1	-								
	T123000	Cable de encendido L=700		-	1								
	T113033	Cable de encendido L=2000		1	-								
	T123010	Cable de encendido L=2200		-	1								

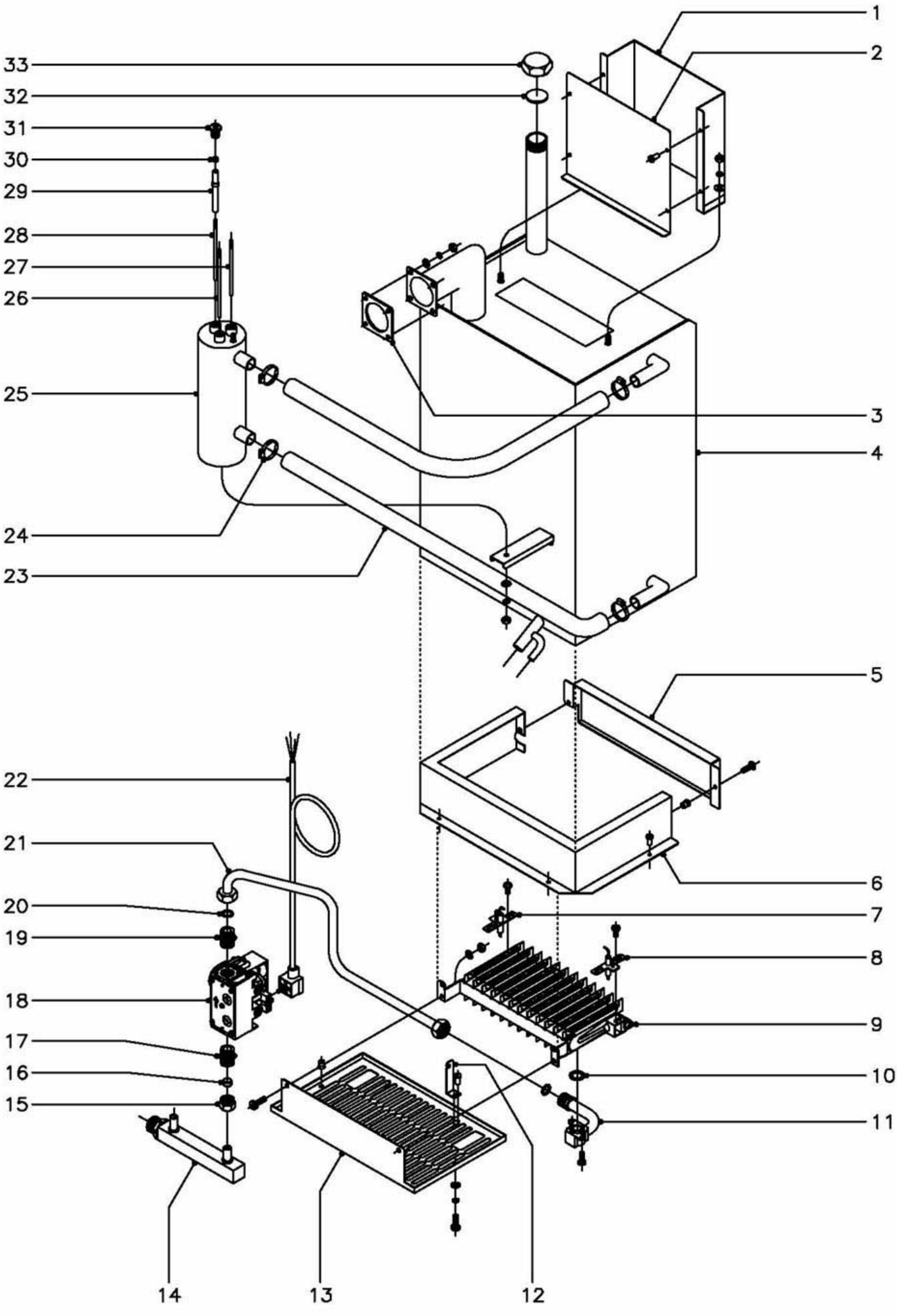

N plano	Firma	Fecha	Aparato	Lamina	
C–1090		10–2001	GENERADOR DE VAPOR HORNOS A GAS HVG–10/11 Y 10/21	6	Fagor Industrial S.Coop. FAGOR Oñate

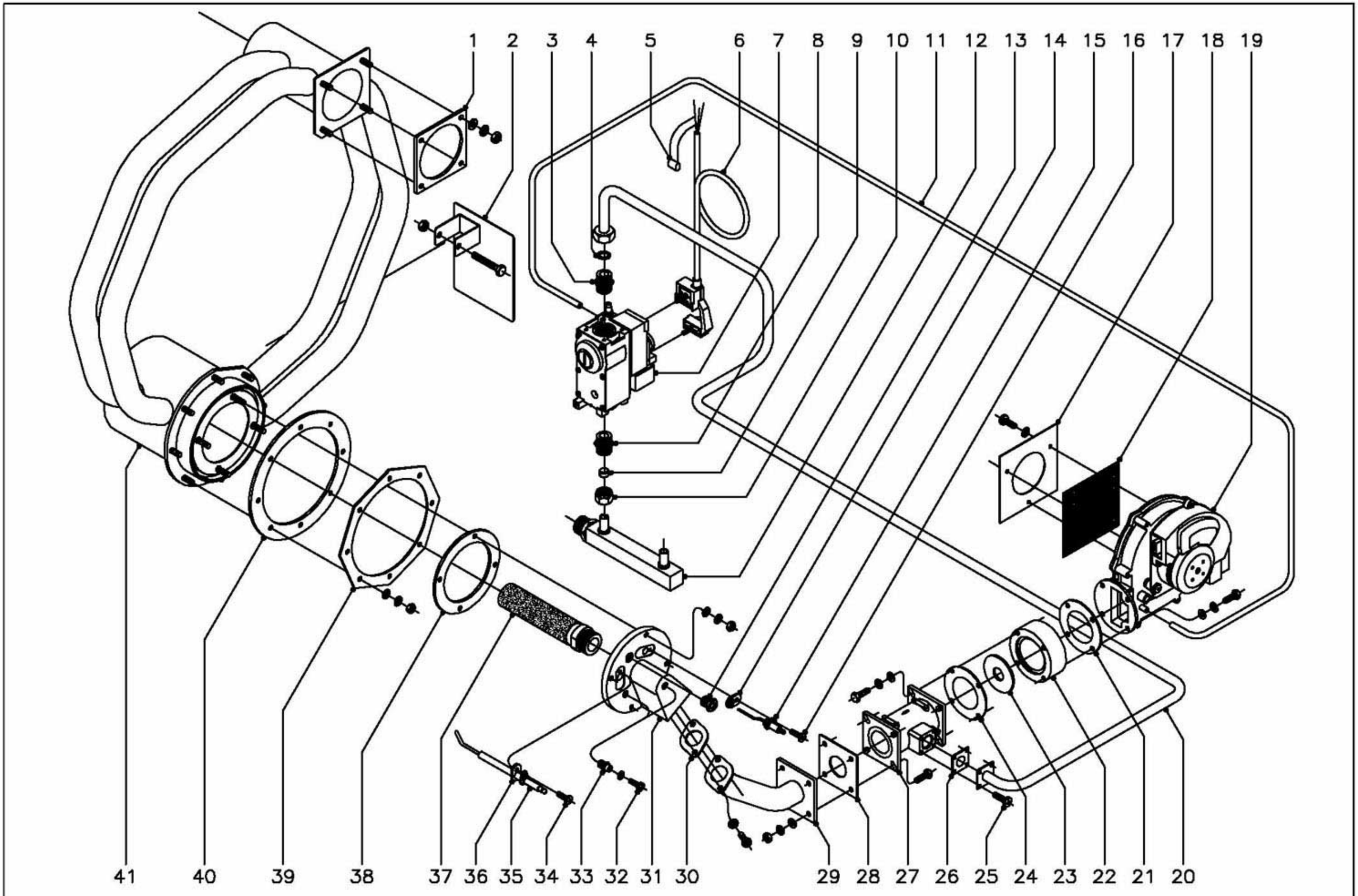

N plano	Firma	Fecha	Aparato	Lamina	
C–1093		10–2001	PARTE FUNCIONAL GAS HORNOS A GAS HVG–10/11 Y 10/21	9	Fagor Industrial S.Coop. FAGOR Oñate

MOD.	HORNOS A GAS HVG	ZONA	PIEZAS ESPECIFICAS PARA LOS DISTINTOS GASES (B.P. Y G.N.) Y DISTINTAS FRECUENCIAS (50 Y 60 Hz.)	PLANO	C-1090 C-1093

ITEM	CODIGO	DENOMINACION	TEXTO	HVG-10/11	HVG-10/21 HVG-2-10/11	HVG-10/11A	HVG-10/21A HVG-2-10/11A						NOTAS
		BUTANO - PROPANO 50 Hz.											
s/n	Z955899	Inyector Ø 0,7 (En quemador item 9)		12	12	12	12						Plano C-1090
18	Z952201	Valvula SIT-830 50 Hz. (B.P.y G.N.)		1	1	1	1						Plano C-1090
7	T115097	Valvula Honeywell 50Hz. (B.P.)		1	1	1	1						Plano C-1093
22	T115082	Arandela regulacion ventilador Ø 18		1	1	1	1						Plano C-1093
		BUTANO - PROPANO 60 Hz.											
s/n	Z955899	Inyector Ø 0,7 (En quemador item 9)		12	12	12	12						Plano C-1090
18	Z953501	Valvula SIT-830 60 Hz. (B.P.y G.N.)		1	1	1	1						Plano C-1090
7	T115100	Valvula Honeywell 60Hz. (B.P.)		1	1	1	1						Plano C-1093
22	T115082	Arandela regulacion ventilador Ø 18		1	1	1	1						Plano C-1093
		GAS NATURAL 50 Hz.											
s/n	Z956104	Inyector Ø 1,1 (En quemador item 9)		12	12	-	-						Plano C-1090
s/n	Z956109	Inyector Ø 1,2 (En quemador item 9)		-	-	12	12						Plano C-1090
18	Z952201	Valvula SIT-830 50 Hz. (B.P.y G.N.)		1	1	1	1						Plano C-1090
7	T115098	Valvula Honeywell 50Hz. (G.N.)		1	1	1	1						Plano C-1093
22	T115083	Arandela regulacion ventilador Ø 20		1	1	1	1						Plano C-1093
		GAS NATURAL 60 Hz.											
s/n	Z956104	Inyector Ø 1,1 (En quemador item 9)		12	12	12	12						Plano C-1090
18	Z953501	Valvula SIT-830 60 Hz. (B.P.y G.N.)		1	1	1	1						Plano C-1090
7	T115101	Valvula Honeywell 60Hz. (G.N.)		1	1	1	1						Plano C-1093
22	T115083	Arandela regulacion ventilador Ø 20		1	1	1	1						Plano C-1093

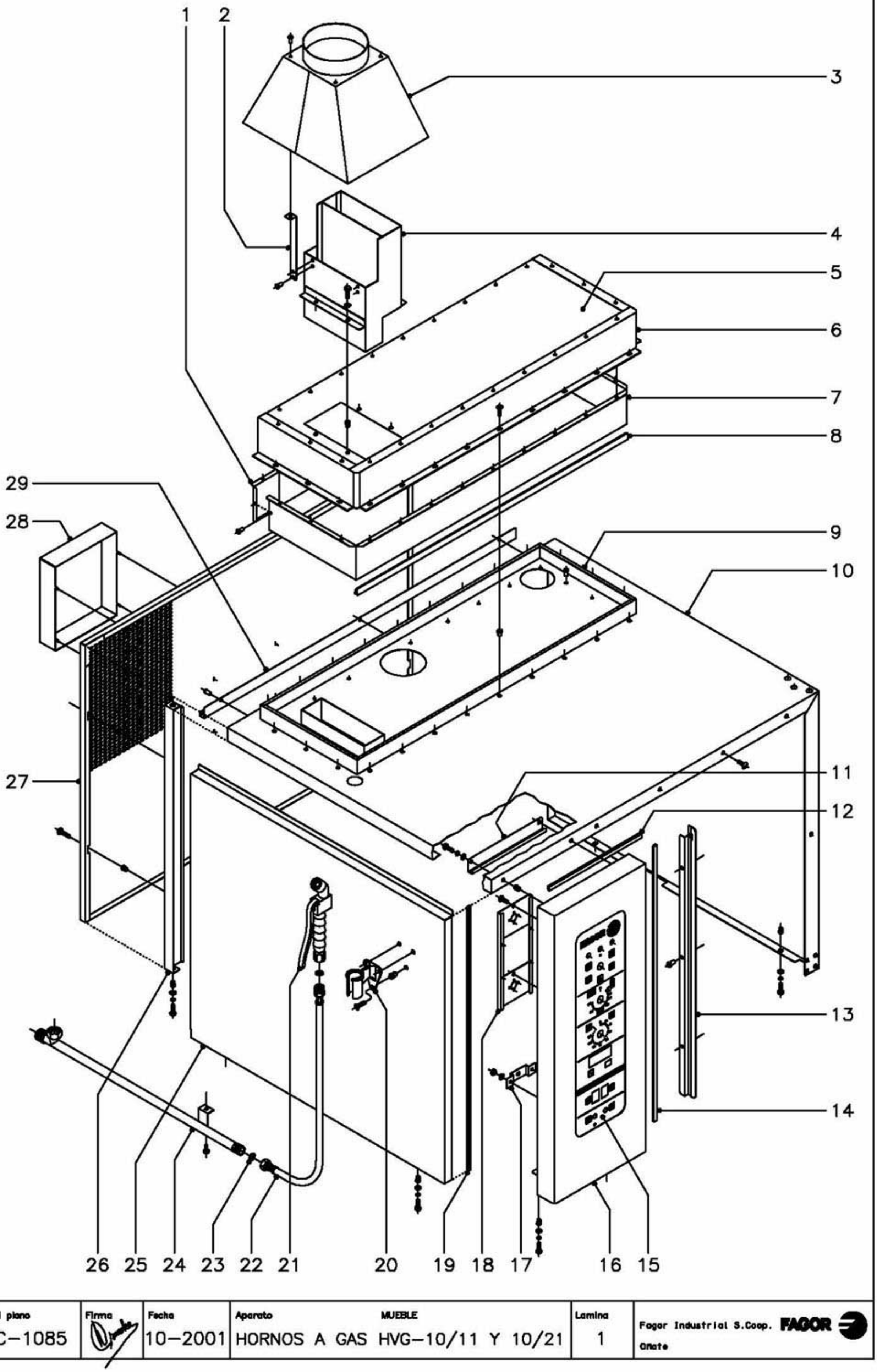

N plano	Firma	Fecha	Aparato	Lamina	
C–1085		10–2001	MUEBLE HORNOS A GAS HVG–10/11 Y 10/21	1	Fagor Industrial S.Coop. FAGOR Oñate

MOD.	HORNOS A GAS HVG HORNOS A GAS VGT (VAUBAN)	ZONA	SERIGRAFIA PORTAMANDOS (VAUBAN)	PLANO	C-1085

ITEM	CODIGO	DENOMINACION	TEXTO	HVG-10/11 VGT-10/11	HVG-10/21 VGT-10/21								NOTAS
15	T113025	Serigrafia VGT -VAUBAN		1	1								

HVG-10/11 HVG-10/21 HVG-20/11 HVG-20/21

IG	1 1a	2 — 3 2a	3 3a	4 — 5 4a	5 — 6 5a	6 6a	7 7a	8 8a	9 9a	10 10a
0			X							
1	X	X		X		X	X			
2	X	X		X			X			
3	X	X		X	X			X	X	X
4	X	X		X	X			X		X
5	X	X	X					X		

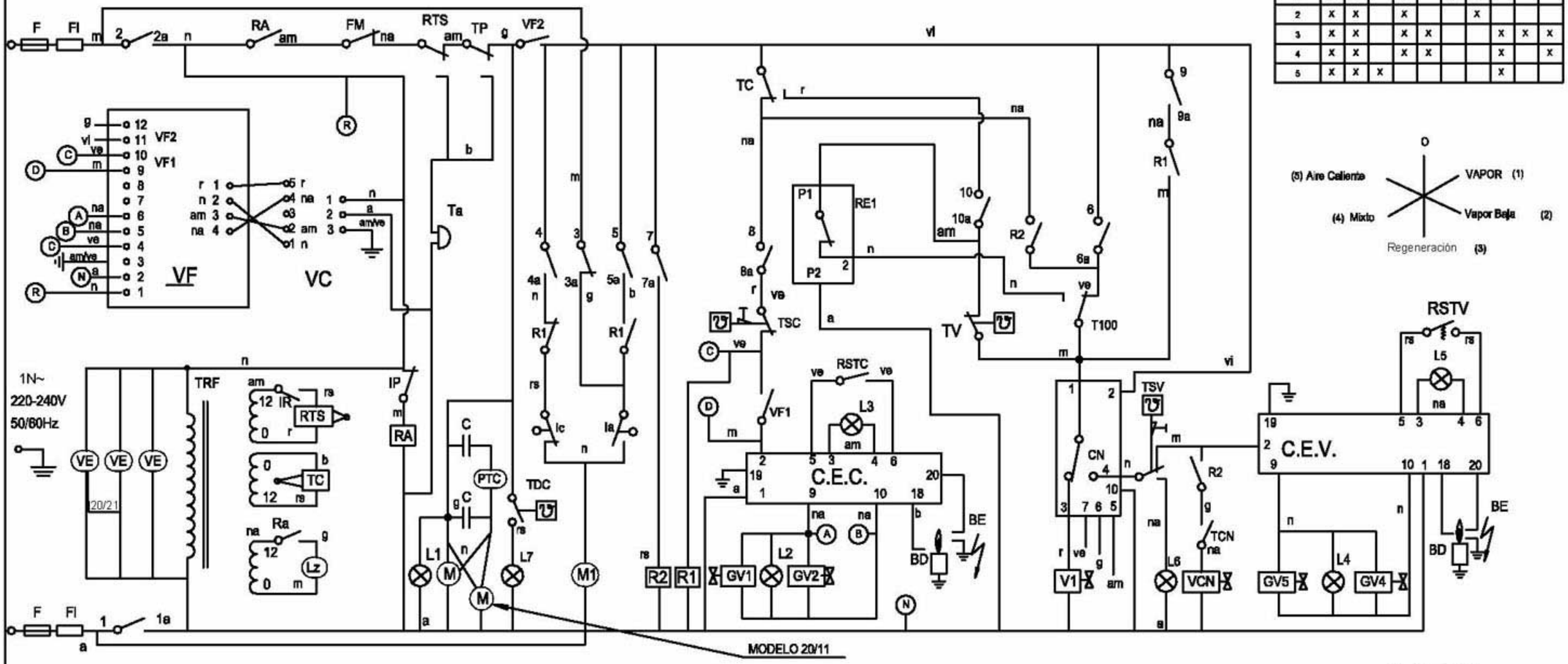

T-113031

	Esquema teorico adhesivo			T-113031		
Nº		Cant.	Material	Nº Clasificacion	Acabado	
Nº	Modificacion		Propuesta de	Fecha	Tolerancias generales	
1	Introducir VE		Maillo	16/10/2001	<5±	50–100± :
					5–25± :	>100±
					25–50± :	α±

	Firma	Fecha
Dibujado	KONTXI	22/2/01
Proyectado		
Comprobado		

FAGOR

Fagor Industrial,Koop.Elk, Mugatua

Mecanizado superficial

Escala 5

HORNO HVG

Plano numero HC-75606-01

Sustituye al Nº HC-75448

Sustituido por

Plano hau az derieke erabil az berriztu gure baimenitz gabe

ESPAÑOL

CODIGO DE COLORES:
r = rojo
a = azul
m = marron
g = gris
n = negro
b = blanco
vi = violeta
am = amarillo
na = naranja
rs = rosa
ve = verde
am/ve = amarillo verde

COMPONENTES:

BD = Bujia de detector de llama
BE = Bujia de Encendido
C = Condensador Motor
C.E.C. = Control Encendido cámara
C.E.V. = Control encendido vapor
CN = Control nivel de agua
F, F1, F2, F3 = Fusible
FI= Filtro interferencias
FM = Térmico Motor
GV1 = Electroválvula de gas cámara (Control)
GV2 = Electroválvula de gas cámara (Seguridad)
GV4 = Electroválvula de gas vapor (Control)
GV5 = Electroválvula de gas vapor (Seguridad)
Ia = Micro chimenea abierta
Ic = Micro chimenea cerrada
IG = Interruptor general
IP = Interruptor puerta
IR = Selector regulador sonda núcleo
L1 = Lámpara de funcionamiento
L2 = Lámpara calentamiento cámara
L4 = Lámpara entrada de vapor
L3 = Lámpara indicador de bloqueo cámara
L5 = Lámpara indicador de bloqueo vapor
L6 = Lámpara seguridad de vapor
L7 = Lámpara detección de cal
Lz = Luz interior cámara
M = Motor
M1 = Motor accionamiento chimenea
R2, R1, Ra = Relé Auxiliar
RE1= Regulador de energía
RSTC = Pulsador de rearme cámara
RSTV = Pulsador de rearme vapor
RTS = Regulador sonda núcleo
T100 = Termostato fijo 100°C
Ta = Timbre avisador
TC = Termostato cámara
TCN = Termostato condensación
TDC = Termostato detección de cal
TP, TMP = Temporizador
TRF, TRF1 = Transformador
TSC = Termostato seguridad cámara
TSV = Termostato seguridad de vapor
TV = Termostato de vapor
V1 = Electroválvula de agua de llenado
VC = Ventilador centrifugo premezcla
VCN = Electroválvula de agua de condensación
VE = Ventilador cuadro eléctrico
VF = Variador de frecuencia

FRANÇAIS

CODES DE COULEURS:
r = rouge
a = bleu
m = marron
g = gris
n = noir
b = blanc
vi = violet
am = jaune
na = orange
rs = rose
ve = vert
am/ve = jaune/vert

COMPOSANTS:

BD = Veilleuse de détection de flamme
BE =Veilleuse d'allumage
C = Condensateur moteur
C.E.C. = Controle d'allumage de chambre
C.E.V. = Controle d'allumage de vapeur
CN = Controle du niveau d'eau
F, F1, F2, F3 = Fusible
FI= Filtre interférences
FM =Moteur thermique
GV1 = Electrovalve de chambre gaz (controle)
GV2 = Electrovalve de chambre gaz (sécurité)
GV4 = Electrovalve de vapeur gaz (controle)
GV5 = Electrovalve de vapeur gaz (sécurité)
Ia = Micro cheminée ouverte
Ic = Micro cheminée fermée
IG = Interruptor general
IP = Interrupteur de porte
IR = Sélecteur régulateur de sonde noyau
L1 = Lampe de fonctionnement
L2 = Lampe de chauffe chambre
L4 = Lampe d'arrivée de vapeur
L3 = Lampe témoin de blocage de chambre
L5 = Lampe témoin de blocage de vapeur
L6 = Lampe de sureté de vapeur
L7 = Lampe de détection de calcaire
Lz = LumiÊre intérieure de chambre
M = Moteur
M1 = Actionnement moteur de cheminée
R2, R1, Ra = Relais auxiliaire
RE1 = Régulateur d'énergie
RSTC = Bouton de réarmement de chambre
RSTV = Bouton de réarmement de vapeur
RTS = Régulateur de sonde noyau
T100 = Thermostat fixe 100°C
Ta = Sonnerie d'alarme
TC = Thermostat de chambre
TCN = Thermostat de condensation
TDC = Thermostat de détection de calcaire
TP, TMP = Temporisateur 0-120
TRF, TRF1 = Transformador
TSC = Thermostat de sureté de chambre
TSV = Thermostat de surete de vapeur
TV = Thermostat de vapeur
V1 = Electrovalve de remplissage d'eau
VC = Ventilateur de centrifugeuse de prémélange
VCN = Electrovalve de condensation d'eau
VE = Ventilateur tableau electrique
VF = Variador de frecuencia

ENGLISH

COLOUR CODE
r = red
a = blue
m = brown
g = grey
n = black
b = white
vi = violet
am = yellow
na = orange
rs = pink
ve = green
am/ve = yellow-green

COMPONENTS:

BD = Flame detector spark plug
BE = Ignition spark plug
C = Motor condenser
C.E.C. = Cooking chamber ignition control
C.E.V. = Steam ignition control
CN = Water level control
F, F1, F2, F3 = Fusible
FI= Interference filter
FM = Motor thermal switch
Cooking chamber gas solenoid valve (control)
GV2 = Cooking chamber gas solenoid valve (safety)
GV4 = Steam gas solenoid valve (control)
GV5 = Steam gas solenoid valve (safety)
Ia = Chimney open microswitch
Ic = Chimney closed microswitch
IG = Interruptor general
IP = Door switch
IR = Core probe regulator selector
L1 = On/off lamp
L2 = Cooking chamber heating lamp
L4 = Steam inlet lamp
L3 = Cooking chamber lock indicator lamp
L5 = Steam lock indicator lamp
L6 = Steam safety lamp
L7 = Lime detection lamp
Lz = Cooking chamber interior lamp
M = Motor
M1 = Chimney drive motor
R2, R1, Ra = Ausiliary relay
RE1= Energy regulator
RSTC = Cooking chamber reset button
RSTV = Steam reset button
RTS = Core probe regulator
T100 = Fixed 100°C thermostat
Ta = Warning buzzer
TC = Cooking chamber thermostat
TCN = Condensation thermostat
TDC = Lime detection thermostat
TP, TMP = 0-120 timer
TRF, TRF1 = Transformer
TSC = Cooking chamber safety thermostat
TSV = Steam safety thermostat
TV = Steam thermostat
V1 = Water filling solenoid valve
VC = Pre-mix centrifuge fan
VCN = Condensation water solenoid valve
VE = Switchboard fan
VF = Frequency inverter

DEUTSCH

FARBENCODE
r = rot
a = blau
m = braun
g = grau
n = schwarz
b = weiss
vi = violett
am = gelb
na = orangers
rs = rosa
ve = grün
am/ve = gelb/grün

KOMPONENTEN:

BD = Zundkerze des Flammendetektors
BE = Zundkerze der Zundung
C = Motorkondensator
C.E.C. = Zundkontrolle Kammer
C.E.V. = Zundkontrolle Dampf
CN = Kontrolle Wasserstand
F, F1, F2, F3 = Fusible
FI= Interferenzefilter
FM = Thermomoter
GV1 = Electroventil Gas, Kammer (Kontrolle)
GV2 = Electroventil Gas, kammer (Sicherheit)
GV4 = Electroventil Gas, Dampf (Kontrolle)
GV5 = Electroventil Gas, Dampf (Sicherheit)
Ia = Mikroschacht geoffnet
Ic = Mikroschacht geschlossen
IG = Hauptschalter
IP = Turschalter
IR = Wahlregler Kernsonde
L1 = Funktionsleuchtanzeige
L2 = Erwarmungsleuchtanzeige Kammer
L4 = Leuchtanzeige Dampfeintritt
L3 = Leuchtanzeige Blockierung Kammer
L5 = Leuchtanzeige Blockierung Dampf
L6 = Sicherheitsleuchtanzeige Dampf
L7 = Kalkanzeige
Lz = Innenbeleuchtung Kammer
M = Motor
M1 = Motorantrieb Mikroschacht
R2, R1, Ra = Relé Auxiliar
RE1= Hilfsrelais
RSTC = Bedienungstaste Durch, Aufladung Kammer
RSTV = Bedienungstaste Durch, Aufladung Dampf
RTS = Kernsondenregler
T100 = Thermostat auf 100°C
Ta = Meldeklingel/Lautwerk
TC = Thermostat Kammer
TCN = Kondensationsthermostat
TDC = Thermostat Kalkanzeige
TP, TMP = Zeitschalter 0-120
TRF, TRF1 = Transformator
TSC = Sicherheitsthermostat Kammer
TSV = Sicherheitsthermostat Dampf
TV = Dampfthermostat
V1 = Elektroventil Wasserfullung
VC = Zentrifugallufter Vormischung
VCN = Elektroventil Kondenswasser
VE = Schalttafelventilator
VF = Frequenzwandler

ITALIANO

CODICE DEI COLORI:
r = rosso
a = azzurro
m = marrone
g = grigio
n = nero
b = bianco
vi = viola
am = giallo
na = arancione
rs = rosa
ve = verde
am/ve = giallo/verde

COMPONENTI:

BD = Candela del rilevatore di fiamma
BE = Candela d'accensione
C = Condensatore motore
C.E.C. = Controllo accensione cabina
C.E.V. = Controllo accensione vapore
CN = Controllo livello d'acqua
F, F1, F2, F3 = Fusibile
FI= Filtro interfernze
FM = Termico Motore
GV1 = Elettrovalvola gas cabina (controllo)
GV2 = Elettrovalvola gas cabina (sicurezza)
GV4 = Elettrovalvola gas vapore (controllo)
GV5 = Elettrovalvola gas vapore (Sicurezza)
Ia = Micro camino aperto
Ic = Micro camino chiuso
IG = Interruttore generale
IP = Interruttore porta
IR = Selettore regolatore sonda nucleo
L1 = Lampadina di funzionamento
L2 = Lampadina riscaldamento cabina
L4 = Lampadina ingreso vapore
L3 = Lampadina indicatore di blocco cabina
L5 = Lampadina indicatore di blocco vapore
L6 = Lampadina di sicurezza vapore
L7 = Lampadina rilevatore di calcare
Lz = Luce interna cabina
M = Motore
M1 = Motore funzionamento camino
R2,R1,Ra = Relais ausiliario
RE1= Regolatore d'energía
RSTC = Pulsante di riarmo vapore
RSTV = Regolatore sonda nucleo
RTS = Regulador Sonda Nucleo
T100 = Termostato fisso 100°C
Ta = Campanello avvisatore
TC = Termostato cabina
TCN = Termostato condensazione
TDC = Termostato rilevatore di calcare
TP, TMP = Timer 0-120
TRF, TRF1 = Transformador
TSC = Termostato sicurezza cabina
TSV = Termostato sicurezza vaspore
TV = Termostato vapore
V1 = Elettrovalvola acqua di riempimento
VC = Ventilatore centrifuga
VCN = Elettrovalvola acqua di condensazione
VE = Ventilatore quadro elettrico
VF = Variatore di frequenza

T-113028

HC-75483 -01