lamber

DSP5

Lavastoviglie
Lave-vaisselle
Dishwashers
Geschirrspüler
Lavavajillas

Ed.
03/2006

Rev. B

DSP5

PARTI DI RICAMBIO
PIECES DETACHEES
SPARE PARTS
ERSATZTEILE
REPUESTOS

CE

lamber	GRUPPO LAVAGGIO - COMPOSANTS LAVAGE WASH COMPONENTS - WASCHROHR - LAVADO	MOD. **DSP5**	TAV. **1 B** ED. 03/2006

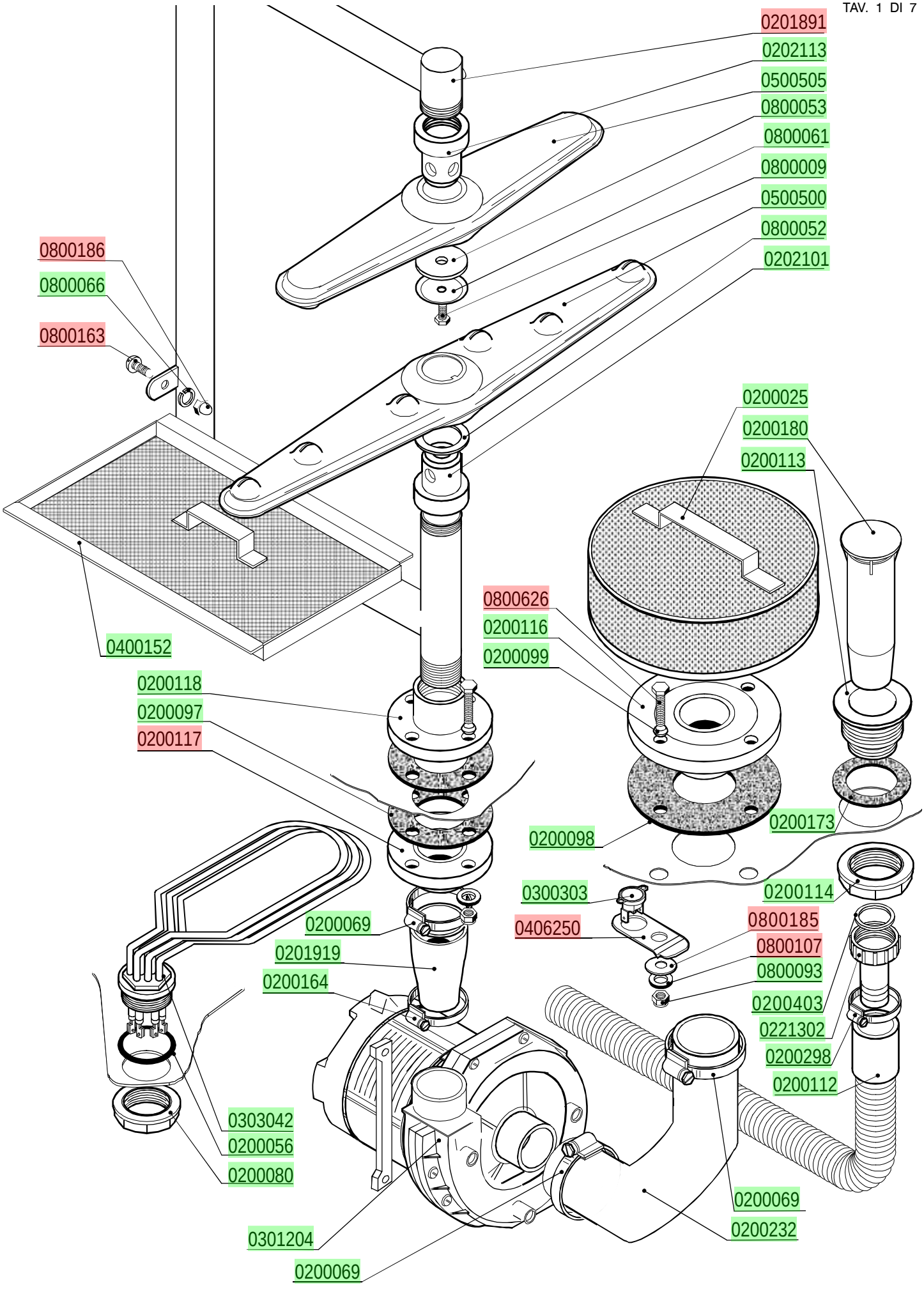

lamber	GRUPPO RISCIACQUO - COMPOSANTS RINÇAGE RINSE COMPONENTS-NACHSPÜLROHR-ENJUAGUE	MOD. **DSP5**	TAV. **2 B** ED. 03/2006

TAV. 2 DI 7

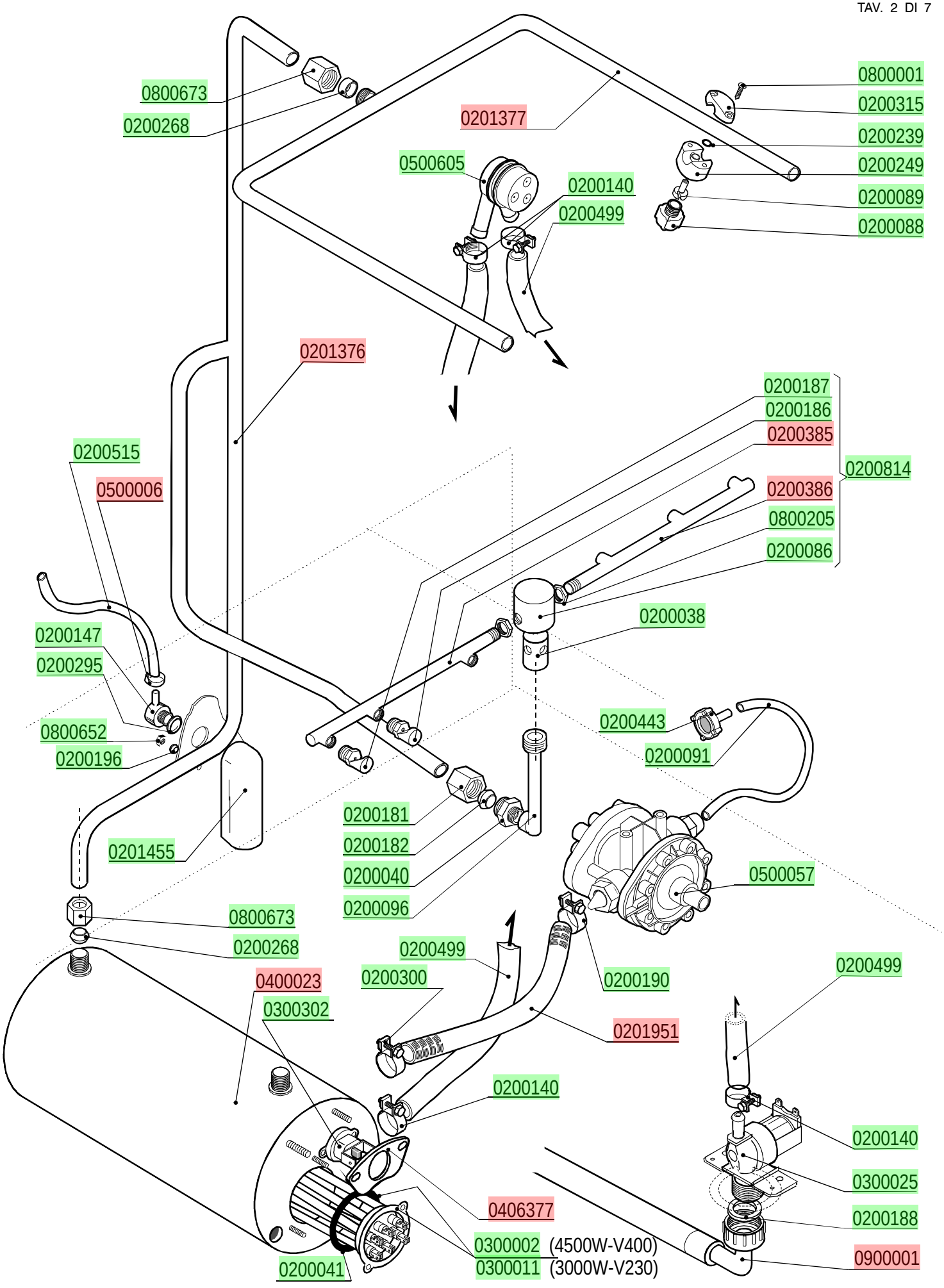

lamber	QUADRO ELETTRICO - TABLEAU ELECTRIQUE CONTROL BOX - SCHALT-TAFEL - CAJA ELÉCTRICA	MOD. **DSP5**	TAV. **3 B** ED. 03/2006

TAV. 3 DI 7

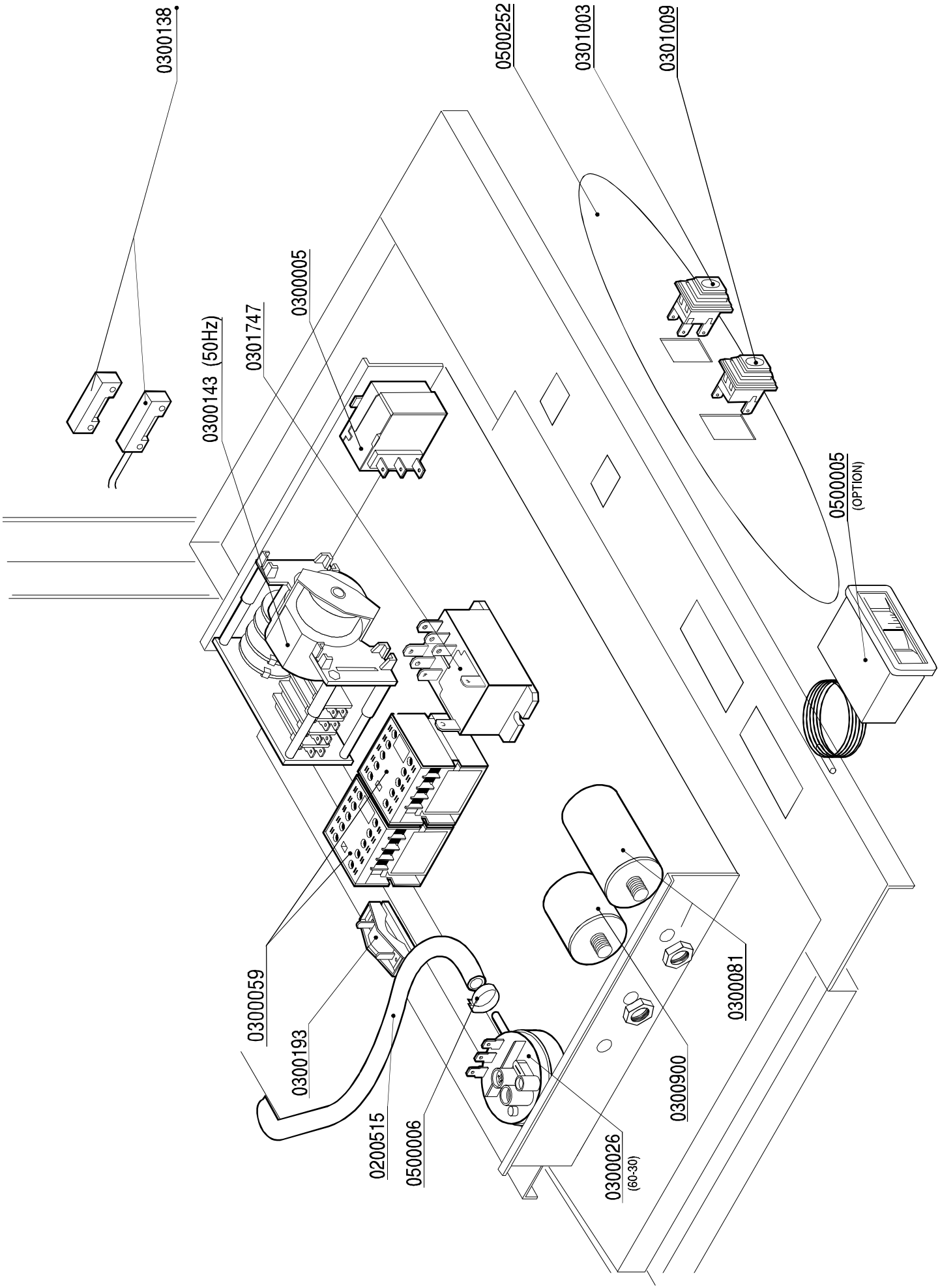

lamber	GRUPPO POMPA SCARICO - POMPE DE VIDANGE DRAIN PUMPE PARTS - ABLAUFPUMPE BOMBA DESAGUE	MOD. **DSP5**	TAV. **4 B** ED. 03/2006

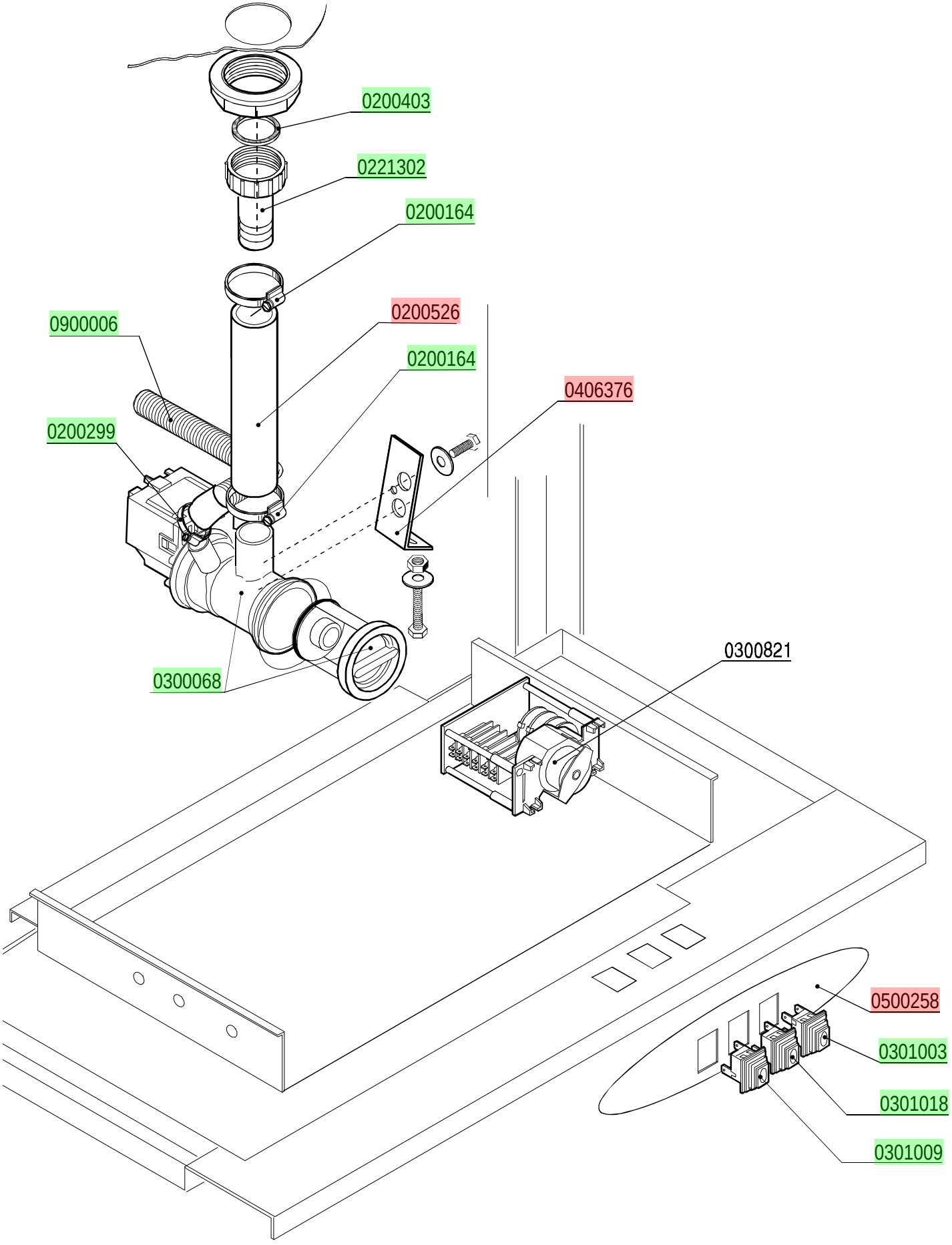

lamber	GRUPPO SOLLEVAMENTO - GROUPE SOULEVEMENT LIFTING COMPONENTS - HÖHENTRIEB GRUPO LEVANTAMIENTO	MOD. **DSP5**	TAV. **5 B** ED. 03/2006

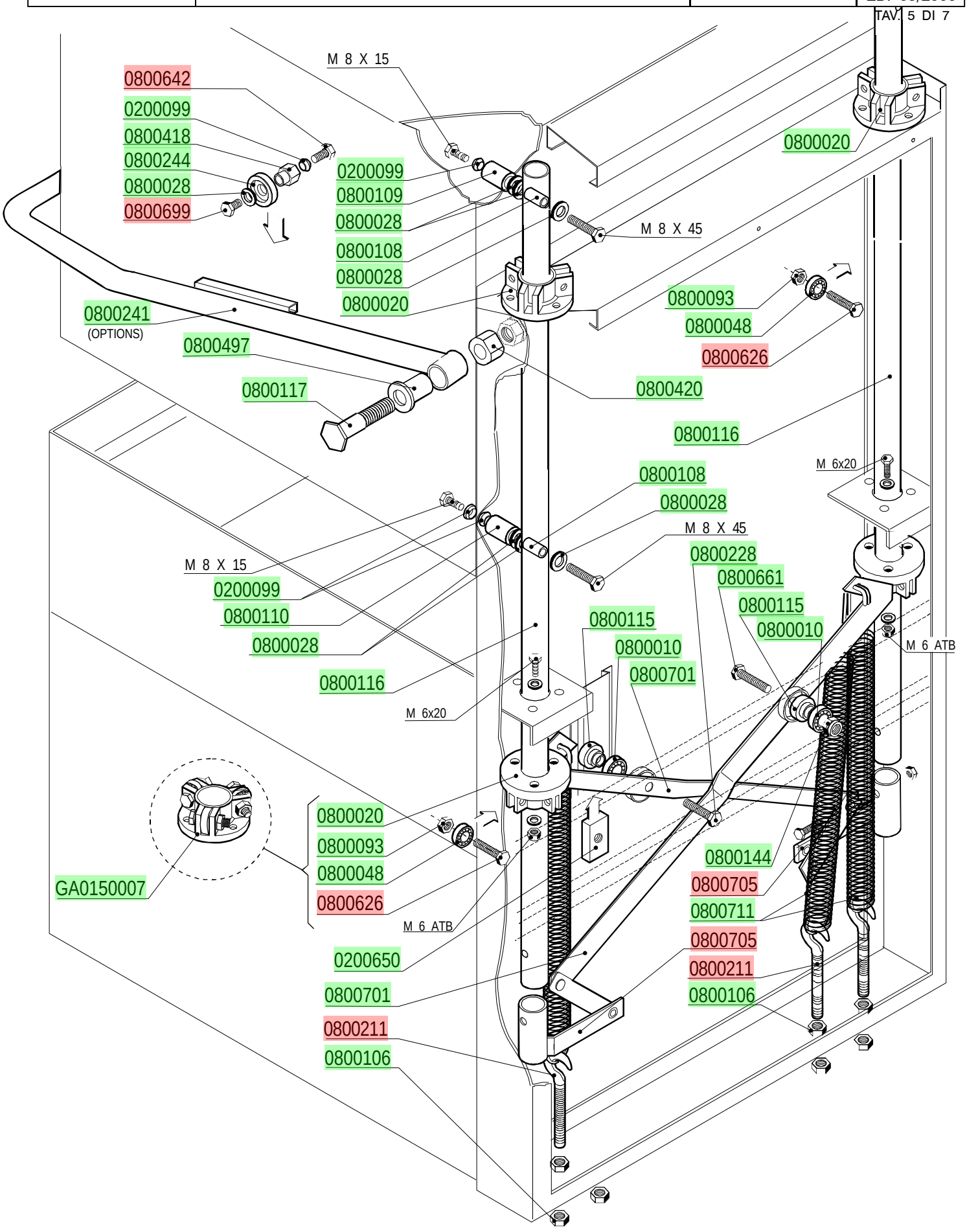

lamber	CARROZZERIA - CARROSSERIE HOOD - KARROSSERIE - CARROCERÍA	MOD. **DSP5**	TAV. **6 B** ED. 03/2006

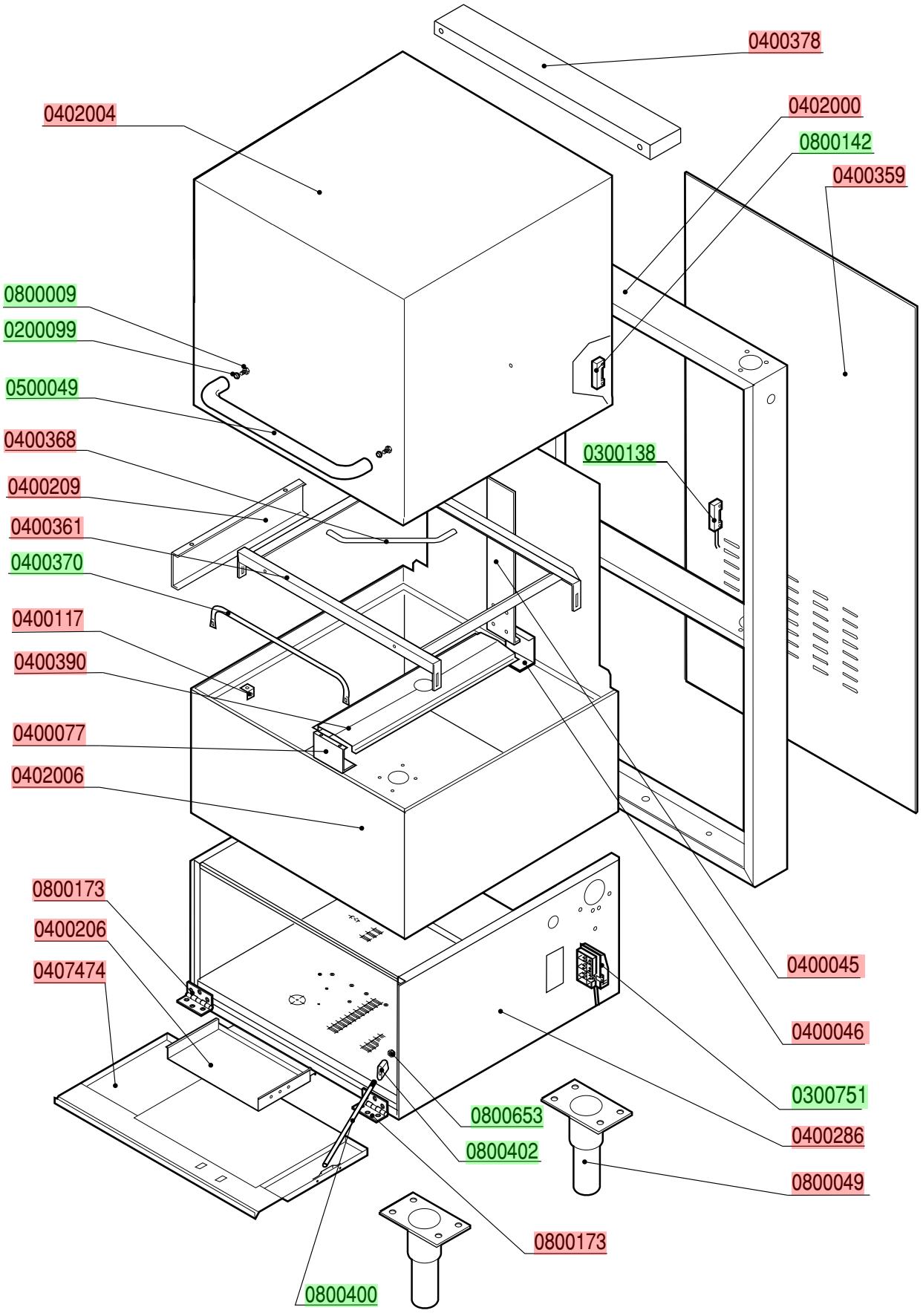

lamber	DOSATORE DETERSIVO - DOSEUR DE PRODUIT LESSIVIEL DETERGENT PUMP - WASCHMITTELDOSIERGERÄT DOSIFICADOR LAVADO	MOD. **DSP5**	TAV. **7 B** ED. 03/2006

TAV. 7 DI 7

