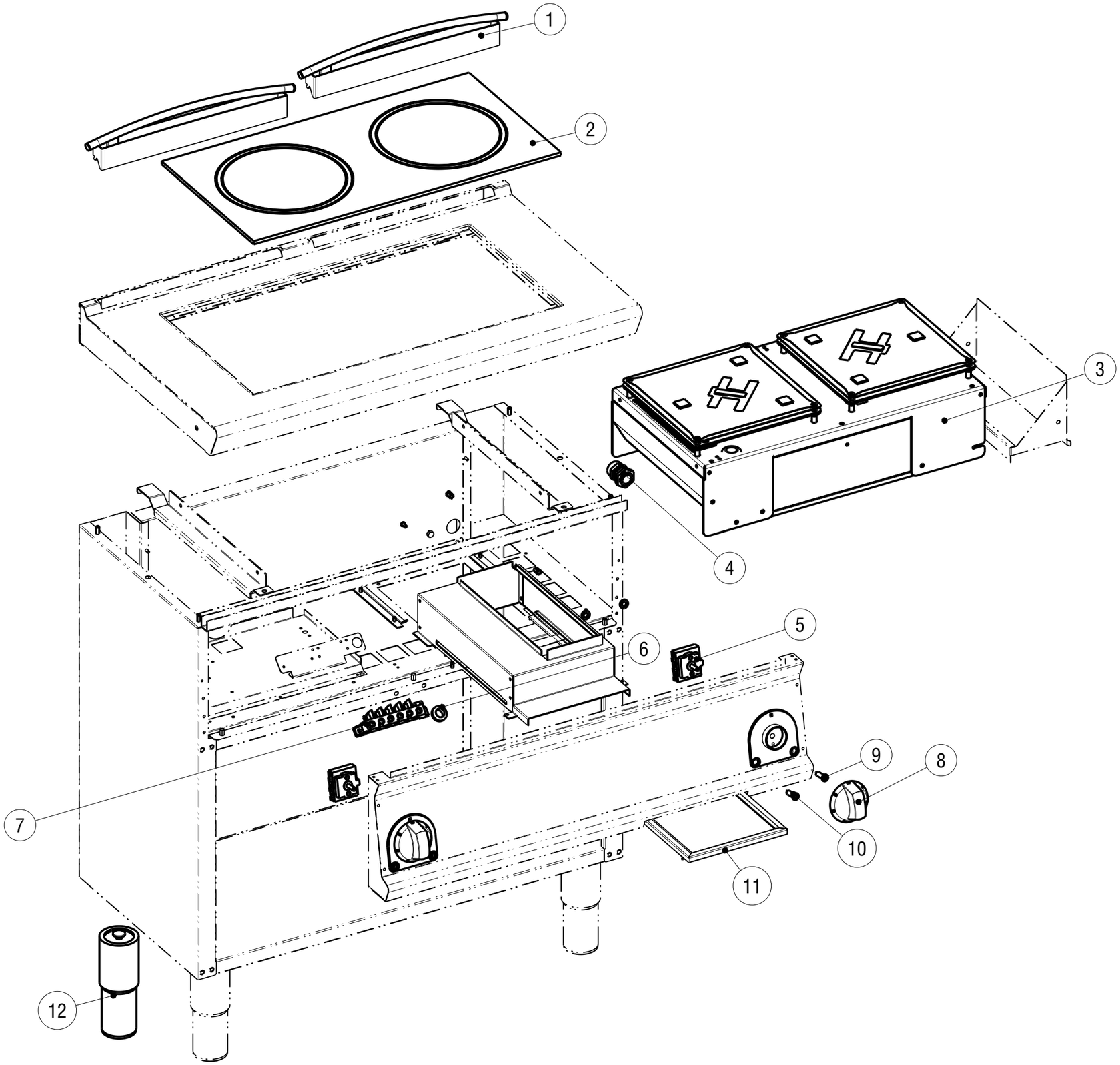

Data stampa | Print date	Foglio | Sheet	Formato | Format	Scala | Scale	Modelli | Models	Codice | Code
07.01.16	1/1	A3	0.150	PINM8E_	5415.890.00

CODICI RICAMBIO PER FINITO / SPARE PARTS FOR THE FINISHED PRODUCT

Aggiornato al/Updated to 27/11/17

Artic./Item	Descrizione/Description	Modello/Model
716117	**PIANO COTTURA ELETTRICO INDUZIONE 2 ZONESU VANO APERTO** **FREESTANDING 2 ZONES ELECTRIC INDUCTION COOK TOP**	**PINM8FE7**

Cons./Recom.	Pos./Posit.	Ricambio/Replacement			Prezzo/Price List
	01	RC02309000	CAMINO PINM8E_	GLASS-CERAMIC SURFACE W/SEALING GLUE	
	02	RC02310000	VETRO SERIGRAFATO PIN35_E7 C/SIGILL.	GLASS-CERAMIC SURFACE W/SEALING GLUE	
	03	RC02311000	GENERATORE INDUTTORE 2X3.5KW	GLASS-CERAMIC SURFACE W/SEALING GLUE	
	04	RC01055000	PRESSACAVO PG21 CON DADO	CABLE GLAND WITH NUT	9,16
	05	RC02312000	COMANDO LIN INDUTTORE	GLASS-CERAMIC SURFACE W/SEALING GLUE	
	06	RC00018000	PASSACAVO OVA 304	CABLE GLAND OVA 304	3,97
	07	RC00194000	MORSETTIERA FV 122 B	CONNECTING BLOCK	9,16
	08	RC01877000	MANOPOLA ELETTRICA 0-6+INF NERA	BLACK KNOB	8,44
	09	RC02313000	LAMPADA GENERATORE ROSSA	GLASS-CERAMIC SURFACE W/SEALING GLUE	
	10	RC02314000	LAMPADA GENERATORE VERDE	GLASS-CERAMIC SURFACE W/SEALING GLUE	
	11	RC02315000	FILTRO INDUZIONE PNM8E_	GLASS-CERAMIC SURFACE W/SEALING GLUE	
	12	RC01602000	PIEDE 1"3/4 H250	FOOT	18,98

L'azienda si riserva il diritto di apportare ulteriori aggiornamenti senza preavviso. / The data may be updated without prior warning