DESPIECE TECNICO

Cocinas a Gas
Gas Ranges
Fourneaux à Gaz
Gasherde
Cucine a gas

Gama 900

Modelos:

CG9-51 L
CG9-51 R
CG9-51 CL
CG9-51 CR

Mayo 2001 May

FAGOR

Fagor Industrial

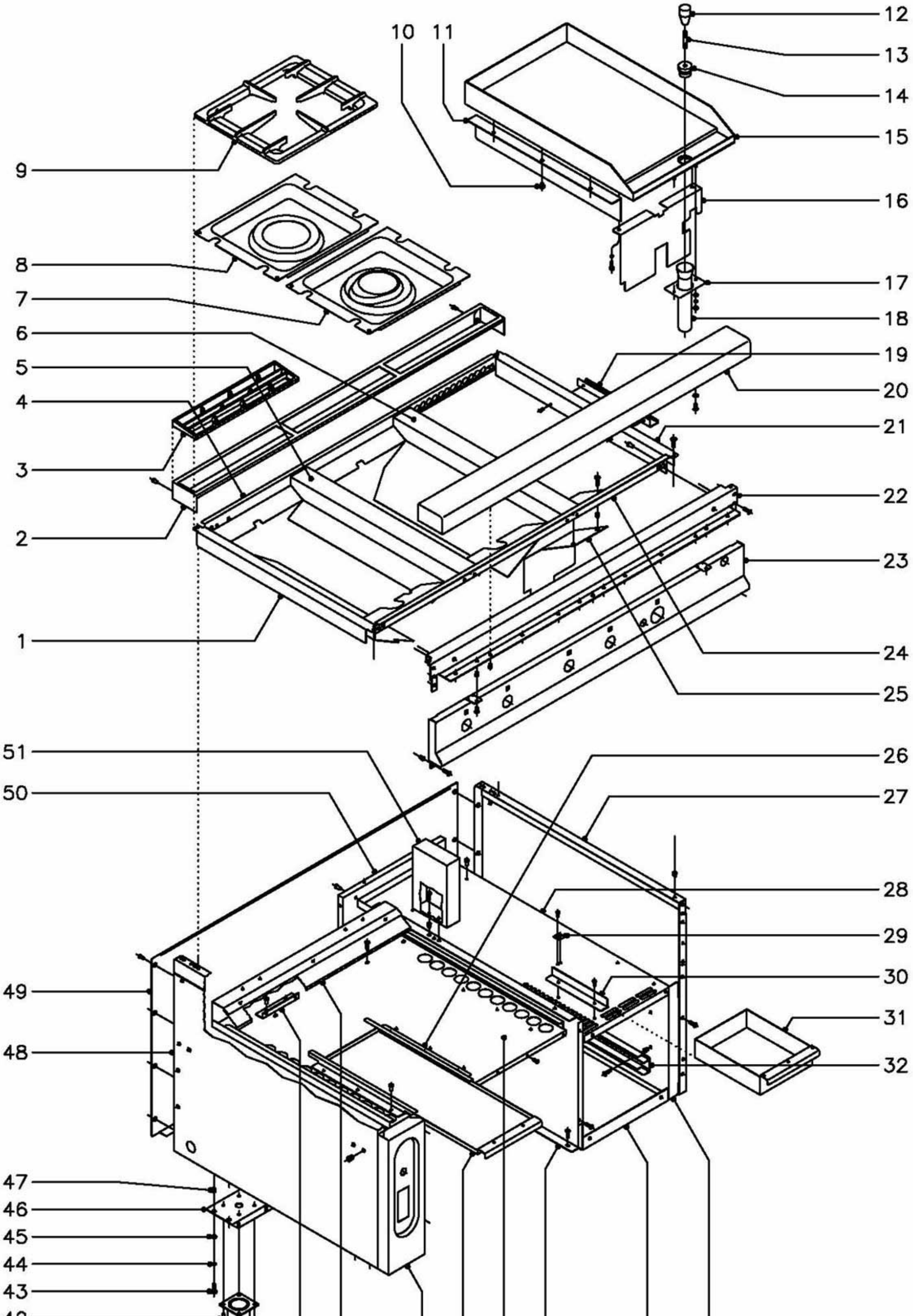

N plano	Firma	Fecha	Aparato	Lamina	
C–1028		5–2001	MUEBLE COCINA CG9–51	1	Fagor Industrial S.Coop. FAGOR Oñate

MOD.	COCINA	ZONA	MUEBLE	PLANO	C-1028

ITEM	CODIGO	DENOMINACION	TEXTO	CG9-51									NOTAS
1	U565451	Lateral izquierdo de mesa		1									
	Q152004	Tornillo aplastado M-5x13		2									
	Q221342	Remache exagonal M-5		2									
	Q419005	Remache tubular Ø 4x8		4									
2	R205430	Soporte embellecedor 1 1/2 M.		1									
3	R205425	Embellecedor de chimenea		3									
4	U845401	Posterior interior de mesa		1									
5	U565454	Central de mesa		1									
	Q419005	Remache tubular Ø 4x8		6									
6	U845403	Central derecho de mesa		1									
	Q419005	Remache tubular Ø 4x8		6									
7	U505408	Vertedero 4000		2									
8	U505409	Vertedero 6000, 8000 y 10000		2									
9	U565403	Parrilla		4									
10	R165414	Apoyo lateral		6									
11	R152611	Liston lateral		2									
12	S116122	Mando pomo		1									(SOLO CROMODURO)
13	R619913	Alargadera		1									(SOLO CROMODURO)
14	R619912	Tapon rebosadero		1									(SOLO CROMODURO)
15	R155435	Plancha lisa		1									
15	R155438	Plancha lisa cromo duro		1									
15	R155437	Plancha rayada		1									
15	R155439	Plancha rayada cromo duro		1									
16	R152613	Liston cubierta grifos		1									
	Q262040	Arandela muelle A-6		2									
	Q012042	Tornillo exagonal M-6x15		2									
17	R152607	Soporte tubo desagüe		1									
	Q302022	Arandela plana Ø 16x6x1,2		2									
	Q262040	Arandela muelle A-6		2									

MOD.	COCINA	ZONA	MUEBLE	PLANO	C-1028

ITEM	CODIGO	DENOMINACION	TEXTO	CG9-51									NOTAS
	Q162040	Tuerca exagonal M-6		2									
18	R155010	Tubo desagüe		1									
19	R152601	Tirante lateral		1									
	Q419005	Remache tubular Ø 4x8		2									
20	U585451	Anterior de mesa 1 1/2		1									
	Q221342	Remache exagonal M-5		3									
	Q152004	Tornillo aplastado M-5x13		3									
21	R152807	Lateral de mesa		1									
	Q152004	Tornillo aplastado M-5x13		2									
	Q221342	Remache exagonal M-5		2									
	Q419005	Remache tubular Ø 4x8		4									
22	U582655	Escuadra amarre anterior mesa		1									
	Q152004	Tornillo aplastado M-5x13		6									
	Q221342	Remache exagonal M-5		6									
23	U842800	Panel portamandos para B.P.y G.N.)		1									
23	U842802	Panel portamandos para G.V.)		1									
	Q152004	Tornillo aplastado M-5x13		4									
	Q221342	Remache exagonal M-5		4									
24	U845402	Anterior interior de mesa		1									
25	U842607	Chapa proteccion termostato		1									
	Q221342	Remache exagonal M-5		2									
	Q152004	Tornillo aplastado M-5x13		2									
26	U562640	Guia bandejas		4									
	Q419005	Remache tubular Ø 4x8		12									
27	X162811	Panel lateral derecho		1									
28	U842605	Techo lateral		1									
	Q419005	Remache tubular Ø 4x8		3									
29	R202607	Escuadra tope caja		1									
	Q419005	Remache tubular Ø 4x8		2									

MOD.	COCINA	ZONA	MUEBLE	PLANO	C-1028

ITEM	CODIGO	DENOMINACION	TEXTO	CG9-51									NOTAS
30	R612702	Guia recogegrasas		2									
	Q419005	Remache tubular Ø 4x8		4									
31	R152608	Caja recogegrasas		1									
32	U582665	Guia para bandejas 1/1		4									
	Q152004	Tornillo aplastado M-5x13		12									
	Q221342	Remache exagonal M-5		12									
33	U842601	Panel lateral interior derecho		1									
	Q152004	Tornillo aplastado M-5x13		2									
	Q221342	Remache exagonal M-5		2									
34	U842602	Base interior lateral		1									
	Q419005	Remache tubular Ø 4x8		4									
35	U582656	Panel lateral interior izquierdo		1									
	Q152004	Tornillo aplastado M-5x13		2									
	Q221342	Remache exagonal M-5		2									
36	U562651	Base de bandejas		1									
	Q419005	Remache tubular Ø 4x8		3									
	Q152004	Tornillo aplastado M-5x13		2									
37	U722604	Bandeja recogegrasas		2									
38	U562854	Portamandos lateral		1									
	Q152004	Tornillo aplastado M-5x13		2									
39	U562652	Suplemento base bandejas		1									
	Q419005	Remache tubular Ø 4x8		3									
40	U325611	Escuadra tope bandejas		2									
	Q419005	Remache tubular Ø 4x8		4									
41	X260150	Pata regulable		4									
42	Q411304	Remache avibulb Ø 4,8		16									
43	Q012043	Tornillo exagonal M-6x20		8									
44	Q262040	Arandela muelle A-6		8									
45	Q302022	Arandela plana Ø 16xØ6x1,2		8									

MOD.	COCINA	ZONA	MUEBLE	PLANO	C-1028

ITEM	CODIGO	DENOMINACION	TEXTO	CG9-51									NOTAS
46	U582670	Liston soporte patas		2									
47	Q221343	Remache exagonal M-6		8									
48	X162810	Panel lateral izquierdo		1									
49	U582852	Panel posterior 1 1/2 M.		1									
	Q419005	Remache tubular Ø 4x8		8									
50	U842600	Panel interior posterior		1									
	Q419005	Remache tubular Ø 4x8		5									
51	U842606	Poste posterior central		1									
	Q152004	Tornillo aplastado M-5x13		2									
	Q221342	Remache exagonal M-5		2									

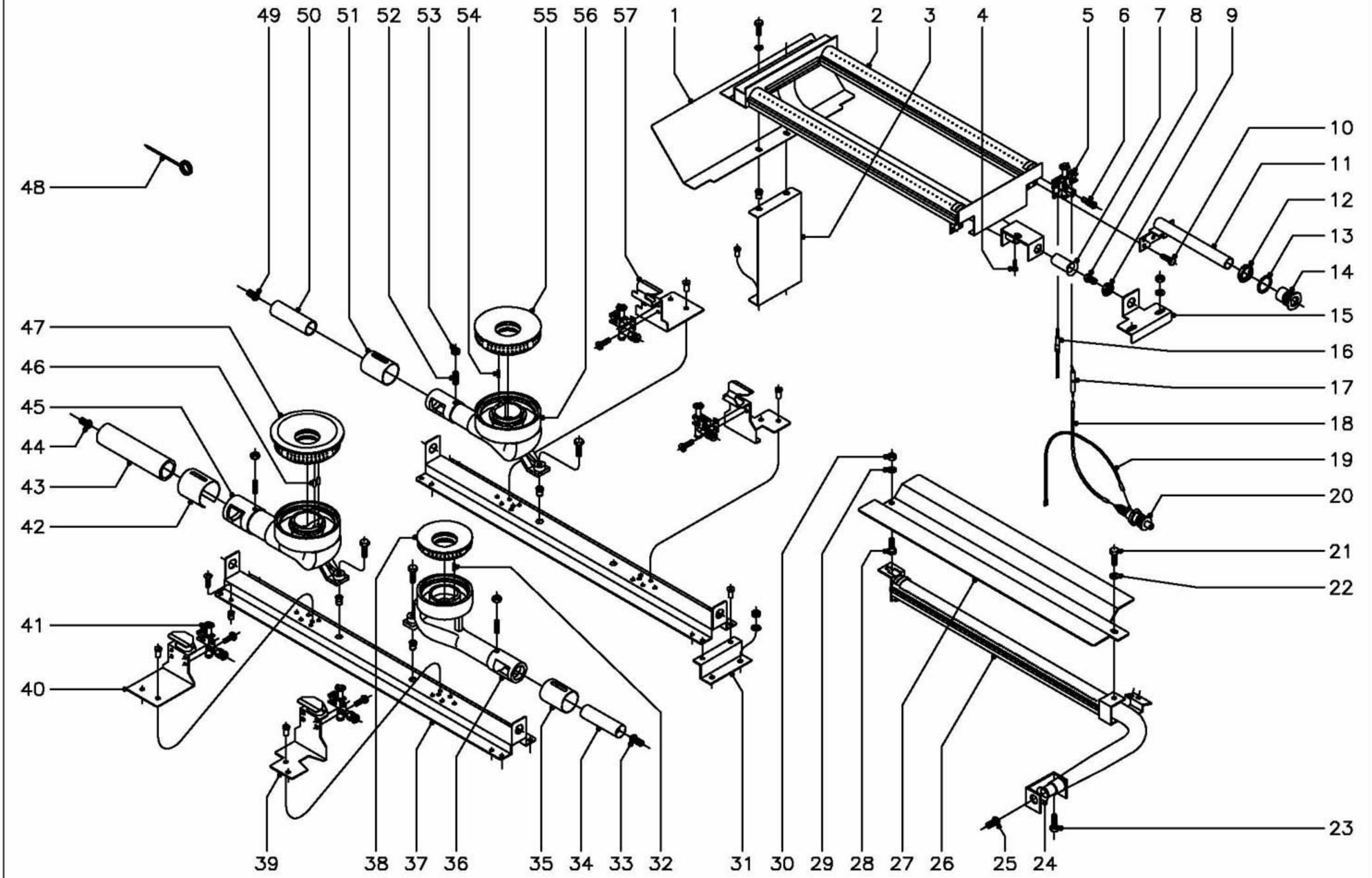

N plano	Firma	Fecha	Aparato	Lamina	
C–1029		5–2001	QUEMADORES COCINA CG9–51	2	Fagor Industrial S.Coop. FAGOR Onate

MOD.	COCINA	ZONA	QUEMADORES	PLANO	C-1029

ITEM	CODIGO	DENOMINACION	TEXTO	CG9-51									NOTAS
1	R152610	Conduccion de humos		1									
2	R635700	Quemador fry-top		1									
	Q012031	Tornillo exagonal M-5x10		2									
	Q302022	Arandela plana Ø 16xØ 6x1,2		2									
	Q221342	Remache exagonal M-5		2									
3	R162603	Soporte quemador		1									
	Q419005	Remache tubular Ø 4x8		2									
4	Q012042	Tornillo exagonal M-6x15		1									
5	U322118	Piloto completo		1									
	U442138	Inyector piloto Ø 0,25 (B.P.y G.V.)		1									Regular para G.V.
	U442137	Inyector piloto Ø 0,40 (Gas Natural)		1									
6	U134323	Racord con bicono Ø 6		1									
7	U325707	Regulador de aire		1									
8	U112401	Tobera Ø 1,55 (But.-Prop.)		1									
8	9105100	Tobera Ø 1,50 (But.-Prop.) Cromod.		1									(SOLO CROMODURO)
8	1011600	Tobera Ø 2,25 (Gas Natural)		1									
8	U262400	Tobera Ø 2,15 (Gas Natural)Cromo		1									(SOLO CROMODURO)
9	Q223019	Tuerca exagonal 3/8		1									
10	Q012031	Tornillo exagonal M-5x10		2									
11	R165011	Tubo de encendido		1									
12	Q221324	Tuerca exagonal 3/4"		1									
13	Q306027	Arandela junta Ø 33,8xØ27x1,5		1									
14	S112804	Embellecedor tubo encendido		1									
15	U845007	Escuadra amarre quemador		1									
	Q302022	Arandela plana Ø 16xØ 6x1,2		2									
	Q162040	Tuerca exagonal M-6		2									
16	U562130	Termopar L = 850		1									
17	X012101	Bujia de encendido		1									
18	U323030	Cable bujia a piezoelectrico		1									

MOD.	COCINA	ZONA	QUEMADORES	PLANO	C-1029

ITEM	CODIGO	DENOMINACION	TEXTO	CG9-51									NOTAS
19	U333003	Cable masa a piezoelectrico		1									
20	S113034	Piezoelectrico		1									
21	Q012041	Tornillo exagonal M-6x10		1									
22	Q302022	Arandela plana Ø 16xØ 6x1,2		1									
23	Q012031	Tornillo exagonal M-5x10		1									
24	U325707	Regulador de aire horno		1									
25	U052401	Tobera Ø 1,45 (B. P.) Horno		1									
25	1011600	Tobera Ø 2,25 (G. N.) Horno		1									
25	9424600	Tobera Ø 4,23 (G. V.) Horno		1									
26	U745700	Quemador horno		1									
27	U745705	Difusor quemador horno		1									
28	R252624	Piton soporte		1									
29	Q302022	Arandela plana Ø 16xØ 6x1,2		1									
30	Q162040	Tuerca exagonal M-6		1									
31	U562655	Escuadra soporte liston		2									
	Q302022	Arandela plana Ø 16xØ 6x1,2		4									
	Q162040	Tuerca exagonal M-6		4									
32	Q371026	Manguito Ø 4x14		2									
33	U122407	Tobera Ø 1,05 (B. P.) 4000		2									
33	9105100	Tobera Ø 1,50 (G. N.) 4000		2									
33	R302401	Tobera Ø 2,90 (G. V.) 4000		2									
34	U125720	Venturi quemador 4000		2									
35	U265702	Regulador de aire 4000		2									
36	U445730	Cuerpo quemador 4000		2									
37	U562654	Liston amarre quemadores		2									
	Q419005	Remache tubular Ø 4x8		4									
	Q152004	Tornillo aplastado M-5x13		4									
	Q221342	Remache exagonal M-5		4									
38	U445731	Quemador 4000		2									

MOD.	COCINA	ZONA	QUEMADORES	PLANO	C-1029

ITEM	CODIGO	DENOMINACION	TEXTO	CG9-51									NOTAS
39	U505440	Soporte piloto 4000		2									
	Q419005	Remache tubular Ø 4x8		4									
40	U445441	Soporte piloto 8000 y 10500		1									
	Q419005	Remache tubular Ø 4x8		2									
41	U442134	Conjunto piloto mesa		4									
	U442138	Inyector piloto Ø 0,25 (B.P.y G.V.)		1									Regular para G.V.
	U442137	Inyector piloto Ø 0,40 (Gas Natural)		1									
	Q032021	Tornillo alomado M-4x10		8									
42	U235704	Regulador de aire 10500		1									
43	U235702	Venturi quemador 10500		1									
44	U112401	Tobera Ø 1,55 (B. P.) 10500		1									
44	R275050	Tobera Ø 2,35 (G. N.) 10500		1									
44	U192402	Tobera Ø 4,90 (G. V.) 10500		1									
45	U235700	Cuerpo quemador 10500		1									
46	Q371028	Manguito Ø 3x14		2									
47	U235701	Quemador 10500		1									
48	0623500	Aguja limpieza quemadores		1									
49	0631000	Tobera Ø 1,40 (B. P.) 8000		1									
49	R614500	Tobera Ø 2,00 (G. N.) 8000		1									
49	U262401	Tobera Ø 4,10 (G. V.) 8000		1									
50	U565700	Venturi quemador 8000		1									
51	U265702	Regulador de aire 8000		1									
52	Q131542	Varilla roscada M-6x15		4									
53	Q162040	Tuerca exagonal M-6		4									
54	Q371026	Manguito Ø 4x14		1									
55	U135702	Quemador 8000		1									
56	U565701	Cuerpo quemador 8000		1									
	Q012044	Tornillo exagonal M-6x25		4									Amarre quemadores a liston
	Q221343	Remache exagonal M-6		4									Amarre quemadores a liston

MOD.	COCINA	ZONA	QUEMADORES	PLANO	C-1029

ITEM	CODIGO	DENOMINACION	TEXTO	CG9-51									NOTAS
57	U445441	Soporte piloto 8000 y 10500		1									
	Q419005	Remache tubular Ø 4x8		2									

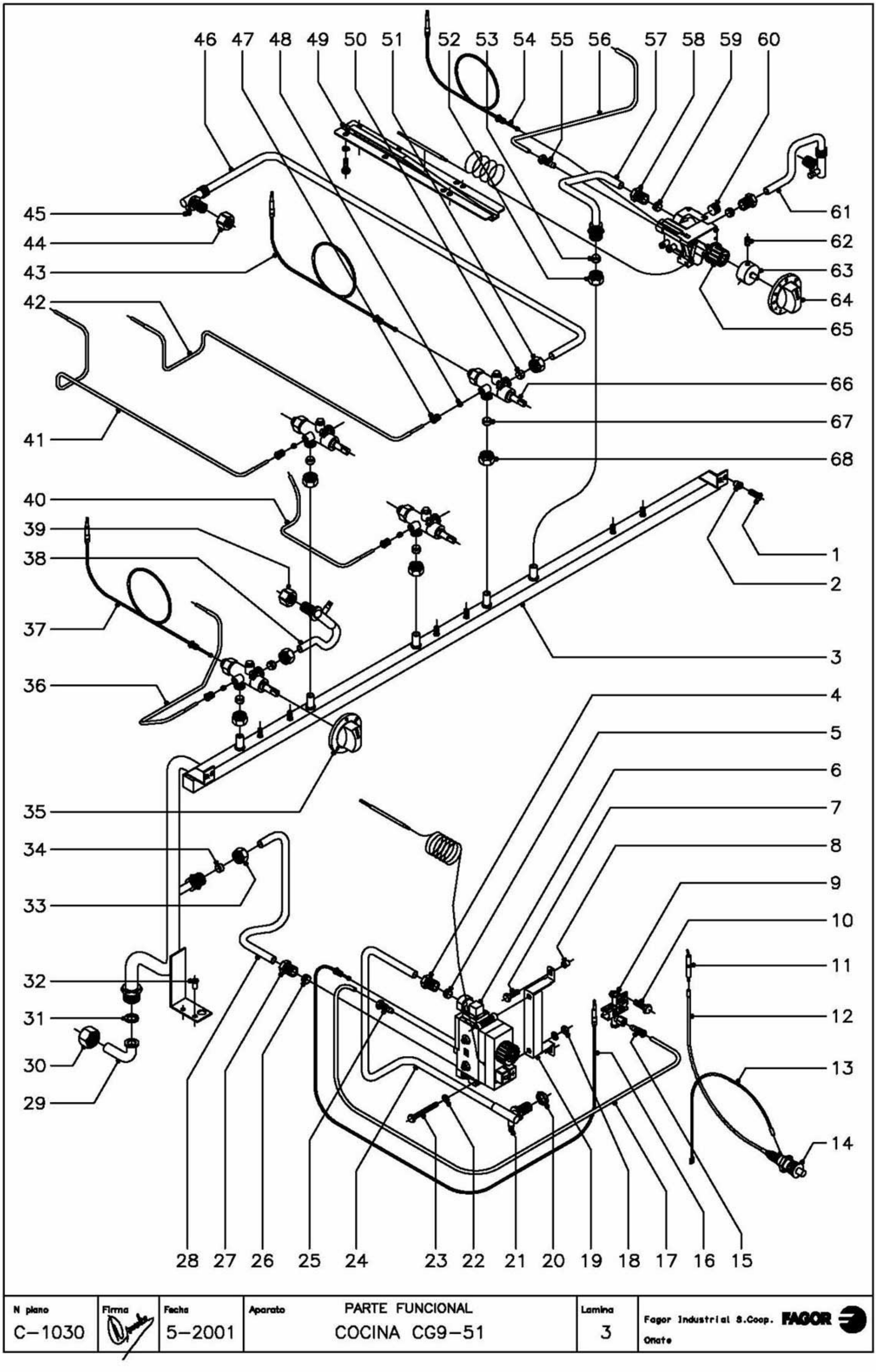

N plano	Firma	Fecha	Aparato		Lamina	
C–1030		5–2001	PARTE FUNCIONAL COCINA CG9–51		3	Fagor Industrial S.Coop. FAGOR Oñate

MOD.	COCINA	ZONA	PARTE FUNCIONAL GAS	PLANO	C-1030

ITEM	CODIGO	DENOMINACION	TEXTO	CG9-51									NOTAS
1	Q152004	Tornillo aplastado M-5x13		2									
2	Q221342	Remache exagonal M-5		2									
3	U845000	Tubo distribuidor general		1									
4	U264310	Manguito 3/8		1									
5	U055043	Bicono Ø 12		1									
6	U264315	Valvula minisit completa		1									
	U134324	Cuerpo valvula		1									
	U134317	Mando negro		1									
	U134318	Cubierta		1									
	U264300	Racord 3/8"		2									
	Q031322	Tornillo alomado M-4x15		8									
	Q307041	Junta torica Ø 25,4xØ 20,2xØ 2,6		2									
	U264398	Bulbo termostato horno		1									
	U264399	Grupo electromagnetico		1									
7	Q012032	Tornillo exagonal M-5x15		2									
8	Q221304	Remache redondo M-5		2									
9	U322118	Piloto completo		1									
	U442138	Inyector piloto Ø 0,25 (B.P.y G.V.)		1									Regular para G.V.
	U442137	Inyector piloto Ø 0,40 (Gas Natural)		1									
10	Q012031	Tornillo exagonal M-5x10		2									
11	X012101	Bujia de encendido		1									
12	U323030	Cable bujia a piezoelectrico		1									
13	U333003	Cable masa a piezoelectrico		1									
14	S113034	Piezoelectrico		1									
15	U134323	Racord con bicono Ø 6		1									
16	U562130	Termopar L=850		1									
17	U565036	Conduccion a piloto de horno		1									
18	Q162040	Tuerca exagonal M-6		2									
19	U565620	Soporte valvula minisit		1									

MOD.	COCINA	ZONA	PARTE FUNCIONAL GAS	PLANO	C-1030

ITEM	CODIGO	DENOMINACION	TEXTO	CG9-51								NOTAS
20	Q223019	Tuerca exagonal 3/8"		1								
21	Q153002	Tornillo toma presion		1								
22	Q302022	Arandela plana Ø 16xØ 6x1,2		4								
23	Q011348	Tornillo exagonal M-6x60		2								
24	U565024	Conduccion a quemador de horno		1								
25	U134323	Racord con bicono Ø 6		1								
26	U055043	Bicono Ø 12		1								
27	U264310	Manguito 3/8"		1								
28	U565023	Tubo entrada a valvula		1								
29	U565007	Codo entrada gas		1								
30	U725006	Tuerca 3/4"		1								
31	Q306052	Arandela junta Ø 23,5xØ 15,5x3		1								
32	Q411304	Remache avibulb Ø 4,8		2								
33	Q221334	Tuerca 1/2"		1								
34	U055043	Bicono Ø 12		1								
35	U542101	Boton de mando Ø 10		4								
36	U565034	Tubo piloto anterior izquierdo		1								
37	U222130	Termopar anterior L=600		2								
38	U565027	Tubo a quemador anterior		2								
39	U565011	Tuerca guia quemador 4000 y 8000		2								
40	U565033	Tubo piloto anterior derecho		1								
41	U565032	Tubo piloto posterior izquierdo		1								
42	U565031	Tubo piloto posterior derecho		1								
43	U262130	Termopar posterior L=1000		2								
44	U565011	Tuerca guia quemador 4000 y 8000		1								
44	U235703	Tuerca guia quemador 10500		1								
45	Q153002	Tornillo toma presion		4								
46	U565029	Tubo a quemador posterior		2								
47	U322109	Racord 1/8 (Para tubo Ø 4)		4								

MOD.	COCINA	ZONA	PARTE FUNCIONAL GAS	PLANO	C-1030

ITEM	CODIGO	DENOMINACION	TEXTO	CG9-51									NOTAS
48	U265026	Bicono Ø 4		4									
49	R162630	Conjunto soporte bulbo		1									
	Q242030	Arandela muelle A-5		4									
	Q012032	Tornillo exagonal M-5x15		4									
50	U055043	Bicono Ø 12		4									
51	Q221336	Tuerca M-18x1,5 (Para tubo Ø 12)		4									
52	Q221334	Tuerca 1/2"		1									
53	U055043	Bicono Ø 12		1									
54	U562130	Termopar L=850		1									
55	U134323	Racord con bicono Ø 6		1									
56	U845006	Tubo piloto fry-top		1									
57	U845004	Tubo entrada a Eurosit		1									
58	U264310	Manguito 3/8"		2									
59	U055043	Bicono Ø 12		2									
60	T982102	Tapon 3/8"		2									
61	U845002	Tubo salida de Eurosit a quemador		1									
62	Q131502	Varilla roscada M-5x6		3									
63	U842100	Suplemento para Eurosit		1									
64	U842102	Boton de mando Ø 8		1									
65	T982100	Valvula 630 Eurosit		1									
66	U249401	Grifo CAL-3200 (min. 0,55)		2									
66	U249402	Grifo CAL-3200 (min. 0,90)		1									
66	U702101	Grifo CAL-3200 (min. 1,30)		1									
67	U055043	Bicono Ø 12		4									
68	Q221336	Tuerca M-18x1,5 (Para tubo Ø 12)		4									

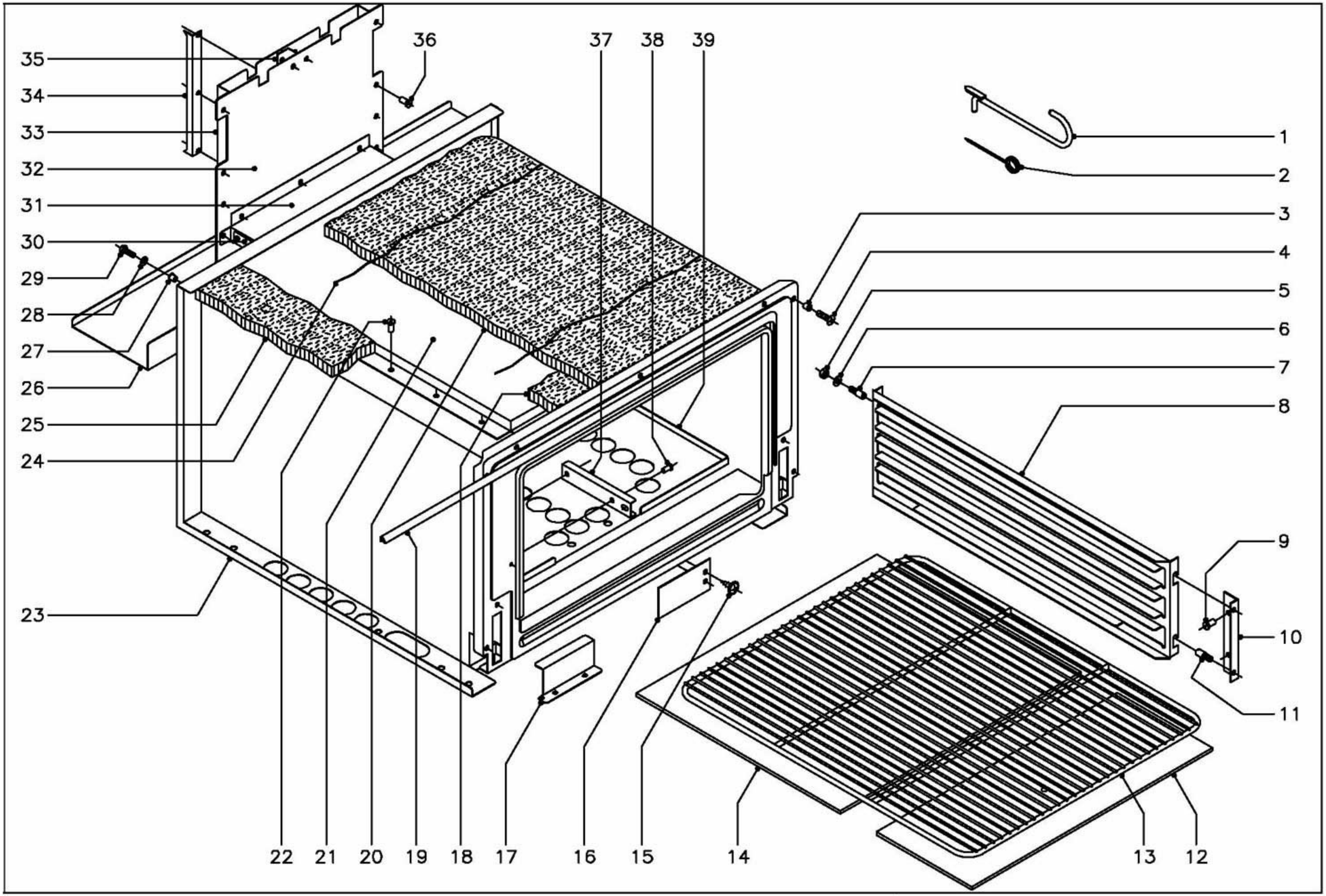

N plano	Firma	Fecha	Aparato	Lamina	
C–1031		5–2001	HORNO COCINA CG9–51	4	Fagor Industrial S.Coop. FAGOR Oñate

MOD.	COCINA	ZONA	HORNO	PLANO	C-1031

ITEM	CODIGO	DENOMINACION	TEXTO	CG9-51									NOTAS
1	0623600	Palanca levantaplacas		1									
2	0623500	Aguja limpieza quemadores		1									
3	Q221304	Remache redondo M-5		4									
4	Q152004	Tornillo aplastado M-5x13		4									
5	Q162040	Tuerca exagonal M-6		4									
6	Q302022	Arandela plana Ø 16xØ 6x1,2		4									
7	Q151336	Tornillo soporte guias		4									
8	U325608	Guia de bandejas		2									
9	Q419005	Remache tubular Ø 4x8		4									
10	U325611	Escuadra soporte guia bandejas		2									
11	Q151336	Tornillo soporte guias		4									
12	U745630	Cabeza placa de horno		1									
13	U135642	Parrilla de hornpo		1									
14	U745631	Placa de horno		1									
15	Q151401	Tornillo alomado		2									
16	U325618	Tapa salida humos		1									
17	U742610	Protector quemador horno		1									
18	U745610	Aislante vitrofib 390x70x20		1									
19	U745626	Junta puerta horno		1									
20	U325621	Aislante vitrofib 1455x670x20		1									
21	U745613	Camara conduccion de humos		1									
22	Q419005	Remache tubular Ø 4x8		17									
23	U745620	Cuerpo de horno		1									
24	-	Alambre amarre aislante		2									
25	R660530	Aislante vitrofib 680x95x20		2									
26	U562656	Evacuacion calor mesa		1									
27	Q221321	Remache redondo M-6		2									
28	Q302022	Arandela plana Ø 16xØ 6x1,2		2									
29	Q012043	Tornillo exagonal M-6x20		2									

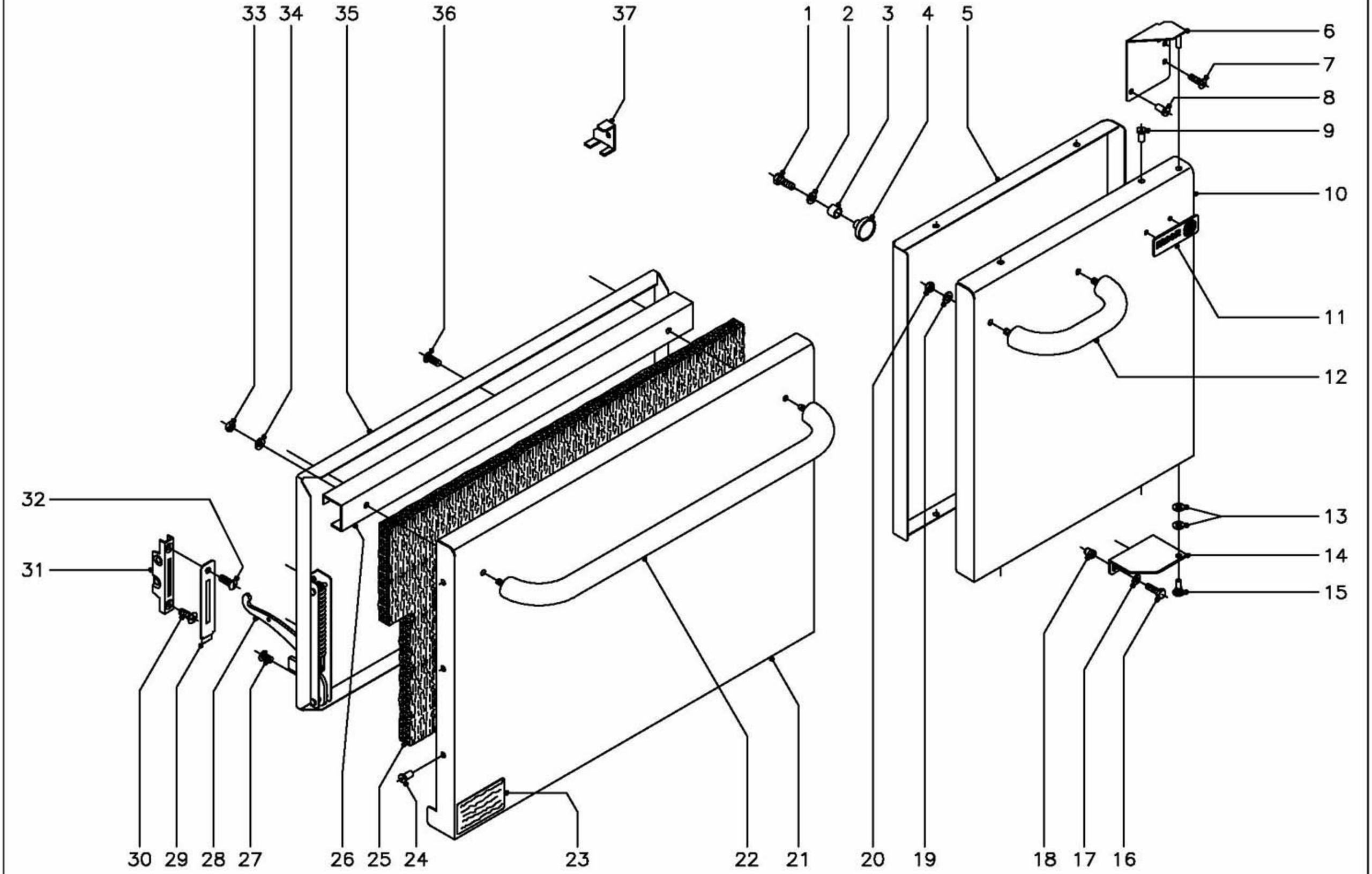

N plano	Firma	Fecha	Aparato	Lamina	
C–1032		5–2001	PUERTAS COCINA CG9–51	5	Fagor Industrial S.Coop. FAGOR Oñate

MOD.	COCINA	ZONA	HORNO	PLANO	C-1031

ITEM	CODIGO	DENOMINACION	TEXTO	CG9-51									NOTAS
30	U565610	Union chimenea inferior		1									
31	U565609	Union chimenea superior		1									
32	U745605	Anterior de chimenea		1									
33	U745606	Posterior de chimenea		1									
34	U565611	Distanciador de chimenea a panel		1									
35	U745607	Distanciador de chimenea		1									
36	Q419005	Remache tubular Ø 4x8		18									
37	U055644	Conjunto fijacion bulbo		1									
38	Q419005	Remache tubular Ø 4x8		2									
39	U565608	Base de horno		1									

MOD.	COCINA	ZONA	PUERTAS	PLANO	C-1032

ITEM	CODIGO	DENOMINACION	TEXTO	CG9-51									NOTAS
1	Q012021	Tornillo exagonal M-4x10		2									
2	Q232020	Arandela plana A-4		2									
3	X960502	Fijacion iman		2									
4	X960501	Iman		2									
5	X160532	Contrapuerta		1									
6	U842603	Bisagra superior derecha		1									
7	Q152004	Tornillo aplastado M-5x13		2									
8	Q419005	Remache tubular Ø 4x8		1									
9	Q419005	Remache tubular Ø 4x8		4									
10	X160535	Puerta derecha		1									
11	U262806	Escudo FAGOR		1									
	Q221023	Clips sujecion escudo		2									
12	Z400540	Asa puerta		1									
13	Q232040	Arandela plana A-6		2									
14	E022608	Bisagra inferior derecha		1									
15	X960504	Tornillo de giro M-8		1									
16	Q012043	Tornillo exagonal M-6x20		2									
17	Q302022	Arandela plana Ø 16xØ 6x1,2		2									
18	Q221343	Remache exagonal M-6		2									
19	Q302022	Arandela plana Ø 16xØ 6x1,2		2									
20	Q162030	Tuerca exagonal M-5		2									
21	U750500	Puerta de horno		1									
22	U560501	Asa puerta horno		1									
23	S326540	Papel polyester (placa matricula)		1									
24	Q419005	Remache tubular Ø 4x8		6									
25	U260502	Aislante vitrofib 680x380x20		1									
26	U320507	Refuerzo de puerta		1									
27	Q152022	Tornillo amarre M-6x8		6									

MOD.	COCINA	ZONA	PUERTAS	PLANO	C-1032

ITEM	CODIGO	DENOMINACION	TEXTO	CG9-51									NOTAS
28	U010511	Bisagra izquierda		1									
s/n	U010504	Bisagra derecha		1									
29	U010510	Embellecedor guia bisagra		2									
30	Q042043	Tornillo avellanado M-6x20		2									
31	U010512	Guia de bisagra		2									
32	Q152017	Tornillo amarre M-6x13		2									
33	Q162030	Tuerca exagonal M-5		2									
34	Q302022	Arandela plana Ø 16xØ 6x1,2		2									
35	U260501	Contrapuerta de horno		1									
36	Q152017	Tornillo amarre M-6x13		3									
37	U746501	Escuadra montaje puerta		2									

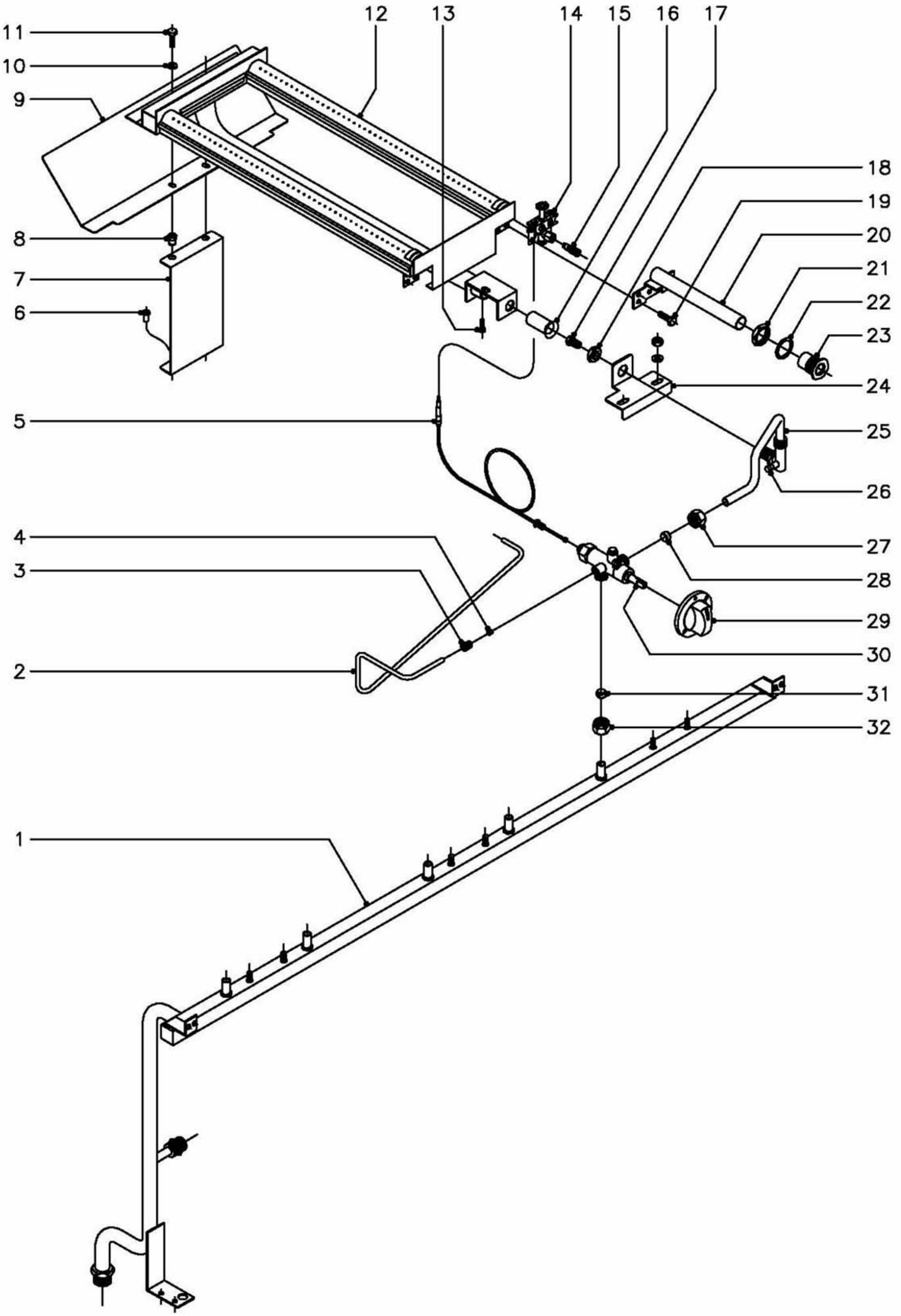

N plano	Firma	Fecha	Aparato	Lamina	
C–1033		5–2001	PARTE FUNCIONAL EN FRY–TOP COCINA CG9–51 (GAS VILLA)	6	Fagor Industrial S.Coop. FAGOR Onate

MOD.	COCINA	ZONA	PIEZAS ESPECIFICAS PARA LOS DISTINTOS GASES	PLANO	C-1028, C-1029 C-1033

ITEM	CODIGO	DENOMINACION	TEXTO	CG9-51									NOTAS
		(Viene de hoja anterior)											
		GAS VILLA											
1	U845008	Tubo distribuidor general		1									(C-1033)
2	U845012	Tubo piloto		1									(C-1033)
3	U322109	Racord 1/8" (para tubo Ø 4)		1									(C-1033)
4	U265026	Bicono Ø 4		1									(C-1033)
5	U222130	Termopar L= 600		1									(C-1033)
14	U442138	Inyector piloto Ø 0,25		1							Regular para G.V. (C-1033)		
17	U842400	Tobera Ø 4,40		1									(C-1033)
-	-	(NO HAY VERSION CROMODURO)		-									-
25	U845010	Conduccion grifo a quemador		1									(C-1033)
27	Q221336	Tuerca M-18x1,5 (Para tubo Ø 12)		1									(C-1033)
28	U055043	Bicono Ø 12		1									(C-1033)
29	U542101	Boton de mando Ø 10		1									(C-1033)
30	U702101	Grifo CAL-3200 (min. 1,30)		1									(C-1033)
31	U055043	Bicono Ø 12		1									(C-1033)
32	Q221336	Tuerca M-18x1,5 (Para tubo Ø 12)		1									(C-1033)
	U134310	Indicador (Gas Villa)		1									-

MOD.	COCINA	ZONA	PARTE FUNCIONAL A GAS VILLA EN FRY-TOP	PLANO	C-1033

ITEM	CODIGO	DENOMINACION	TEXTO	CG9-51									NOTAS
1	U845008	Tubo distribuidor general		1									
2	U845012	Tubo piloto		1									
3	U322109	Racord 1/8" (Para tubo Ø 4)		1									
4	U265026	Bicono Ø 4		1									
5	U222130	Termopar L=600		1									
6	Q419005	Remache tubular Ø 4x8		2									
7	R162603	Soporte quemador		1									
8	Q221342	Remache exagonal M-5		2									
9	R152610	Conduccion de humos		1									
10	Q302022	Arandela plana Ø 16xØ 6x1,2		2									
11	Q012031	Tornillo exagonal M-5x10		2									
12	R635700	Quemador fry-top		1									
13	Q012042	Tornillo exagonal M-6x15		1									
14	U322118	Piloto completo		1									
	U442138	Inyector piloto Ø 0,25 (B.P.y G.V.)		1									Regular para G.V.
	U442137	Inyector piloto Ø 0,40 (Gas Natural)		1									
15	U134323	Racord con bicono Ø 6		1									
16	U325707	Regulador de aire		1									
17	U842400	Tobera Ø 4,40		1									
18	Q223019	Tuerca exagonal 3/8"		1									
19	Q012031	Tornillo exagonal M-5x10		2									
20	R165011	Tubo de encendido		1									
21	Q221324	Tuerca exagonal 3/4"		1									
22	Q306027	Arandela junta Ø 33,8x27x1,5		1									
23	S112804	Embellecedor tubo encendido		1									
24	U845007	Escuadra amarre quemador		1									
25	U845010	Conduccion grifo a quemador		1									
26	Q153002	Tornillo toma presion		1									
27	Q221336	Tuerca M-18x1,5 (Para tubo Ø 12)		1									

MOD.	COCINA	ZONA	PARTE FUNCIONAL A GAS VILLA EN FRY-TOP	PLANO	C-1033

ITEM	CODIGO	DENOMINACION	TEXTO	CG9-51									NOTAS
28	U055043	Bicono Ø 12		1									
29	U542101	Boton de mando Ø 10		1									
30	U249402	Grifo CAL-3200 (min. 0,90)		1									Regular minimo
31	U055043	Bicono Ø 12		1									
32	Q221336	Tuerca M-18x1,5 (Para tubo Ø 12)		1									

MOD.	COCINA	ZONA	VARIOS	PLANO	

ITEM	CODIGO	DENOMINACION	TEXTO	CG9-51									NOTAS
	U566550	Folleto de instrucciones		1									

MOD.	COCINA	ZONA	PIEZAS ESPECIFICAS PARA LOS DISTINTOS GASES	PLANO	C-1028, C-1029 C-1033

ITEM	CODIGO	DENOMINACION	TEXTO	CG9-51									NOTAS
		BUTANO - PROPANO											
23	U842800	Panel portamandos para B.P.y G.N.		1									(C-1028)
8	U112401	Tobera Ø 1,55 (Fry-top)		1									(C-1029)
8	9105100	Tobera Ø 1,50 (Fry-top)		1									(C-1029) (CROMODURO)
25	U052401	Tobera Ø 1,45 (Horno)		1									(C-1029)
33	U122407	Tobera Ø 1,05 (4000)		2									(C-1029)
41	U442138	Inyector piloto Ø 0,25		1									(C-1029)
44	U112401	Tobera Ø 1,55 (10500)		1									(C-1029)
49	0631000	Tobera Ø 1,40 (8000)		1									(C-1029)
	U136501	Indicador (But. Pro.)		1									-
		GAS NATURAL											
23	U842800	Panel portamandos para B.P.y G.N.		1									(C-1028)
8	1011600	Tobera Ø 2,25 (Fry-top)		1									(C-1029)
8	U262400	Tobera Ø 2,15 (Fry-top)		1									(C-1029) (CROMODURO)
25	9101160	Tobera Ø 2,25 (Horno)		1									(C-1029)
33	9105100	Tobera Ø 1,50 (4000)		2									(C-1029)
41	U442137	Inyector piloto Ø 0,40		1									(C-1029)
44	R275050	Tobera Ø 2,35 (10500)		1									(C-1029)
49	R614500	Tobera Ø 2,00 (8000)		1									(C-1029)
	U134402	Indicador (Gas Natural)		1									-
		GAS VILLA											
23	U842802	Panel portamandos (Gas Villa)		1									(C-1028)
25	9424600	Tobera Ø 4,23 (Horno)		1									(C-1029)
33	R302401	Tobera Ø 2,90 (4000)		2									(C-1029)
41	U442138	Inyector piloto Ø 0,25		1									Regular para G.V. (C-1029)
44	U192402	Tobera Ø 4,90 (10500)		1									(C-1029)
49	U262401	Tobera Ø 4,10 (8000)		1									(C-1029)