I ELENCO RICAMBI

GB SPARE PARTS LIST

F LISTE DES PIECES DE RECHANGE

D ERSATZTEILLISTE

E DESCRIPCION PIEZAS DE REPUESTO

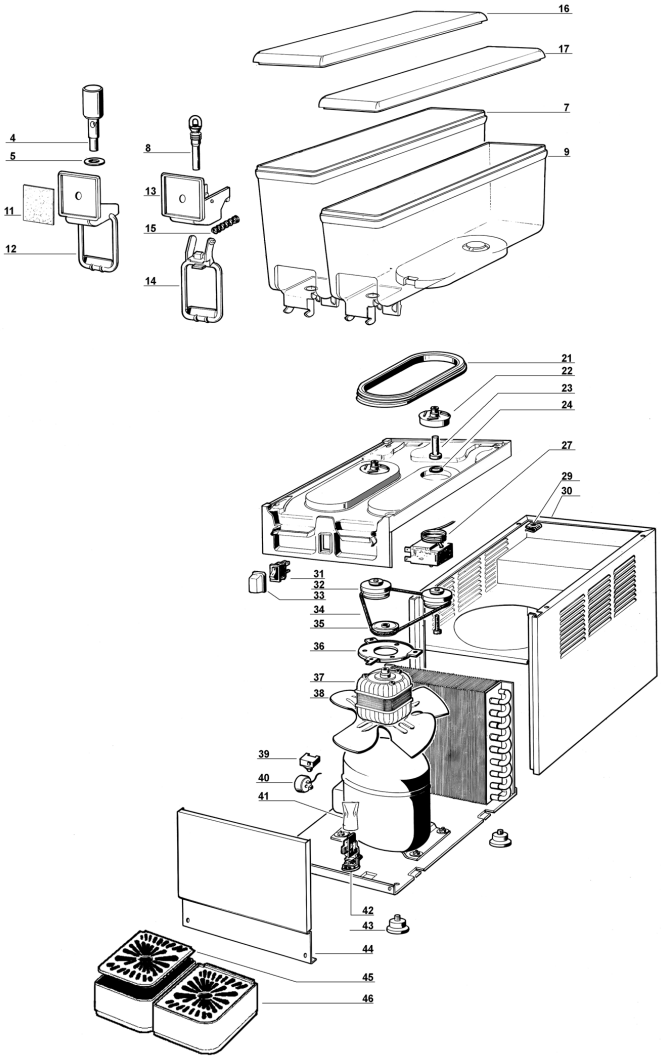

4	**22800-21900**	Pistone rubinetto	Faucet piston	Piston du robinet	Kolben für Hahn	Pistón del grifo
5	**10028-02500**	Guarnizione rubinetto	Faucet gasket	Joint du robinet	Dichtung	Junta del grifo
7	**22900-02011**	Contenitore 8 lt.	8 lt bowl	Réservoir 8 lt	Behälter 8 lt	Contenedor 8 lt
8	**21703-00000**	Gommino rubinetto	Pinch tube	Tuyau du robinet	Ausgabeventilrohr	Goma de grifo
9	**22900-01911**	Contenitore 5 lt.	5 lt bowl	Réservoir 5 lt	Behälter 5 lt	Contenedor 5 lt
11	**10029-00000**	Fotografia	Picture	Photo	Dia	Fotografia
12	**22900-00500**	Leva comando rubinetto	Push handle	Levier du robinet	Ausgabe	Placa de mando grifo
13	**22900-00800**	Coprirubinetto	Faucet cover	Couvercle du robinet	Ventilkappe	Cubre grifo
14	**22900-00501**	Leva comando rubinetto	Push handle	Levier de débit	Zapfhebel	Palanca de mando grifo
15	**22800-02600**	Molla rubinetto	Faucet spring	Ressort du robinet	Ventilfeder	Muelle grifo
16	**22900-01301**	Coperchio contenit. 8 lt.	8 lt bowl cover	Couvercle réservoir 8 lt	Behälterdeckel 8 lt	Tapa contenedor 8 lt
17	**22900-01301**	Coperchio contenit. 5 lt.	5 lt bowl cover	Couvercle réservoir 5 lt	Behälterdeckel 5 lt	Tapa contenedor 5 lt
21	**22800-17200**	Guarnizione contenitore	Bowl gasket	Joint du réservoir	Behälterdichtung	Junta contenedor
22	**33900-01201**	Girante pompa	Impeller	Turbine de la pompe	Pumpenrad	Turbina bomba
23	**22900-00600**	Perno centrale	Central pivot	Pivot central	Mitteschamierstift	Pivote central
24	**22040-00000**	OR per perno centrale	Central pivot OR	OR du pivot central	Mitteschamierstift OR	OR del pivote central
27	**21087-00000**	Termostato	Thermostat	Thermostat	Thermostat	Termostato
29	**10554-45000**	Clip	Clip	Clip	Clip	Clip
30	❑❑❑	Mobile	Cabinet	Carrosserie	Gehaeuse	Caja
31	**21125-00000**	Interruttore	Switch	Interrupteur	Schalter	Interruptor
32	**33900-01051**	Puleggia con cuscinetto, magnete e distanziale	Pulley, magnet and spacer assembly	Ensemble poulie, aimant et entretoise	Scheibe mit Kugellager, Magnet und Büchse	Polea con magneto y distancial
33	**22800-05100**	Protezione interruttore	Switch cap	Capuchon interrupteur	Schalterabdeckung	Protección interruptor
34	**22900-03602**	Cinghia	Belt	Courroie	Reimen	Correa
35	**22800-02201**	Puleggia per motore	Driving pulley	Poulie motrice	Scheibe für Motor	Polea motora
36	**22800-04800**	Staffa supporto motore	Motor bracket	Support du moteur	Motorhaltebuegel	Placa soporte motor
37	❍❍❍	Motore ventilatore/pompa per 1/..	Fan/pump motor for 1/..	Moteur ventilateur/ pompe pour 1/..	Lüftermotor/pumpe für 1/..	Motor ventilador/ bomba por 1/..
37A	❍❍❍	Motore ventilatore/pompa	Fan/pump motor	Moteur ventilateur/ pompe	Lüftermotor/pumpe	Motor ventilador/ bomba
38	**22900-00401**	Ventola	Fan	Hélice	Lüfterflügel	Aspas
39	❊❊❊	Relé	Relay	Relais	Start-Relais	Relé
40	❊❊❊	Salvamotore	Overload protector	Protége moteur	Motorsicherung	Guardamotor
41	**22800-05500**	Protezione passabloccacavo	Terminal block cover	Protection borne	Schutzkappe	Protección pasacable
42	**22800-12700**	Passabloccacavo	Terminal block with cable clamp	Borne et fixage du câble	Anschlußklemme m. Kabeleinfürung	Pasacable
43	**22800-10000**	Piedino	Rubber leg	Petit pied	Justierfüße	Pie nivelador
44	❑❑❑	Pannello lato rubinetto	Dispensing side panel	Panneau côté robinet	Front	Panel lado grifo
45	❑❑❑	Griglia cassetto raccogligocce	Drip tray cover	Couvercle tiroir égouttoir	Tropfgitter	Rejilla cajón
46	❑❑❑	Cassetto raccogligocce	Drip tray	Tiroir égouttoir	Tropfschale	Cajón recoge-gotas
	❊❊❊	**Ordinare con sigla riportata sul pezzo**	**Please order what printed on piece**	**Mentionner indicatif imprimé sur la pièce**	**Diese Teile bitte anhand der aufgedruckten Nummern bestellen**	**Pedir com la identificación marcada en la pieza**
	❍❍❍	**Vedere tabella**	**See table**	**Voir tableau**	**Siehe Tabelle**	**Ver tabla**
	❑❑❑	**Vedere tabella**	**See table**	**Voir tableau**	**Siehe Tabelle**	**Ver tabla**

❍❍❍

	230-240V 50Hz	115V 60Hz	220V 60Hz
37	22800-18980	22800-18981	22800-18982
37A	22900-03010	22900-03011	22900-03012

❑❑❑

	1/..	2/..	3/..	4/..
30	22900-03210	22900-03211	22900-03212	22900-03213
44	22900-03110	22900-03111	22900-03112	22900-03113
45	22800-00500	22800-00510	22800-00510	22800-00510
46	22800-00602	22800-00611	22800-00611	22800-00611