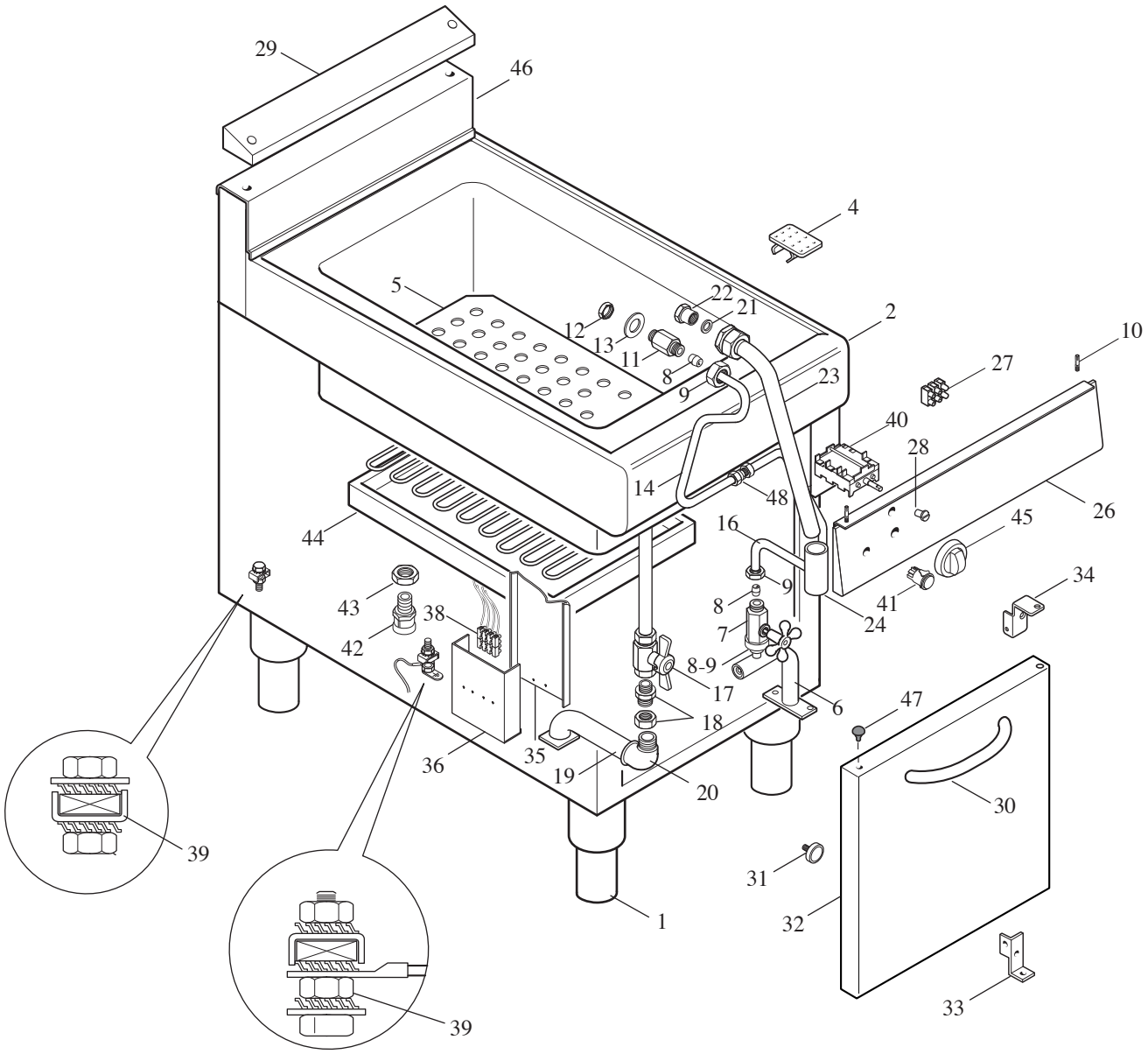
29
46
4
5
22
21
2
12
13
11
8
9
23
10
27
40
28
14
48
26
44
16
45
9
34
43
38
8
41
24
42
7
8-9
17
6
47
18
36
35
19
20
30
39
31
1
32
33
39

MODULAR

LISTA RICAMBI

cod. 2531249.00

CUOCI PASTA ELETTRICO

MOD. 70/40 CPE

ED. 01-10

POS.	CODICE	RIF. MODIFICHE	DENOMINAZIONE	PREZZO
1	912.033.00		Piede 2" vite M10x1	
2	611.675.25		Assieme piano vasca	
4	611.266.00		Ass. filtro foro scarico	
5	611.915.00		Assieme falso fondo	
6	611.917.13		Assieme rampa carico	
7	678.065.25		Rubinetto 3/8"G	
8	673.001.00		Bicono diametro 10	
9	673.017.00		Dado per bicono	
10	941.076.00		Perno fissaggio cruscotto	
11	641.118.00		Erogatore interno vasca	
12	641.117.00		Controdado da 3/8 G H=6	
13	0836.27185.0		Guarnizione 3/8 fibra naturale 25,5x18,5x2	
14	631.157.15		Tubo attacco erogatore	
16	631.156.15		Tubo carico acqua	
17	678.014.00		Valvola a sfera 1" gas con farfalla	
18	0716.10080.0		Bocchettone M-F AFL331-1"	
19	631.147.00		Assieme scarico	
20	0730.10037.0		Gomito a 90° M-F 1'G	
21	0836.30213.0		Guarnizione 1/2 fibra naturale 30x21x2	
22	641.036.00		Attacco maschio scarico	
23	611.913.00		Ass. troppo pieno	
24	652.016.00		Tubo gomma troppo pieno	
26	921.157.00		Cruscotto 90/40 CPE	
27	663.070.00		Morsettiera PA 44 3 poli	
28	682.003.00		Placchetta per indice	
29	621.913.13		Cappottina per alzatina 70/40	
30	611.925.00		Ass. maniglia porta vano 700 grigia	
31	684.007.00		Magnete	
32	611.928.13		Assieme portina 700	
33	911.847.15		Assieme cerniera sx	
34	911.846.15		Assieme cerniera dx	
35	622.692.00		Protezione frontale morsettiera	
36	623.113.00		Supporto morsettiera	
38	663.018.00		Morsettiera PA 44 a 4 poli	
39	611.320.00		Montaggio viti di terra gen./ equip.	
40	661.037.00		Commutatore Ego 49.44015.702	
41	663.043.00		Segnalatore verde	
42	663.027.00		Pressacavo PG 16-Art.V-Tec 16	
43	663.017.00		Controdado PG 16-CN 14P	
44	965.037.00		Resistenza ad infrarosso	
45	612.058.00		Ass. manopola grigia D.72	

MODULAR

LISTA RICAMBI

cod. 2531249.00

CUOCI PASTA ELETTRICO

MOD. 70/40 CPE

ED. 01-10

POS.	CODICE	RIF. MODIFICHE	DENOMINAZIONE	PREZZO
46	611.814.00		Assiema alzatina neutra 70/40	
47	751.104.00		Tappo nero x fori ø 8,5	
48	978.004.00		Raccordo dritto per tubo ø10	