DESPIECES DEL SERVICIO TECNICO

SERIE 900

Fry-Top

FTE9-05
FTE9-10

ENERO, 1999

FAGOR

Fagor Industrial, S. Coop.

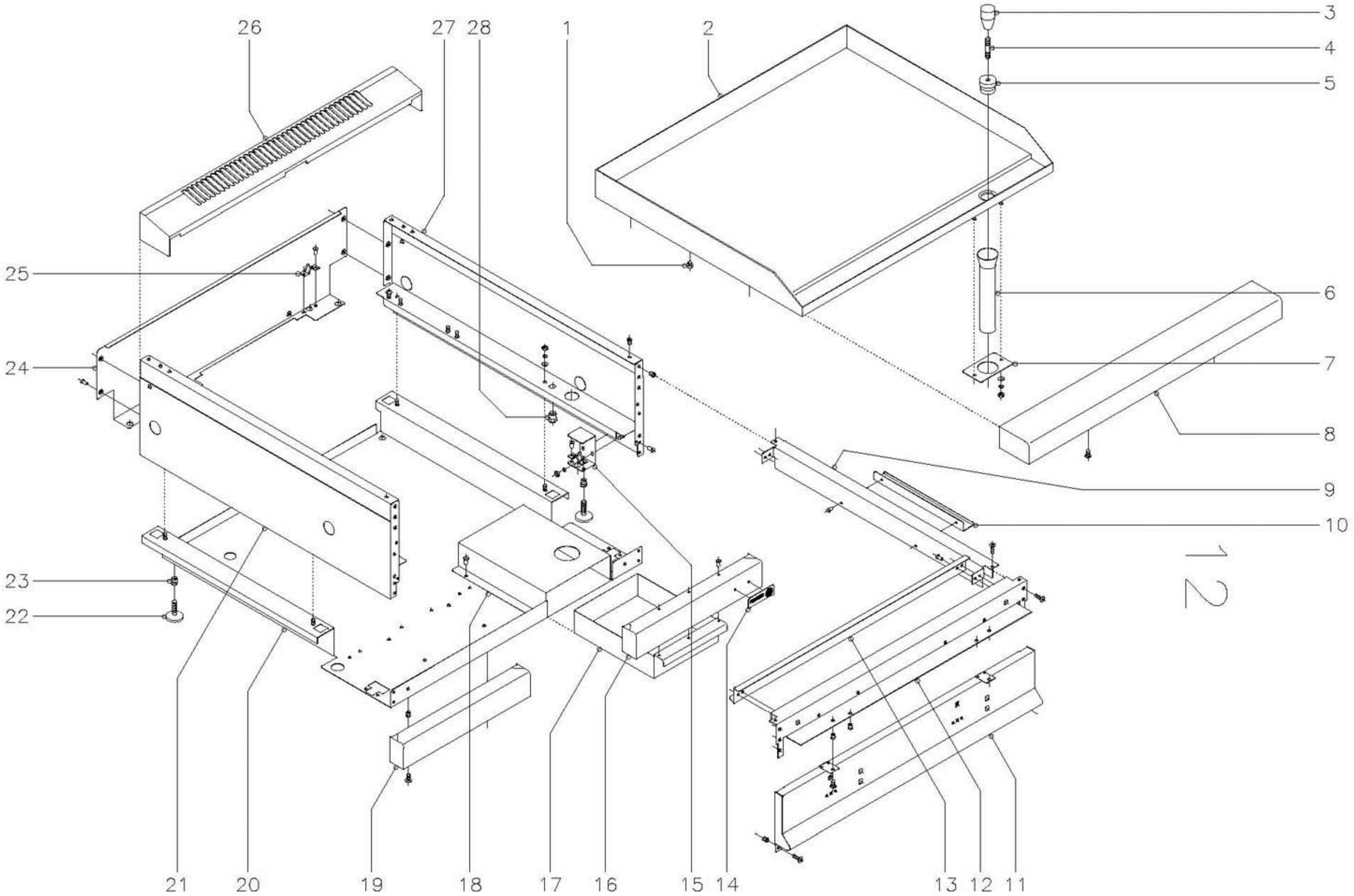

N plano	Firma	Fecha	Aparato	Lamina	
C-634		1-99	FRY-TOP 900 ELECTRICOS	4	Fagor Industrial S.Coop. FAGOR O<ate

MOD. **FTG9-05 FTE9-05**
FTG9-10 FTE9-10

ZONA MUEBLE EXTERIOR

PLANO **C-634**

Nº	CODIGO	DENOMINACION	FTE9-05	FTE9-10	
1	R165414	Apoyo lateral	6	6	
2	R585400	Plancha lisa 1/2 M.	1	-	
2	R595400	Plancha lisa 1 M.	-	1	
2	R585401	Plancha estriada 1/2 M.	1	-	
2	R595402	Plancha estriada 1M.	-	1	
2	R585402	Plancha lisa cromo duro 1/2 M.	1	-	
2	R595405	Plancha lisa cromo duro 1M.	-	1	
2	R585403	Plancha estriada cromoduro 1/2 M.	1	-	
2	R595408	Plancha estriada cromoduro 1M.	-	1	
2	R595403	Plancha lisa estriada 1 M.	-	1	
2	R595406	Plancha lisa estriada cromod. 1 M.-	-	1	
3	S116122	Pomo	1	1	
4	R619913	Alargadera	1	1	
5	R619912	Tapón rebosadero	1	1	
6	R155010	Tubo desagüe	1	1	
7	R152607	Soporte tubo desagüe	1	1	
	Q302022	Arandela plana Ø16xØ6x1,2	2	2	
	Q262040	Arandela grower A.6	2	2	
	Q162040	Tuerca exagonal M.6	2	2	
8	X165400	Anterior de mesa 1/2 M.	1	-	
8	R165431	Anterior de mesa 1 M.	-	1	
	Q221342	Remache exagonal M.5	2	2	
	Q152004	Tornillo aplastado M.5x13	2	2	
9	R152807	Lateral de mesa	2	2	
	Q152004	Tornillo aplastado M.5x13	4	4	
	Q419005	Remache tubular Ø4x8	4	4	
10	R152601	Tirante lateral	2	2	
	Q419005	Remache tubular Ø4x8	4	4	
11	R582802	Panel portamandos 1/2 M.	1	-	
11	R592802	Panel portamandos 1M.	-	1	
	Q221342	Remache exagonal M.5	4	4	

Nº	CODIGO	DENOMINACION	FTE9-05	FTE9-10	
	Q152004	Tornillo aplastado M.5x13	4	4	
12	X162667	Escuadra amarre anterior mesa	1	-	
12	R162613	Escuadra amarre anterior mesa	-	1	
	Q221342	Remache exagonal M.5	6	6	
	Q152004	Tornillo aplastado M.5x13	6	6	
13	R152808	Anterior interior de mesa	1	-	
13	R162806	Anterior interior de mesa	-	1	
	Q419005	Remache tubular Ø 4x8	4	4	
14	U262806	Escudo FAGOR	1	1	
	Q221023	Clips sujeción escudo	2	2	
15	H012805	Escuadra amarre pata	2	2	
	Q262030	Arandela grower A.5	4	4	
	Q162030	Tuerca exagonal M.5	4	4	
16	R152806	Zocalo anterior	1	1	
	Q419005	Remache tubular Ø 4x8	3	3	
17	R152608	Caja recoge-grasas	1	1	
18	R592602	Cubierta recoge-grasas	1	1	
	Q419005	Remache tubular Ø4x8	4	4	
19	R162814	Zocalo anterior izdo.	-	1	
	Q221343	Remache exagonal M.6	-	2	
	Q152017	Tornillo amarre M.6x13	-	2	
20	R582801	Base inferior	1	-	
20	R592801	Base inferior	-	1	
21	R162812	Panel lateral izdo.	1	1	
	Q302022	Arandela plana Ø16xØ6x1,2	2	2	
	Q262030	Arandela grower A.5	2	2	
	Q162030	Tuerca exagonal M.5	2	2	
22	Z200105	Pata regulable	4	4	
23	Q221345	Remache exagonal M.10	4	4	
24	R152811	Panel posterior	1	-	
24	R162813	Panel posterior	-	1	

MOD. **FTG9-05 FTE9-05**
FTG9-10 FTE9-10

ZONA MUEBLE EXTERIOR

PLANO **C-634**

Nº	CODIGO	DENOMINACION	FTE9-05	FTE9-10	
	Q419005	Remache tubular Ø4x8	4	4	
25	X010503	Muelle enganche pitón	4	4	
	Q419007	Remache tubular Ø3,2x6	8	8	
26	X165401	Embellecedor bajo 1/2 M.	1	-	
26	R165432	Embellecedor bajo 1 M.	-	1	
27	R162810	Panel lateral derecho	1	1	
	Q302022	Arandela plana Ø16xØ6x1,2	2	2	
	Q262030	Arandela grower A.5	2	2	
	Q162030	Tuerca exagonal M.5	2	2	
28	Q221345	Remache exagonal M.10	2	2	

Nº	CODIGO	DENOMINACION			

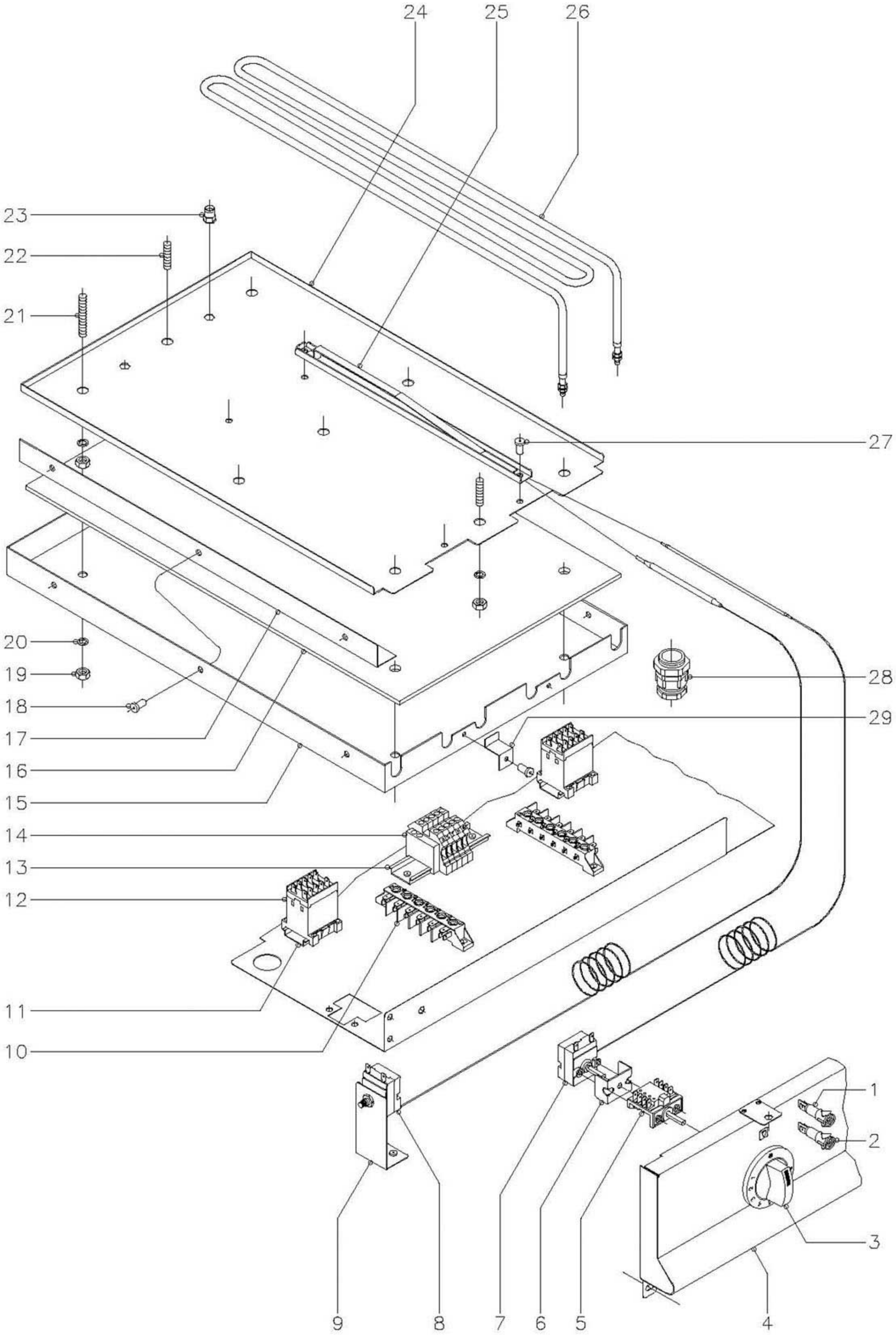

N plano	Firma	Fecha	Aparato	Lamina	
C–635		1–99	FRY–TOP 900 ELECTRICOS	5	Fagor Industrial S.Coop. Oñate FAGOR

MOD. **FTG9-05 FTE9-05**
FTG9-10 FTE9-10

ZONA PARTE FUNCIONAL

PLANO **C-635**

Nº	CODIGO	DENOMINACION	FTE9-05	FTE9-10	
1	Z203004	Piloto verde	1	2	
2	Z203005	Piloto ámbar	1	2	
3	U673005	Botón de mando Ø 6	1	2	
4	R582802	Panel portamandos	1	-	
4	R592802	Panel portamandos	-	1	
5	X163007	Conmutador acople termostato	1	2	
6	X313001	"U" Soporte termostato	1	2	
7	X153000	Termostato 50-310ºC	1	2	
8	R612103	Termostato limitador	1	2	
9	R572607	Soporte limitador	1	2	
10	R253044	Regleta	1	2	
11	Z123018	Guía Contactor L=55	1	2	
12	Z213007	Contactor 230 V. 50-60 Hz.	1	2	
13	R663055	Guía contactor L=120	-	1	
14	Z683069	Borna fases (gris)	-	3	
	Z683097	Borna neutro (azul)	-	1	
	Z683070	Borna tierra (amarillo-verde)	-	1	
	Z683096	Tope final	-	1	
15	R582600	Cubierta resistencias	1	-	
15	R592600	Cubierta resistencias	-	2	
16	R592603	Aislante resistencias	1	2	
17	R572601	Fijación lateral aislante	2	4	
18	Q419005	Remache tubular Ø 4x8	6	12	
19	Q162050	Tuerca exagonal M.8	13	26	
20	Q262050	Arandela grower A.8	13	26	
21	Q131557	Varilla roscada M.8x50	4	8	
22	Q131555	Varilla roscada M.8x30	5	10	
23	Q221343	Remache exagonal M.6	2	4	
24	R582601	Amarre resistencias	1	-	
24	R592601	Amarre resistencias	-	2	
25	R592630	Conjunto soporte bulbo	1	2	

Nº	CODIGO	DENOMINACION	FTE9-05	FTE9-10	
26	R573010	Resistencia (230V. 2000W.)	3	6	
27	Q419005	Remache tubular Ø4x8	2	4	
28	R013022	Prensaestopas	-	1	
28	R023013	Prensaestopas	-	1	
29	U615409	Escuadra distanciadora	1	2	
	Q419005	Remache tubular Ø 4x8	1	2	

MOD. **FTG9-05 FTE9-05**
FTG9-10 FTE9-10

ZONA VARIOS

PLANO

Nº	CODIGO	DENOMINACION	FTE9-05	FTE9-10	
	R636500	Rasqueta	1	1	FTE/C
	Z206121	Placa matricula	1	1	
	R596500	Folleto de instrucciones	1	1	
	R563000	Esquema eléctrico adhesivo	1	-	HB-14936
	R573001	Esquema eléctrico adhesivo	-	1	HC-71227
	R573005	Esquema montaje	1	1	HC-71229
	R223000	Cableado portamandos	1	2	
	R223002	Cableado regleta-contactor	1	2	
	R223003	Cableado contactor-resistencias	1	2	
	R573003	Cable limitador	1	2	
	R573002	Cable regleta bornes	-	2	
	X183008	Cableado regleta-contactor	-	2	

Nº	CODIGO	DENOMINACION			

FTE-905 FTE-705

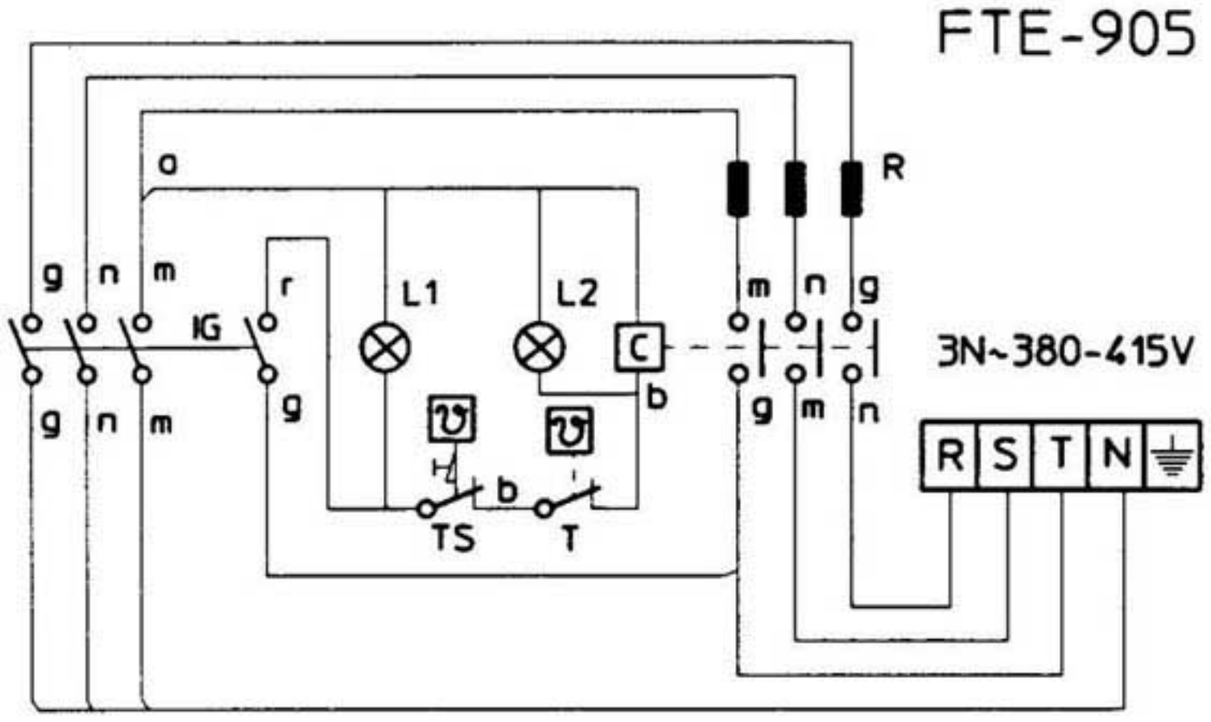

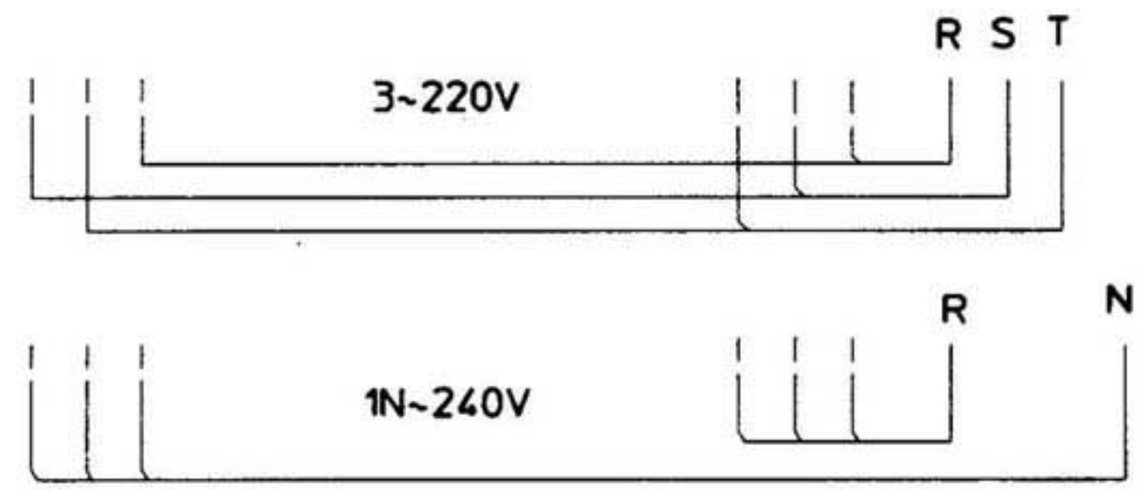

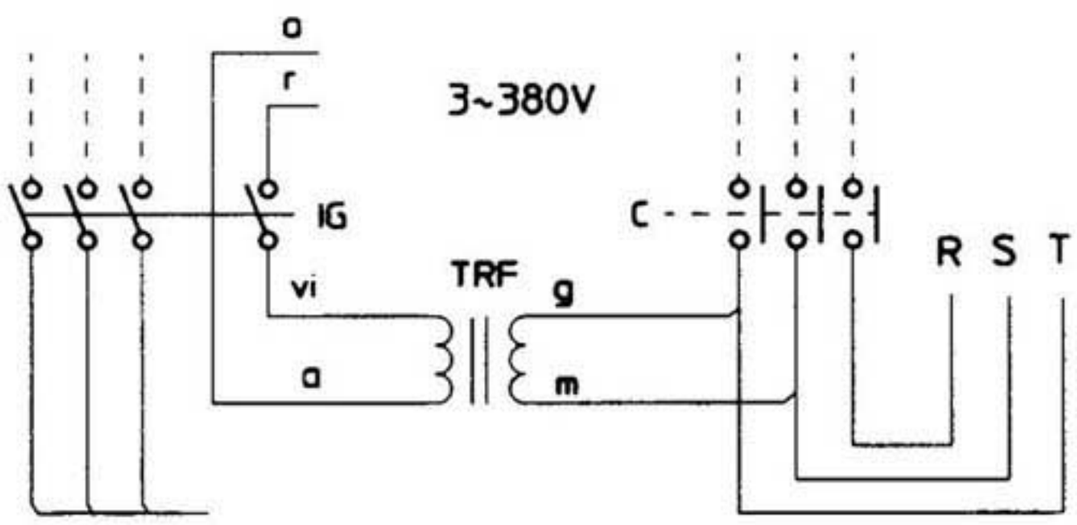

r = rojo-red-rouge
m = marron-brown-marron
g = gris-grey-gris
n = negro-black-noir
o = azul-blue-bleu
b = blanco-white-blanc
vi = violeta-violette-violet
am/ve = amarillo/verde
yellow/green
jaune/vert

NOTAS
- Fondo: color natural
- Inscripción letra y recuadro en color negro.
- El sello será autoadhesivo por la cara posterior y recubierto por un papel protector.
- Las inscripciones resistirán sin modificación apreciable el frotamiento durante 15 seg. de un algodón impregnado en gasolina.
- Medidas 88x110mm.
- Material: Aluminio brillo (Solid-foil) e=Papel aluminio+Protector=0.2mm

IG: Interruptor general
L1: Lámpara funcionamiento
T: Termostato regulable (50-310°C)
L2: Lámpara calentamiento
C: Contactor de calentamiento
R: Resistencias
TRF: Transformador
TS: Termostato seguridad (400°C)

	Esquema teorico adhesivo			R-563000		
Nº	Pieza	Cant.	Material	Nº Clasificacion	Acabado	
Nº	Modificacion		Propuesta de	Fecha	Tolerancias generales	
①	Introducir TS		Maillo	95-6-14	< 5 ±	50÷100±
②	Introducir FTE-705		Etxeberria	1-7-97	5 ÷ 25±	> 100±
					25 ÷ 50±	∝ ±

	Firma	Fecha
Dibujado	JON	95-5-23
Proyectado		
Comprobado		

FAGOR

Fagor Industrial,Koop.Elk. Mugatua

Mecanizado superficial

Escala

FRY-TOP

Plano numero HB-14936-2

Sustituye al Nº

Sustituido por

Plano hau ez daiteke erabil ez berrizta gure baimenitz gabe

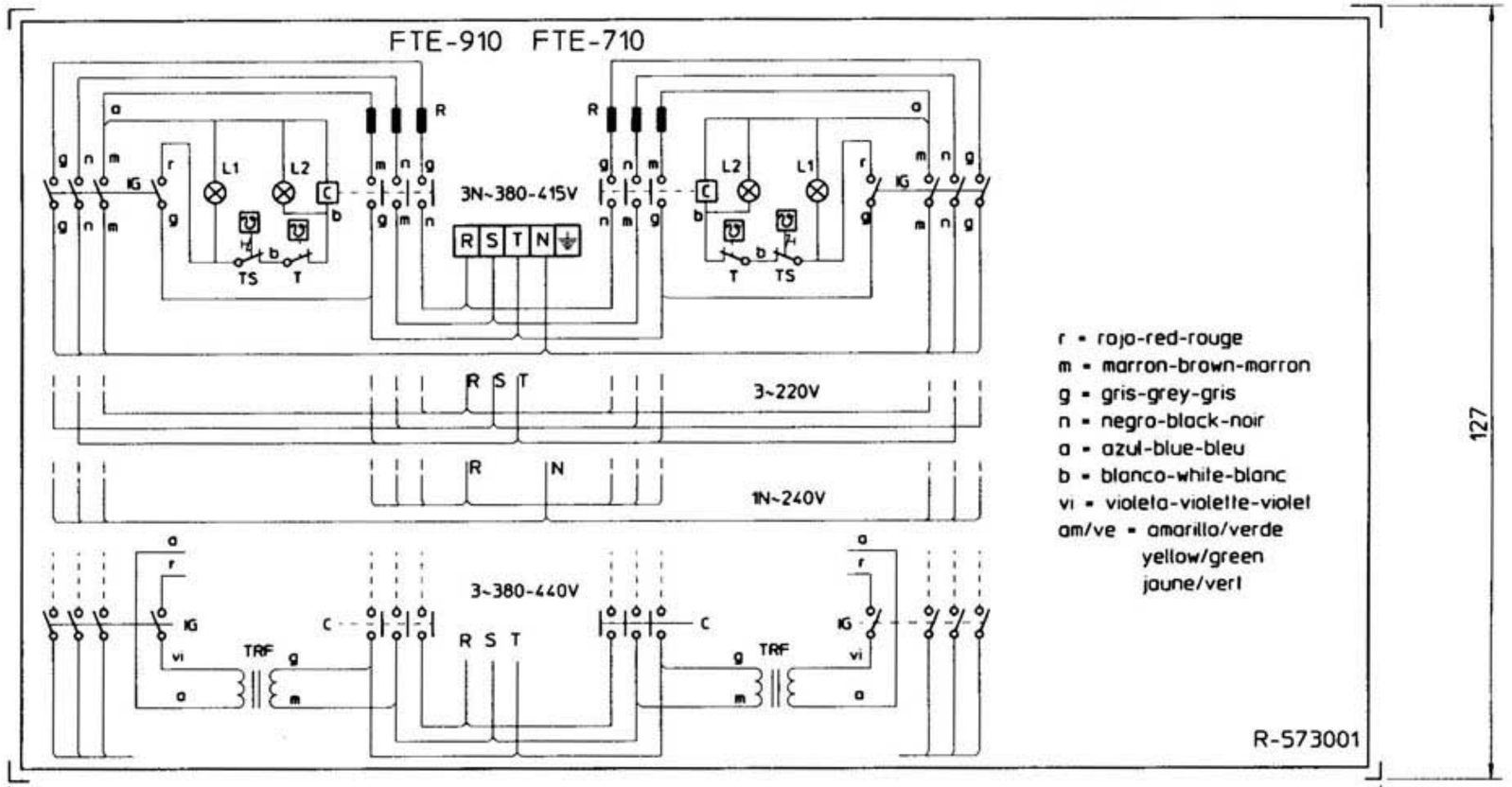

NOTA

- Las inscripciones resistirán sin modificación apreciable el frotamiento durante 15 seg. de un algodón impregnado en gasolina.

IG: Interruptor general
L1: Lámpara funcionamiento
T: Termos.regulable(50-310°C)
L2: Lámpara calentamiento
C: Contactor calentamiento
R: Resistencias
TRF: Transformador
TS: Termos.seguridad(400°c)

Plastico blanco alto brillo

	Esquema teorico adhesivo		R-573001		
Nº	Pieza	Material	Nº Clasificacion	Acabado	
Nº	Modificacion	Propuesta de	Fecha	Tolerancias generales	
①	Introducir TS	Maillo	95-6-14		
2	Modific.general(pasar a fabric.interior)	Plazaola	23-4-97	< 5 : 50–100:	
③	Introducir FTE-705	Etxeberria	1-7-97	5 – 25: > 100:	
				25 – 50: ∝ :	

	Firma	Fecha		
Dibujado	JON	95-5-23	FAGOR	Mecanizado superficial
Proyectado			Fagor Industrial,Koop.Elk. Mugalua	
Comprobado				
Escala 1/1	FRY-TOP			Plano numero HC-71227-3
	Plano hau ez dateke erabil ez berrizta gure baimenik gabe			Sustituye al Nº
				Sustituido por

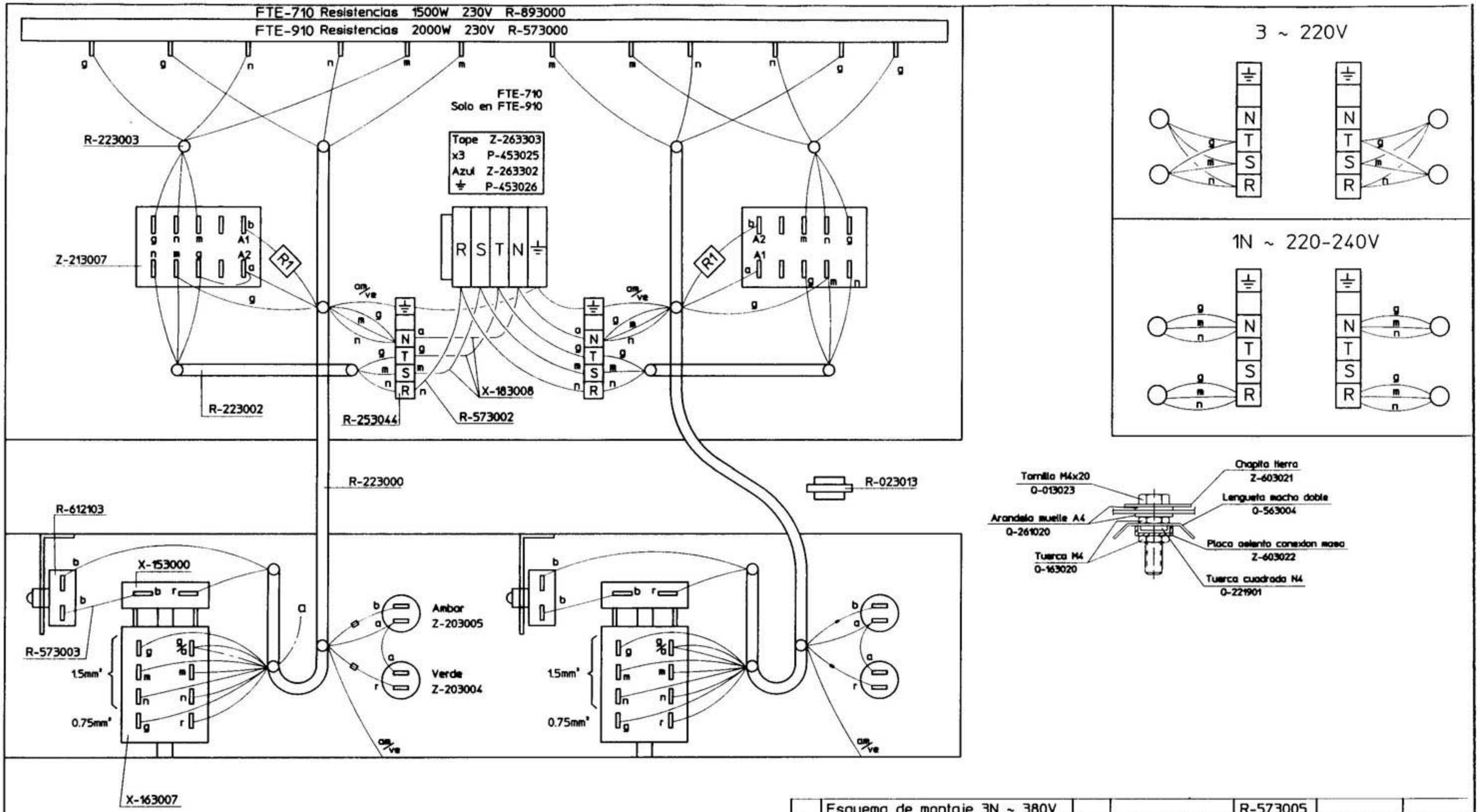

	Esquema Adhesivo	
FTE-710	FTE-910	R-573001
FTE-705	FTE-905	R-563000

VERSION SIN NEUTRO

---------Conexión

U-803072 R-150KΩ 1/4W

U-803073 R-8K2Ω 6W

	Esquema de montaje 3N ~ 380V			R-573005		
Nº	Pieza	Cant	Material	Nº Clasificacion	Acabado	
Nº	Modificacion		Propuesta de	Fecha	Tolerancias generales	
1	Introducir G-700		Maillo	14/7/97	< 5 ±	50—100±
					5 — 25±	> 100±
					25 — 50±	∝ ±

	Firma	Fecha
Dibujado	JON	95-9-25
Proyectado		
Comprobado	[signature]	
Escala		

FAGOR

Fagor Industrial,Koop Elk. Mugatua

Mecanizado superficial

FRY-TOP ELECTRICO

Plano numero HC-71229 -1

Sustituye al Nº

Sustituido por

Plano hau ez daiteke erabil ez berrizta gure baimenitz gabe