UNTIL 2002

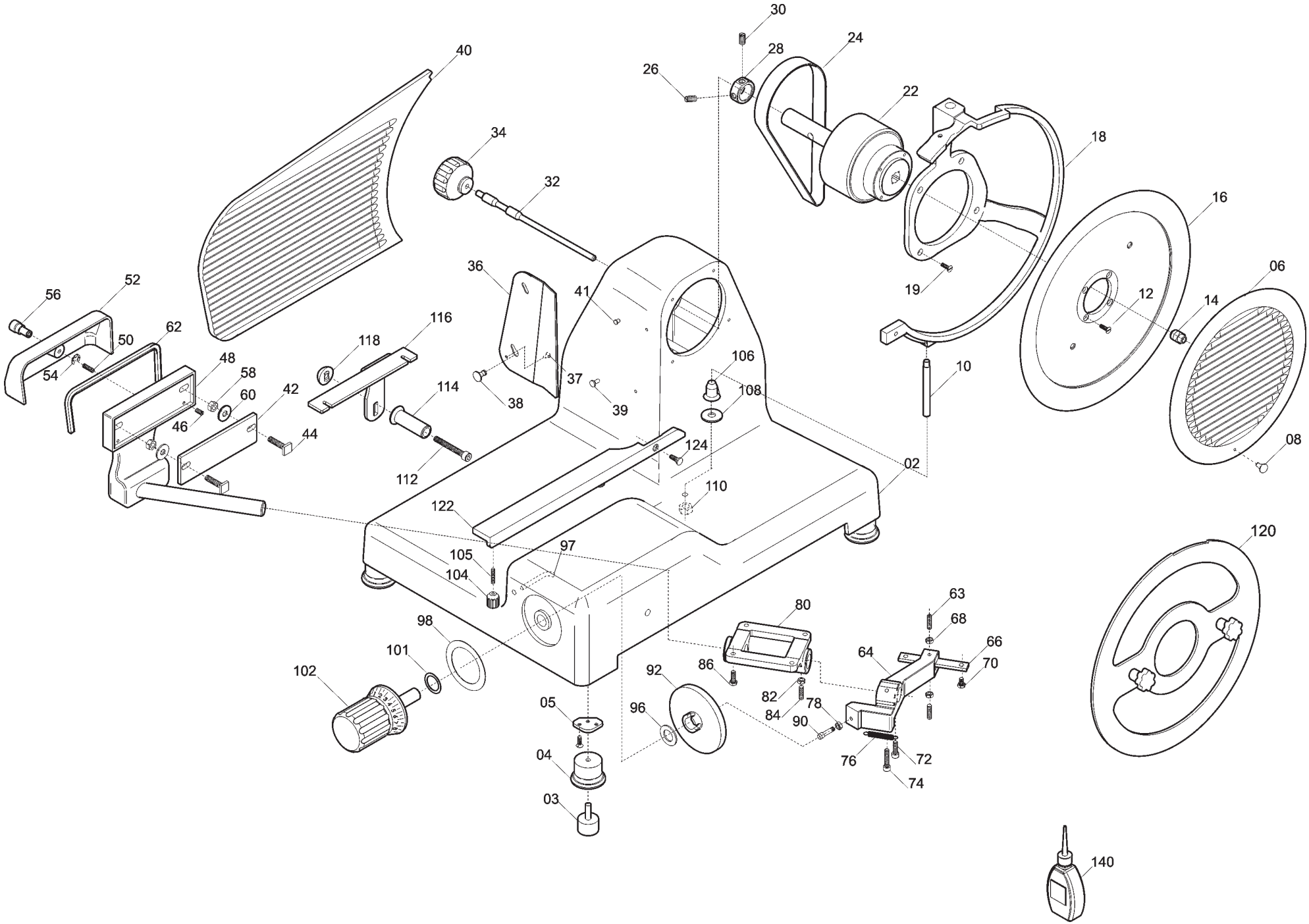

30
24
28
26
22
40
34
18
32
16
36
06
52
56
41
12
14
62
50
116
118
106
48
58
54
37
10
60
42
114
108
38
39
46
44
124
08
112
02
110
122
120
97
105
104
63
80
98
68
66
64
101
70
86
102
92
82
78
05
96
84
90
04
76
72
74
03
140

UNTIL 2002

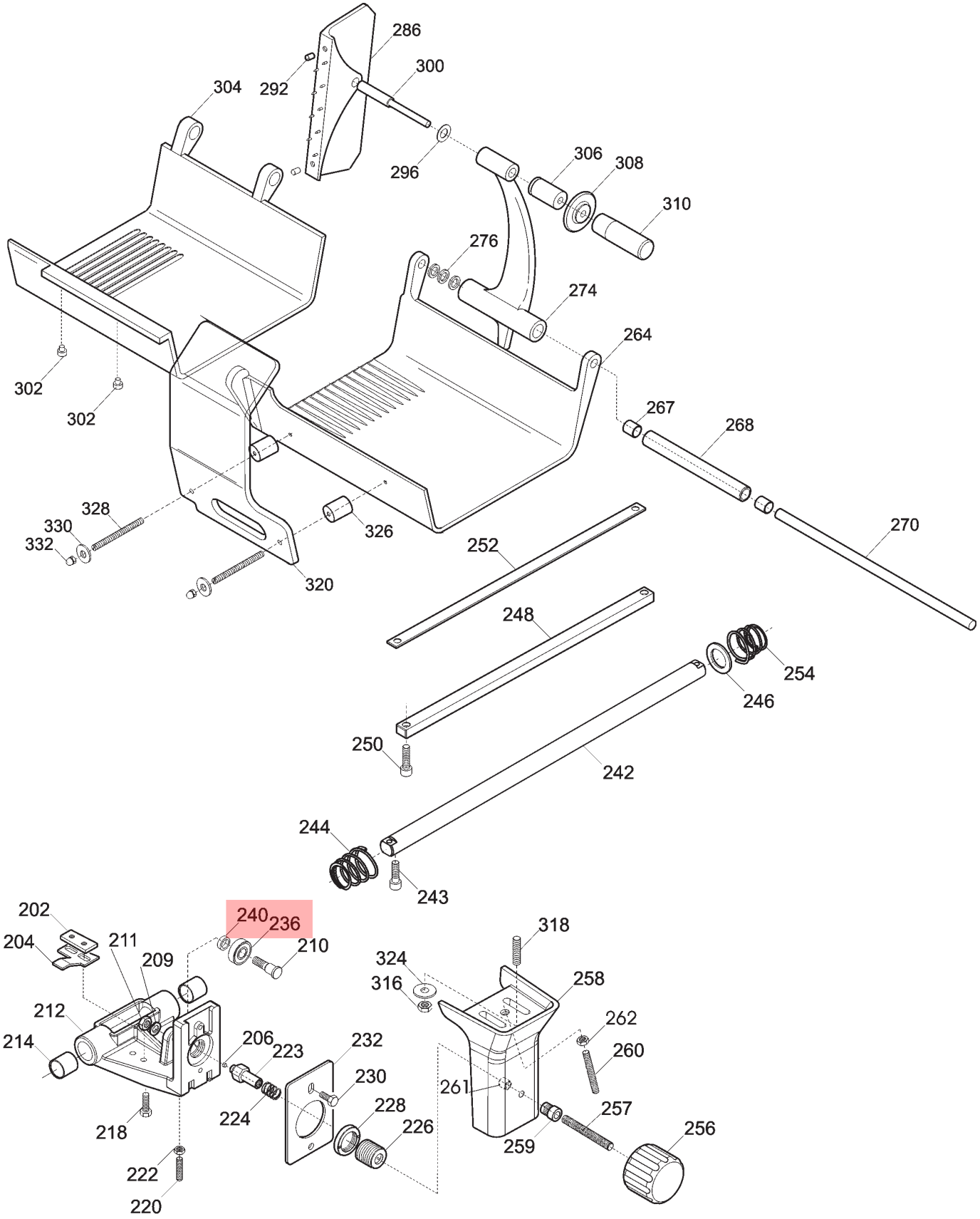

A=alluminio / *aluminium* - **B**=alluminio blu / *blue aluminium* **C**=plastica nera / *black plastic* - **D**=plastica blu / *blue plastic*			
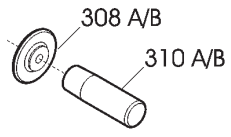	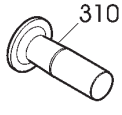	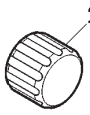	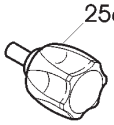

UNTIL 2002

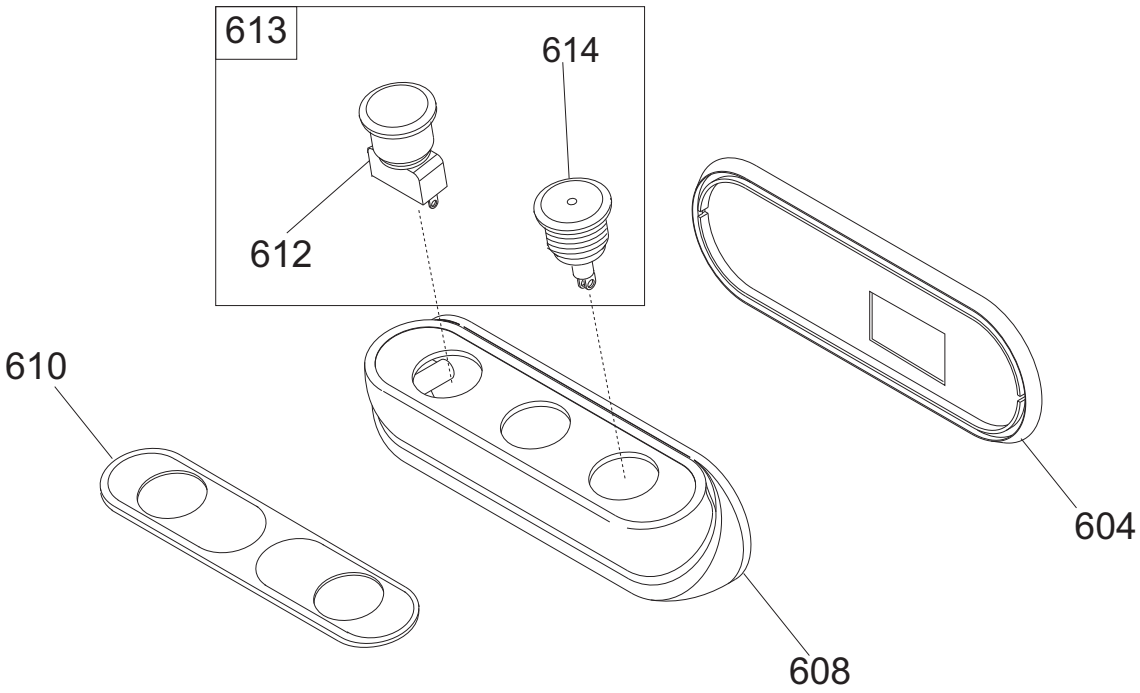

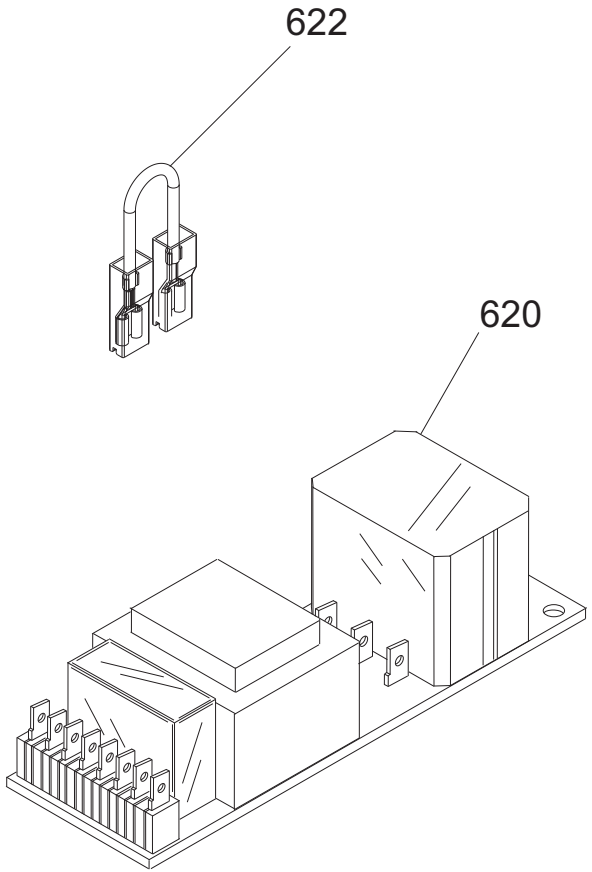

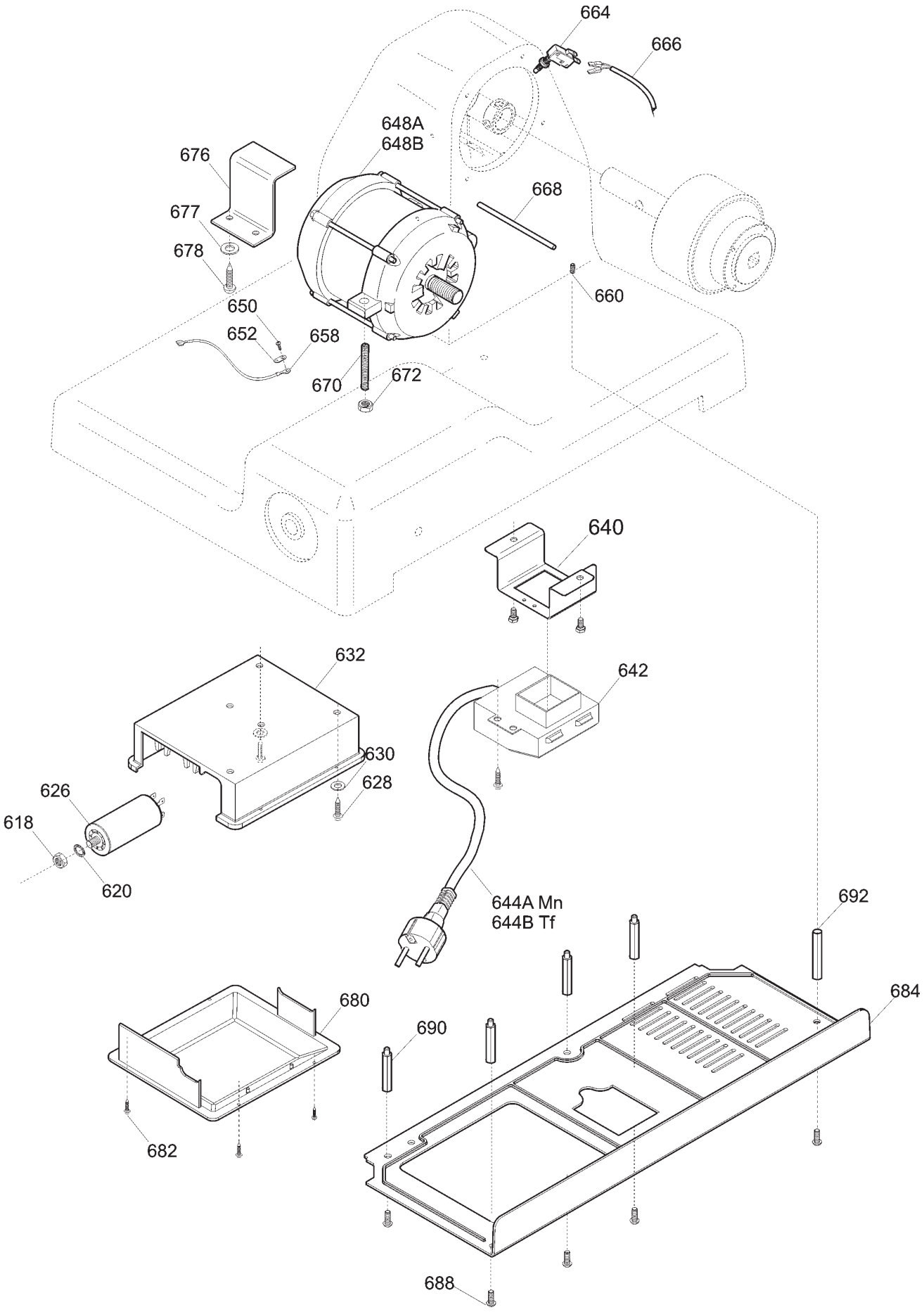
664
666
648A
648B
676
677
678
668
660
650
652
658
670
672
640
632
642
630
628
626
618
620
644A Mn
644B Tf
692
680
690
684
682
688

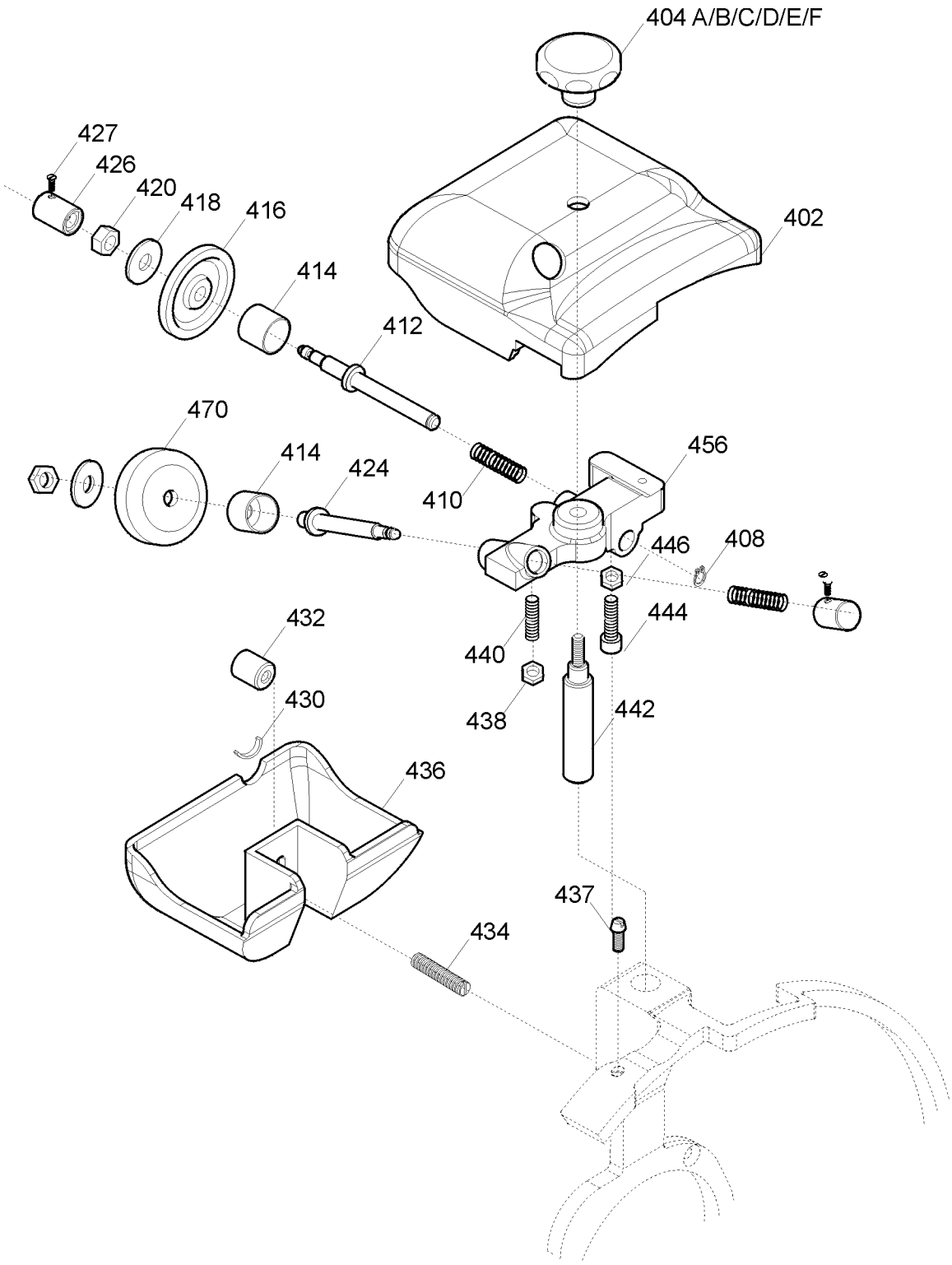
404 A/B/C/D/E/F
427
426
420
418
416
414
412
402
470
414
424
410
456
446
408
444
432
440
438
442
430
436
437
434

UNTIL 2002

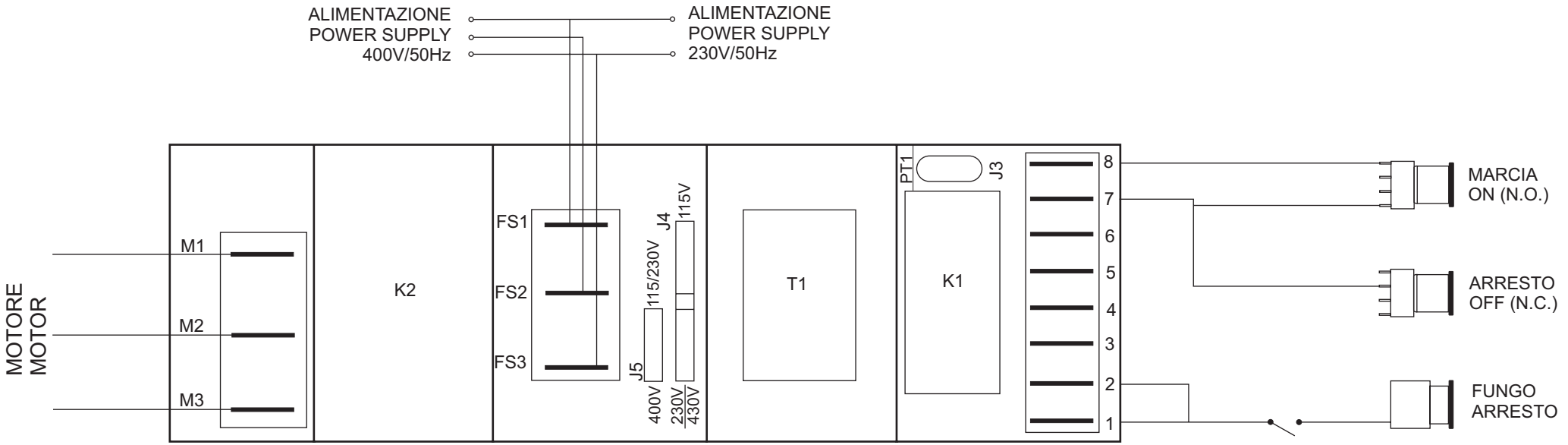
ALIMENTAZIONE
POWER SUPPLY
400V/50Hz
ALIMENTAZIONE
POWER SUPPLY
230V/50Hz
MOTORE
MOTOR
M1
M2
M3
K2
FS1
FS2
FS3
J5
400V
115/230V
J4
230V
115V
430V
T1
PT1
J3
K1
8
7
6
5
4
3
2
1
MARCIA
ON (N.O.)
ARRESTO
OFF (N.C.)
FUNGO
ARRESTO

Pulsantiera LEONARDO 370 VCS TOP CE - until 2002

Riferim	Nome prodotto	Codice
-	CORPO PUL.SIDNEY MONTATA NO GUAR	19702030
604	GUARNIZIONE PULSANT.NEUTRA TONDA	19563034
608	SCATOLA PULSANTI SIDNEY	19563124
610	MASCHERINA X PULSANTIERA SIDNEY	19420163
612	PULS.ACC. NO	19410135.08
613	PULS.ACC.+PULS.SP.NO-NC STAG.+CABL.	19410135C.08
614	PULS.ACC.CON SPIA	19410136.08
620A	SCHEDA POT.LED SID 110-230 OM.UL CB	19411102
620B	SCHEDA POT.LED SID 400 OM. CB	19411103
622	CAVETTO X PONTE SCHEDA POT SID.UL	19410742
2	CASSA 350-385 LNR OSSIDATA	19510154
3	PARAC.PIEDINO D.30X20-M8X23	19560156
04B	PIEDINO BLU LNR 370	19522621
04A	PIEDINO 350-385 LNR OSSIDATO	19522620
5	PIASTRINA PIEDINI LNR 350 DAL 05	19540656.05
6	INTERNO LAMA Y08 370 H.10 OSSID.	19510258
8	POMELLO PARAL. 350-385 LNR LAV.	19021156
10	PERNO X ANELLO LNR 370	19534070
14	QUADRETTO PARALAMA 350-370	19530909
15	ANELLO TENUTA 115X130X12 SC NBR	195621354
16	LAMA 370 - 57/4/300 G&B F.ESTR.	18370574300GF
18	AN.PR.LAMA 370 LNR FINO AL 2003	19513055V
20	PERNO X ANELLO GLL 350	19534074
22	PULEG.PIAT.MONT.LNR 350-385	19700354
24	CINGH.PIAT.(V 350)TB2 630 X 12	19310215
28	ANELLO PORTA MICRO 350-370	19540909
32	TIRANTE PARALAMA LNR 350-385	19530554
34A	MAN. TIR.PARALAM. LNR	19522610
34B	MAN. TIR.PARALAM.BLU LNR	19522612
36	PARAFETTA LNR LAMA SPEC.370	19531055A
37	VITE TSP- DIN 963 M 4X10	IX2963004010
38	POMELLO PARALAMA _ LAV	19021110
39	VITE INOX PARAFETTA 300:385	19335011
40	VELA SV 370 LNR OSSIDATA	19510355
41	PRIGIONIERO PARAF.LNR MNZ 250/385	19336052
42	PIASTRINA ZINC.REG. VELA LNR 350	19540646
48	SUP.VELA LNR 350 + PERNO OSSIDATO	19510754AS
52	COP.SUP.VELA 370-385 LNR OSSIDATO	19512255
56	MANOP.IX.COPERC.SUPP.VELA LNR	19335021
62	GUARN. COPER.SUP.VELA LNR 350	19563054
63	PRIGIONIERO MOVIMENTO M6X30 LNR	19563156
64	MOVIMENTO VELA LNR 350 LAVORATO	19500154
66	PIASTRINA MOV. LNR-GLL DAL 07	19540654.07
71	PRIGIONIERO 6 X 25 OTTONE	19337002
76	MOLLA MOVIMENTO LNR 350-385	19390756
80	SUP.BOCC.350 LNR LAV	19020856
90	RULLINO MOVIMENTO LNR 350-385	19336074

92	ASSIEME CAMMA LEO GLL+RULLINO D.12	19563574
96	RONDELLA ONDULATA 19	19342006
97	TUBETTO OLIATORE 350-370	19553009
98	RONDELLA PLEX MAN.NUM. LNR 350	19562154
101	DISTANZIALE MAN.GRAD.ALLU. LNR	19561254
102A	MAN. NUM. LNR 350-385	19522600
102B	MAN. NUM. BLU LNR 350-385	19522604
104	MANOPOLA PARAGRASSO LNR Y11	19335055.11
106	GHIERA SUPP ANELLO LNR 300-385	19534066
114	PERNO SUPP. PARAGR LNR Y12	19531355.12
116	SUPPORTO PARAGRASSO LNR 370	19531062
118	CUPOLA SUPP PARAGR. LNR Y12	19335054.12
120	DISCO ESTRATTORE LAMA PER 370	19702514
122	*PARAGRAS.370 LNR VCS OSSIDATO	19511955
124	SPINA RISCONTRO PARAGRASSO LNR	19336054
140	AMPOLLA X OLIO PIENA	19563008
202	PIAST. SGANCIO FILET.AFF.CE	19533200
204	PIAST. SGANCIO CARR. LNR-GLL	19533254
206	PUNTALE SGANCIO 300-385 CE	19565001
210	PERNO ECCEN CUSCINETTO LNR 350	19540808
214	MOLLA PARACOLPO LNR 350-385	19390754
220	PRIGIONIERO M8 OTTONE CARR.LNR 350	19337054
223	ESAGONO PER SGANCIO LNR 350-385	19534038
224	MOLLA PER SGANCIO 300-370 CE	19390601
225	RONDELLA DIST CUSC LNR 350-385	19346056
226	BUSSOLA FIL.X SGANC 350-385 LNR	19534026
227	PERNO CUSCINETTO LNR 350-385	19540807
228	GHIERA FILET.ESTER. 300-330 CE	19534030
232	PIASTRINA CARRELLO 350-370 CE	19533009
234	BUSSOLA PARACOLPO 350-385 LNR	19538054
236	CUSCINETTO CARR. 6000 2RS R11	19320154
240	RONDELLA X PERNO CUSC. LNR 350	19346054
242	BARRA TONDA CARR. LNR 350-385 Y12	19530654.12
246	PARAC.CARRELLO D.25X25-M6X17 PARAB.	19560154
248	BARRA QUADRA 350-385 LNR	19540154
252	PIASTRINA TEMPR.LNR 350-385	19530854
254	QUADRETTO BARRA TONDA LNR	19541745
256B	MAN. BLOCCA GAMB.BLU LNR	19522617
256F	MAN. BLOCCA GAMBO M10 GRIGIA	19564022
256A	MAN. TIR.PARALAM.BLU LNR	19522612
256C	MANOP.BLOCCA GAMBO M10X6L X CE	19562802
256E	MANOP.BLOCCA GAMBO ROSSA M10X6L CE	19564000
256D	MANOPOLA BLOCCA GAMBO M10 BLU CE	19564011
257	PRIGIONIERO M10 X GAMBO X CE	19336038
258	GAMBO LNR 350 OSSIDATO	19510654
259	BUSSOLA INOX GAMBO 350-385 LNR	19534023
261	BUSS.FRES FERMA MAN.300-370 CE	19534016
264	SCORREV. 350-370 SC OSSIDATA	19511618
268	TUBO C/BOSSOLE 14 SC 350-385	19541007
270	ASTINA PRESSAMERCE SC 350-370	19530418

274	LEVA 350-370 SC OSSIDATA	19511818
284	MANOPOLA PRES.MERC.CON FLANG.X CE	19562904
286	STAFFA 350-370 SC OSSIDATA	19511718
292	PARAC.P.MERCE BRACCIO SPE D8,5XHT10	19563207
296	RONDELLA ONDULATA 12	19342005
300	PERNO STAFFA AFF. VCS 300 CE	19531307
302	PARAC. PER SCORREVOLE	19563209
304	PIATTO SC 350-370 OSSIDATO	19510418
306	DIST.PRESSAMERCE LNR 300-385	19522635
308A	ELSA PRESSAMERCE LNR OSSIDATO	19522640
308B	ELSA PRESSAMERCE LNR BLU OSSIDATO	19522641
310F	MAN. A VOLANO PRESSAM GRIGIA	19564021
310A	MAN. PRESSAMERCE LNR OSSIDATO	19522645
310B	MAN. PRESSAMERCE LNR BLU OSSIDATO	19522646
310D	MANOPOLA A VOLANO PRESSAM BLU	19564012
310E	MANOPOLA A VOLANO PRESSAM ROSSA CE	19564009
310C	MANOPOLA PRES.MERC.CON FLANG.X CE	19562904
320	P.MANO PIATTO GTA 330-350	19562335
326	DISTANZIALI PARAMANO 300-385	19521609
328	PRIGIONIERO DIST.PARAM.M6X62 VCS-CG	19336103
330	RONDELLA 6 X 24	19340165
332	DADO CIECO M 06	19362008
-	AFFILAT.INC. LNR 300-385	19800020
402	CAPPOTT. 300-385 LNR CE OSSIDATA	19511252C
404A	MAN.CAPP.AFF.LNR OSSIDATO	19522652
404B	MAN.CAPP.AFF.LNR BLU OSSIDATO	19522653
404F	MANOPOLA CAPP. M6 6 LOB GRIGIA	19564026
404D	MANOPOLA PRIG.AFF M8 6 LOB BLU	19564015
404C	POMELLO CAPPOTTINA A FUNGO	19562702
410	MOLLA PERNO AFF.+SBAV. 300:385	19390309
412	PERNO SBAVATURA 330:370	19540709
414	BICCHIERINO AFF. LNR	19540718
416	MOLA SB.350 D.50 H.8 F.8	19300209
424	PERNO AFFILATURA 330:370	19540708
426	PULSANTE AFFILATOIO 330:370	19550208
427	VITE BLOC.PULSANTE AFF.250-370	19335025
430	GOMMINO ANTIVIBRANTE CAPP. LNR	19560152
432	MANOP.IX.VASCHETTA AFF. LNR	19335023
436	VASC.AFF.300-385 LNR OSSIDATA	19511253C
437	VITE RISCONT.CONICA ANELLO DAL 09	19336055.09
442	PERNO COL.AFFILATOIO FRESATO LNR	19540452.09
444	CAPPUCCIO RISCONT.AFFIL. LNR	19336056
456	CORPO AF.300-385 LNR LAV	19021352
470	MOLA AF.330-385 D.48 H.15 F.8 Y10	19300108C.10
626	CONDENSATORE SG300 10UF CODOLO M8	19410307
632	SCATOLA RELAIS DAL 09	19563127.09
640	PIASTRINA AD U P.CAVO LNR 300-385	19541740
642	MORSETTIERA KADO 2/5 MN/TF	19410800
644A	CAVO ALIM.COMP. MN + MOR BOX AD 030	19410541.07
644B	CAVO ALIM.COMP. TF + MOR BOX AD 030	19410542.07

648A	MOT.350-370 MN C.PIATTA 230-50	19400109
648B	MOTORE 350 TF C.PIATTA 380-50	19400409
652	TARGHETTA MASSA TERRA	19420177
658	CAVETTO MASSA TERRA 300-385 UL	19410739
662	PERNO ESAG.MOT. COPER. LNR	19540754
664	MICRO INTERRUTT.MN X AFFETTATR	19410201
666	CAVO MICRO 300-370 AFF.PULSANTIERA	19410703
668	PERNO MOTORE LNR 350-385 SV	19540554
676	STAFFA TIR. MOTORE LNR 350-385	19540354
680	COPERCHIO SCATOLA DAL 09	19563148.09
684	COPERTURA INFERIORE LNR 350-385	19563154
690	PERNO ESAG.MOT. COPER. LNR	19540754
692	PERNO ESAG.SUP. COPER. LNR	19540752