DESPIECE TECNICO

Lavavasos
Lave-verres
Glass-washer
Glaserspülmaschinen
Lavabicchieri
Lavacopos

Modelos:

LVC-12
LVC-15
LVC-21
LVC-15 D
LVC-21 D
LVC-21 B
LVC-21 C
LVC-21 W

Junio 2009 June
Revisado Julio 2013 July Revised

FAGOR

FAGOR INDUSTRIAL

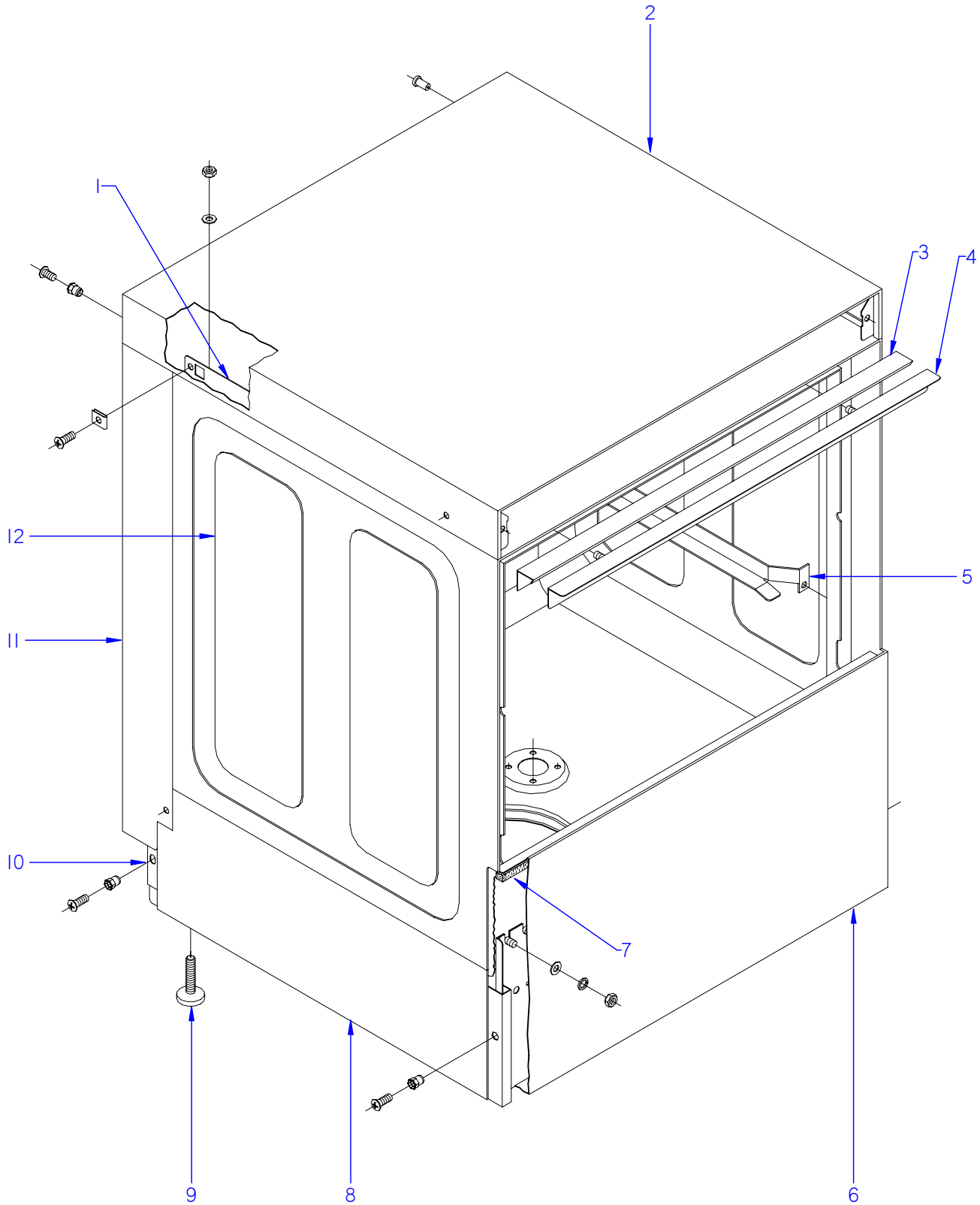

ITEM MARCADO EN COLOR = REPUESTO RECOMENDADO
COLOURED ITEM = RECOMMENDED SPARE PART

N plano	Firma	Fecha	Aparato		Lamina	
C-2110		2009-10	MUEBLE LAVAVASOS LVC		1	Fagor Industrial S.Coop. Onate

MOD.	LAVAVASOS	ZONA	MUEBLE	PLANO	C-2110

ITEM	CODIGO	DENOMINACION	TEXTO	LVC-12	LVC-15	LVC-15D	LVC-21	LVC-21D	LVC-21B	LVC-21C	LVC-21W	NOTAS
1	Z410309000	ESCUADRA AMARRE TAPA 12-15	FASTENING BRACKET COVER TA	2	2	2	_	_	_	_	_	ELIMINAD. 29.01.10
1	Z410317000	ESCUADRA AMARRE TAPA 12-15	FASTENING BRACKET COVER TA	2	2	2	_	_	_	_	_	INTRODU. 29.01.10
1	Z420318000	ESCUADRA AMARRE TAPA 21	COVER FASTENING BRACKET 21	_	_	_	2	2	2	2	2	ELIMINAD. 29.01.10
1	Z420319000	ESCUADRA AMARRE TAPA 21	COVER FASTENING BRACKET 21	_	_	_	2	2	2	2	2	INTRODU. 29.01.10
	Q232040000	ARANDELA A6	WASHER A6	4	4	4	4	4	4	4	4	
	Q162040000	TUERCA EXAGONAL M6	HEXAGONAL NUT M6	4	4	4	4	4	4	4	4	
	Q221012000	TUERCA RAPIDA M,5	RAPID NUT M,5	6	6	6	6	6	6	6	6	
2	Z402904000	TAPA R10-14-C12-15	COVER R10-14-C12-15	1	1	1	_	_	_	_	_	
2	Z422904000	TAPA R20-C21	COVER R20-C21	_	_	_	1	1	1	1	1	
	Q152004000	TORNILLO APLASTADO M5x13 A304	FLAT HEADED BOLT M5x13 A304	10	10	10	10	10	10	10	10	
3	Z400315000	PERFIL CAJA	BOX PROFILE	1	1	1	_	_	_	_	_	
3	Z420315000	PERFIL CAJA	BOX PROFILE	_	_	_	1	1	1	1	1	
4	Z400306000	ESCUADRA SUJECCION PERFIL	FASTENING BRACKET PROFILE	1	1	1	_	_	_	_	_	
4	Z420306000	ESCUADRA SUJECCION PERFIL	FASTENING BRACKET PROFILE	_	_	_	1	1	1	1	1	
	Q232040000	ARANDELA A6	WASHER A6	2	2	2	2	2	2	2	2	
	Q162040000	TUERCA EXAGONAL M6	HEXAGONAL NUT M6	2	2	2	2	2	2	2	2	
5	Z410304000	GUIA CESTILLO DERECHA C12-15	RIGHT BASKET GUIDE C12-15	1	1	1	_	_	_	_	_	
5	Z440304000	GUIA CESTILLO DERECHA	RIGHT BASKET GUIDE	_	_	_	1	1	1	1	1	
S/Nº	Z410303000	GUIA CESTILLO IZQUIERDA C12-15	LEFT BASKET GUIDE C12-15	1	1	1	_	_	_	_	_	
S/Nº	Z440303000	GUIA CESTILLO IZQUIERDA	LEFT BASKET GUIDE	_	_	_	1	1	1	1	1	
	Q232040000	ARANDELA A6	WASHER A6	4	4	4	4	4	4	4	4	
	Q162040000	TUERCA EXAGONAL M6	HEXAGONAL NUT M6	4	4	4	4	4	4	4	4	
6	Z468611000	PANEL FRONTAL10-12-14-15 NEU	FRONT PANEL10-12-14-15 NEU	1	1	1	_	_	_	_	_	
6	Z448611000	PANEL FRONTAL C21	FRONT PANEL C21	_	_	_	1	1	_	_	_	
6	Z458611000	PANEL FRONTAL 21B	FRONT PANEL 21B	_	_	_	_	_	1	1	1	
7	Z400309000	PERFIL INFERIOR CAJA	BOX LOWER PROFILE	1	1	1	_	_	_	_	_	
7	Z420309000	PERFIL INFERIOR CAJA	BOX LOWER PROFILE	_	_	_	1	1	1	1	1	
8	Z468720000	ARMAZON COMPLETO	COMPLETE FRAME	1	1	1	_	_	_	_	_	ELIMINAD. 06.10.12
8	12046711	ARMAZON COMPLETO LVC-12	COMPLETE FRAME LVC-12	1	1	1	_	_	_	_	_	INTRODUC.06.10.12
8	Z420101000	ARMAZON COMPLETO	COMPLETE FRAME		_	_	1	1	1	1	1	ELIMINAD. 06.10.12
8	12046707	ARMAZON COMPLETO LVC-21	COMPLETE FRAME LVC-21	_	_	_	1	1	1	1	1	INTRODUC.06.10.12

MOD.	LAVAVASOS	ZONA	MUEBLE	PLANO	C-2110

ITEM	CODIGO	DENOMINACION	TEXTO	LVC-12	LVC-15	LVC-15D	LVC-21	LVC-21D	LVC-21B	LVC-21C	LVC-21W	NOTAS
9	Z200107000	PATA REGULABLE	ADJUSTABLE LEG	4	4	4	4	4	4	4	4	
10	Z402908000	PANEL POSTERIOR INFERIO. 1-4-2-5	LOWER REAR PANEL. 1-4-2-5	1	1	1	_	_	_	_	_	
10	Z422908000	PANEL POSTERIOR INFERIOR 20-21	LOWER REAR PANEL 20-21	_	_	_	1	1	1	1	1	
	Q152004000	TORNILLO APLASTADO M5x13 A304	FLAT HEADED BOLT M5x13 A304	3	3	3	3	3	3	3	3	
11	Z402902000	PANEL POSTERIOR A R-10 C-12	REAR PANEL A R-10 C-12	1	1	1	_	_	_	_	_	
11	Z422902000	PANEL POSTERIOR R20-C21	REAR PANEL R20-C21	_	_	_	1	1	1	1	1	
12	Z468730000	CAJA SOLDADA LVC-12/15	WELDED BOX LVC-12/15	1	1	_	_	_	_	_	_	
12	Z480311000	CAJA SOLDADA LVC-15D	WELDED BOX LVC-15D	_	_	1	_	_	_	_	_	
12	Z448730000	CAJA SOLDADA LVC-21	WELDED BOX LVC-21	_	_	_	1	_	_	_	_	
12	Z500311000	CAJA SOLDADA LVC-21D	WELDED BOX LVC-21D	_	_	_	_	1	_	_	_	
12	Z440311000	CAJA SOLDADA LVC-21B	WELDED BOX LVC-21B	_	_	_	_	_	1	_	_	
12	Z458411000	CAJA SOLDADA LVC-21W	WELDED BOX LVC-21W	_	_	_	_	_	_	1	1	
	Q162040000	TUERCA EXAGONAL M6	HEXAGONAL NUT M6	8	8	8	8	8	8	8	8	
	Q232040000	ARANDELA A6	WASHER A6	8	8	8	8	8	8	8	8	
	Q262040000	ARANDELA GROW. A6 A.304	WASHER GROW. A6 A.304	8	8	8	8	8	8	8	8	

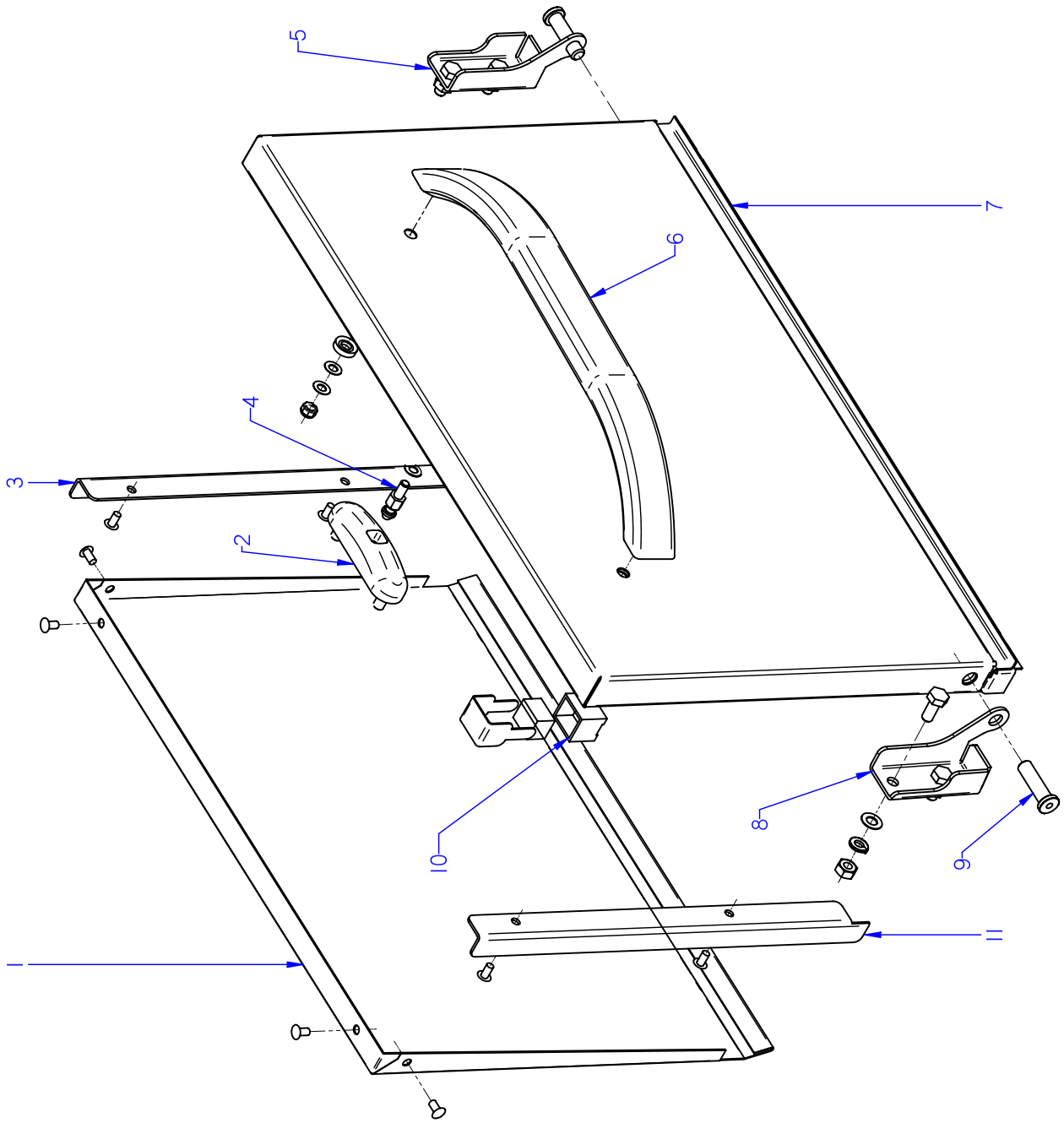

ITEM MARCADO EN COLOR = REPUESTO RECOMENDADO
COLOURED ITEM = RECOMMENDED SPARE PART

N plano	Firma	Fecha	Aparato		Lamina	
C-2111		2009-10	PUERTA	LAVAVASOS LVC	2	Fagor Industrial S.Coop. Oñate

MOD.	LAVAVASOS	ZONA	PUERTA	PLANO	C-2111

ITEM	CODIGO	DENOMINACION	TEXTO	LVC-12	LVC-15	LVC-15D	LVC-21	LVC-21D	LVC-21B	LVC-21C	LVC-21W	NOTAS
	1200002010	**KIT PUERTA LAVAVASOS 12-15**	**DOOR KIT 12-15 GLASSWASH.**	**1**	**1**	**1**	_	_	_	_	_	
	1200002020	**KIT PUERTA LAVAVASOS 21**	**DOOR KIT 21 GLASSWASHER**	_	_	_	**1**	**1**	**1**	**1**	**1**	
1	Z400511000	CONTRAPUERTA COMPLETA	COMPLETE DOOR REVERSE	1	1	1	_	_	_	_	_	
1	Z420513000	CONTRAPUERTA COMPL. R20-C21	COMPL. DOOR REVERSE R20-C2		_	_	1	1	1	1	1	
	Q412000000	REMACHE TUBULAR 4 x 8	TUBULAR RIVET 4 x 8	4	4	4	4	4	4	4	4	
2	Z200607000	CONJUNTO CIERRE PUERTAT-CO	LOCK UNIT PUERTAT-CO	1	1	1	1	1	1	1	1	
	Q222012000	TUERCA AUTOBLOCANTE M6	SELF-LOCKING NUT M6	2	2	2	2	2	2	2	2	
3	Z400521000	GUIA DERECHA	RIGHT GUIDE	1	1	1	_	_	_	_	_	
3	Z420521000	GUIA DERECHA	RIGHT GUIDE	_	_	_	1	1	1	1	1	
4	Z200601000	ENGANCHE CIERRE	LOCK LATCH	1	1	1	1	1	1	1	1	
5	Z400515000	BISAGRA DERECHA T-C.	RIGHT HINGE T-C.	1	1	1	1	1	1	1	1	
	Q012042000	TORNILLO EXAGONAL M6X15	HEXAGONAL BOLT M6x15	2	2	2	2	2	2	2	2	
	Q232040000	ARANDELA A6	WASHER A6	2	2	2	2	2	2	2	2	
	Q262040000	ARANDELAGROW. A6 A.304	WASHER GROW. A6 A.304	2	2	2	2	2	2	2	2	
	Q162040000	TUERCA EXAGONAL M6	HEXAGONAL NUT M6	2	2	2	2	2	2	2	2	
6	Z400542000	ASA LVS.	HANDLE LVS.	1	1	1	1	1	1	1	1	
	Q032032000	TORNILLO ALOMADO M5X15	CURVED SCREW M5X15	2	2	2	2	2	2	2	2	
	Q308002000	ARANDELA DUBO A6 NYLON	WASHER DUBO A6 NYLON	2	2	2	2	2	2	2	2	
7	Z468004000	PUERTA COMPLETA EDESA	COMPLETE DOOR EDESA	1	1	1	_	_	_	_	_	
7	Z448003000	PUERTA COMPLETA EDESA	COMPLETE DOOR EDESA		_	_	1	1	1	1	1	
S/Nº	Z206135000	CHECK LIST LAVAVAJILLAS FAGOR	CHECK LIST	1	1	1	1	1	1	1	1	INTRODU. 19.07.10
8	Z400514000	BISAGRA IZQUIERDA T-C.	LEFT HINGE T-C.	1	1	1	1	1	1	1	1	
	Q012042000	TORNILLO EXAGONAL M6X15	HEXAGONAL BOLT M6x15	2	2	2	2	2	2	2	2	
	Q262040000	ARANDELAGROW. A6 A.304	WASHER GROW. A6 A.304	2	2	2	2	2	2	2	2	
	Q162040000	TUERCA EXAGONAL M6	HEXAGONAL NUT M6	2	2	2	2	2	2	2	2	
9	Z400516000	EJE PUERTA	DOOR SHAFT	2	2	2	2	2	2	2	2	
10	Z200506000	IMAN	MAGNET	_	1	1	1	1	1	1	1	
	Z200507000	PROTECTOR IMAN	MAGNET PROTECTOR	_	1	1	1	1	1	1	1	
11	Z400522000	GUIA IZQUIERDA	LEFT GUIDE	1	1	1	_	_	_	_	_	
11	Z420522000	GUIA IZQUIERDA	LEFT GUIDE	_	_	_	1	1	1	1	1	
	Q412000000	REMACHE TUBULAR 4 x 8	TUBULAR RIVET 4 x 8	2	2	2	2	2	2	2	2	

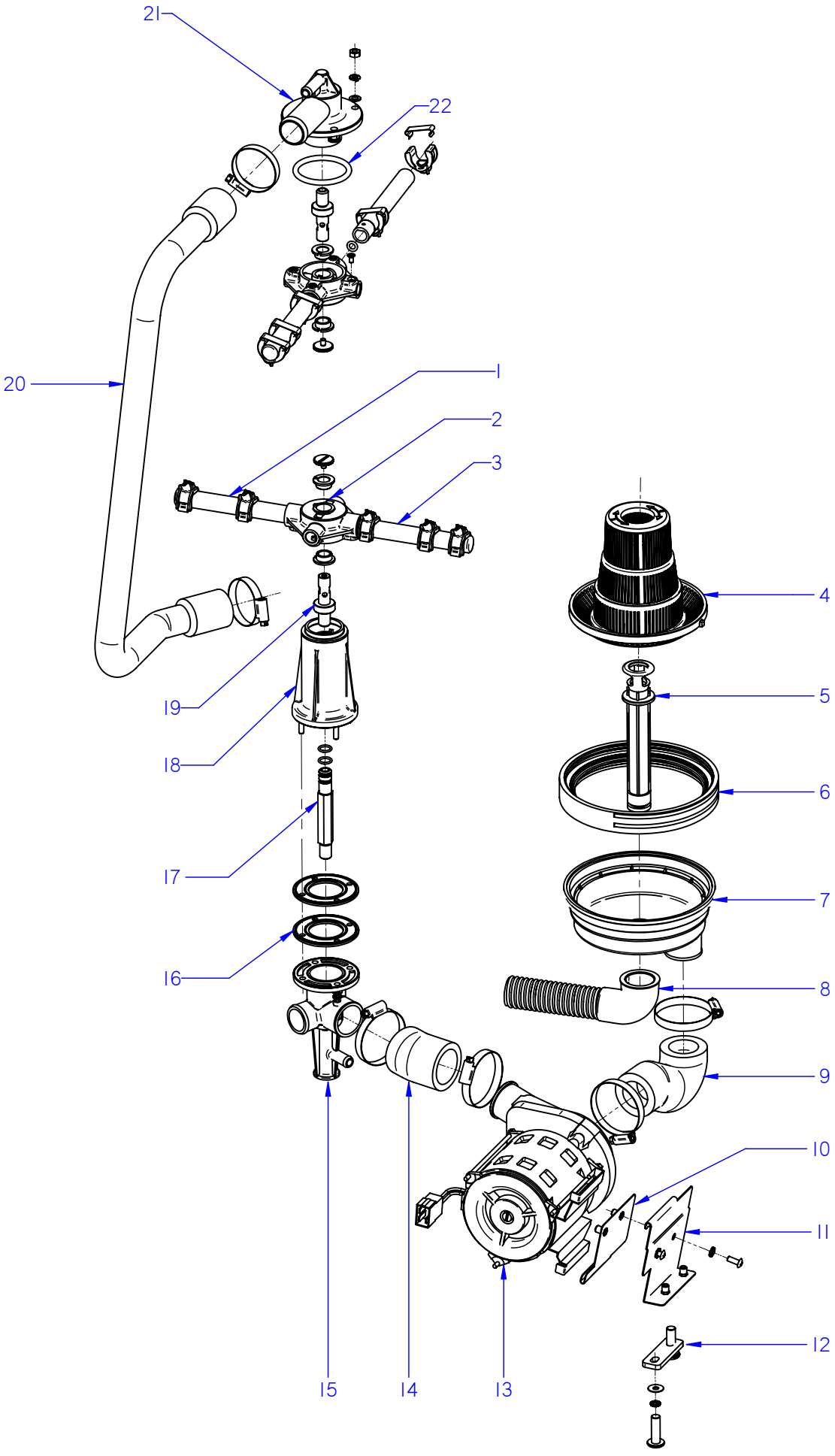

ITEM MARCADO EN COLOR = REPUESTO RECOMENDADO
COLOURED ITEM = RECOMMENDED SPARE PART

N plano	Firma	Fecha	Aparato	Lamina	
C-2112		2009-10	CONJUNTO FUNCIONAL LAVADO LAVAVASOS LVC	3	Fagor Industrial S.Coop. Onate

MOD.	LAVAVASOS	ZONA	CONJUNTO FUNCIONAL LAVADO	PLANO	C-2112

ITEM	CODIGO	DENOMINACION	TEXTO	LVC-12	LVC-15	LVC-15D	LVC-21	LVC-21D			NOTAS
1	Z460701000	RAMA LAVADO B	WASH B BRANCH	2	2	2	_	_			
1	Z440707000	RAMA LAVADO B	WASH B BRANCH		_	_	2	2			
	Z400709000	TOBERA LAVADO	WASH NOZZLE	4	4	4	6	6			
	Z400711000	ENGANCHE TOBERA LAVADO	WASH NOZZLE CATCH	4	4	4	6	6			
2	Z410704000	CRUCETA	CROSSPIECE	2	2	2	2	2			
	Q152016000	TORNILLO ESPECIAL M.5X0.8	SPECIAL BOLT M.5X0.8	2	2	2	2	2			
	Z410705000	CASQUILLO CRUCETA	CROSSPIECE BUSHING	4	4	4	4	4			
3	Z460702000	RAMA LAVADO A	WASH BRANCH A	2	2	2	_	_			
3	Z440706000	RAMA LAVADO A	WASH BRANCH A	_	_	_	2	2			
	Z400709000	TOBERA LAVADO	WASH NOZZLE	6	6	6	6	6			
	Z400711000	ENGANCHE TOBERA LAVADO	WASH NOZZLE CATCH	6	6	6	6	6			
4	Z400920000	FILTRO ALTO	HIGH FILTER	1	1	1	1	1			
5	Z400907000	ALIVIADERO	OVERFLOW	1	1	1	1	1			
S/Nº	12010282	JUNTA TORICA 25.4X20.2X2.6	O-RING 25.4X20.2X2.6	1	1	1	1	1			
6	Z400902000	JUNTA CUBETA	TRAY SEAL	1	1	1	1	1			
7	Z400901000	CUBETA	TRAY	1	1	1	1	1			
	Z400903000	ABRAZADERA CUBETA	TRAY CLAMP	1	1	1	1	1			
8	Z400908000	MANGUERA DESAGÜE	DRAINAGE HOSE	1	1	1	1	1			
	Q901307000	ABRAZADERA ELASTICA 37.7-39.7	ELASTIC CLAMP 37.7-39.7	1	1	1	1	1			
9	Z400905000	CODO ASPIRACION 1003115	EXTRACTOR ELBOW 1003115	1	1	1	1	1			
	Q881307000	ABRAZADERA 40-60	CLAMP 40-60	2	2	2	2	2			
10	Z401004000	AMARRE MOTOBOMBA	MOTORPUMP FASTENING	1	1	1	1	1			
11	Z401002000	SOPORTE MOTOBOMBA	MOTOR PUMP SUPPORT	1	1	1	_	_			
11	Z421002000	SOPORTE MOTOBOMBA	MOTOR PUMP SUPPORT	_	_	_	1	1			
	Q152004000	TORNILLO APLASTADO M5x13 A304	FLAT HEADED BOLT M5x13 A304	2	2	2	2	2			
	Q242030000	ARANDELA ABANICO A5 A.304	FAN WASHER A5 A.304	2	2	2	2	2			
12	Z401006000	PERFIL AMORTIGUADOR	SHOCK ABSORBER PROFILE	1	1	1	1	1			
	Q302022000	ARANDELA 16x6x1,2 A304	WASHER 16x6x1.2 A304	2	2	2	2	2			
	Q032032000	TORNILLO ALOMADO M5X15	CURVED SCREW M5X15	2	2	2	2	2			
13	Z401001000	BOMBA LAVADO	WASH PUMP	1	1	1	1	1			
	Z401001100	TURBINA BOMBA Z401001	TURBINE PUMP Z401001	1	1	1	1	1			

MOD.	LAVAVASOS	ZONA	CONJUNTO FUNCIONAL LAVADO	PLANO	C-2112

ITEM	CODIGO	DENOMINACION	TEXTO	LVC-12	LVC-15	LVC-15D	LVC-21	LVC-21D			NOTAS
14	Z400906000	CODO IMPULSION 1003116	IMPULSE ELBOW 1003116	1	1	1	1	1			
	Q881307000	ABRAZADERA 40-60	CLAMP 40-60	2	2	2	2	2			
15	Z410702000	PASAMUROS CESTO CUADRADO	SQUARE BASKET WALL BUSHIN	1	1	1	1	1			
	Q232030000	ARANDELA A5	WASHER A5	4	4	4	4	4			
	Q262030000	ARANDELA GROW. A5 A.304	WASHER GROW. A5 A.304	4	4	4	4	4			
	Q162030000	TUERCA EXAGONAL M5	HEXAGONAL NUT M5	4	4	4	4	4			
16	Z400703000	JUNTA ESTANQUE. 1003113	SEAL. 1003113	2	2	2	2	2			
17	Z410712000	EMPALME ACLARADO	RINSE CONNECTION	1	1	1	1	1			
	Q307056000	JUNTA TORICA 10,82x14,38x1,78	O-RING 10.82x14.38x1.78	2	2	2	2	2			
18	Z410701000	SOPORTE INFERIOR CUADRO	LOWER SUPPORT BRACKET	1	1	1	1	1			
19	Z410708000	EJE	SHAFT	2	2	2	2	2			
20	Z410711000	ARBOL LAVADO	WASH CAM	1	1	1	_	_			
20	Z440711000	ARBOL LAVADO	WASH CAM	_	_	_	1	1			
	Q881306000	ABRAZADERA 32-50L	CLAMP 32-50L	2	2	2	2	2			
21	Z410703000	SOPORTE DISTRIB. SUPERIOR	UPPER DISTRIB. SUPPORT	1	1	1	1	1			
	Q232040000	ARANDELA A6	WASHER A6	4	4	4	4	4			
	Q262040000	ARANDELA GROW. A6 A.304	WASHER GROW. A6 A.304	4	4	4	4	4			
	Q162040000	TUERCA EXAGONAL M6	HEXAGONAL NUT M6	4	4	4	4	4			
22	Q307052000	JUNTA TORICA 50,17X60,83X5,3	O-RING 50.17X60.83X5.3	1	1	1	1	1			

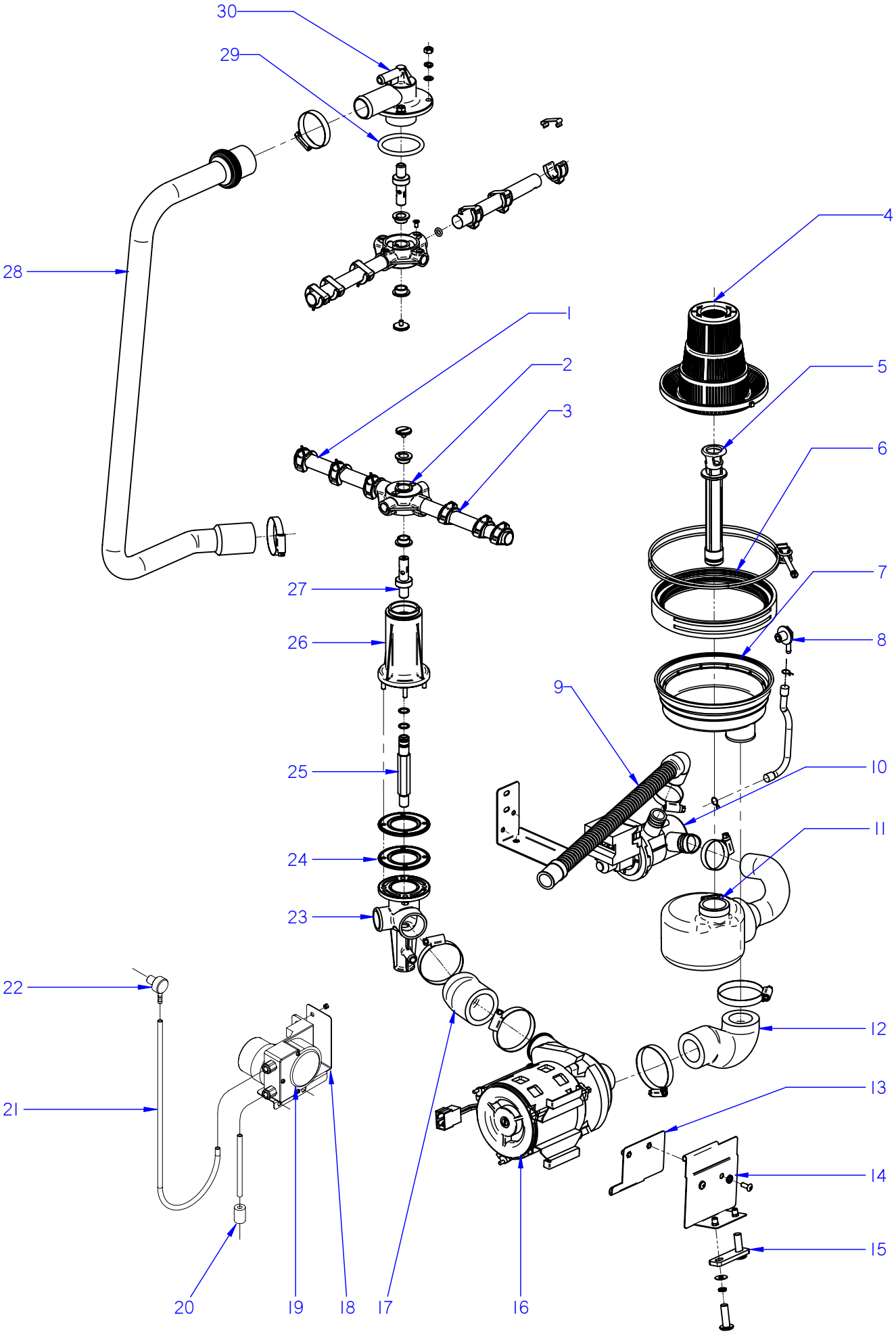

ITEM MARCADO EN COLOR = REPUESTO RECOMENDADO
COLOURED ITEM = RECOMMENDED SPARE PART

N plano	Firma	Fecha	Aparato	CONJUNTO FUNCIONAL LAVADO	Lamina	
C-2113		2009-10	LAVAVASOS LVC-21B / 21C / 21W		4	Fagor Industrial S.Coop. FAGOR Onate

MOD.	LAVAVASOS	ZONA	CONJUNTO FUNCIONAL LAVADO	PLANO	C-2113

ITEM	CODIGO	DENOMINACION	TEXTO	LVC-21B	LVC-21C	LVC-21W					NOTAS
1	Z440707000	RAMA LAVADO B	WASH B BRANCH	2	2	2					
	Z400709000	TOBERA LAVADO	WASH NOZZLE	6	6	6					
	Z400711000	ENGANCHE TOBERA LAVADO	WASH NOZZLE CATCH	6	6	6					
2	Z410704000	CRUCETA	CROSSPIECE	2	2	2					
	Q152016000	TORNILLO ESPECIAL M.5X0.8	SPECIAL BOLT M.5X0.8	2	2	2					
	Z410705000	CASQUILLO CRUCETA	CROSSPIECE BUSHING	4	4	4					
3	Z440706000	RAMA LAVADO A	WASH BRANCH A	2	2	2					
	Z400709000	TOBERA LAVADO	WASH NOZZLE	6	6	6					
	Z400711000	ENGANCHE TOBERA LAVADO	WASH NOZZLE CATCH	6	6	6					
4	Z400920000	FILTRO ALTO	HIGH FILTER	1	1	1					
5	Z400907000	ALIVIADERO	OVERFLOW	1	1	1					ELIMINADO 24.06.2013
5	12047160	ALIVIADERO LVS MOD. B	OVERFLOW LVS MOD. B	1	1	1					INTRODUCIDO 24.06.2013
S/Nº	12010282	JUNTA TORICA 25.4X20.2X2.6	O-RING 25.4X20.2X2.6	1	1	1					
6	Z400902000	JUNTA CUBETA	TRAY SEAL	1	1	1					
7	Z400901000	CUBETA	TRAY	1	1	1					
	Z400903000	ABRAZADERA CUBETA	TRAY CLAMP	1	1	1					
8	Z230905000	PASAMUROS INOX DETERGENTE	INOX DETERGENT WALL BUSHIN	1	2	1					
	P102154000	BRIDA ELASTICA TUBO	ELASTIC PIPE FLANGE	2	2	2					
	3702400000	TUBO GOMA NEGRO D 8*4	BLACK RUBBER PIPE Ø 8*4	1	1	1					
9	Z220903000	MANGUERA DESAGÜE	DRAINAGE HOSE	1	1	1					
	Q901307000	ABRAZADERA ELASTICA 37.7-39.7	ELASTIC CLAMP 37.7-39.7	1	1	1					
10	Z220901000	BOMBA DESAGUE 30W	DRAINAGE PUMP 30W	1	1	_					
10	Z223501000	BOMBA DE DESAGUE 30W 60HZ	DRAINAGE PUMP 30W 60HZ	1	1	1					
	Z430902000	SOPORTE BOMBA DESAGUE B	DRAINAGE PUMP SUPPORT B	1	1	1					
	Q012031000	TORNILLO EXAGONAL M5X10	HEXAGONAL BOLT M5x10	4	4	4					
	Q242030000	ARANDELA ABANICO A5 A.304	FAN WASHER A5 A.304	4	4	4					
11	Z430901000	ACUMULADOR 1503114	ACCUMULATOR 1503114	1	1	1					
	Q901307000	ABRAZADERA ELASTICA 37.7-39.7	ELASTIC CLAMP 37.7-39.7	2	2	2					
12	Z400905000	CODO ASPIRACION 1003115	EXTRACTOR ELBOW 1003115	1	1	1					
	Q881307000	ABRAZADERA 40-60	CLAMP 40-60	2	2	2					
13	Z401004000	AMARRE MOTOBOMBA	MOTORPUMP FASTENING	1	1	1					

MOD.	LAVAVASOS	ZONA	CONJUNTO FUNCIONAL LAVADO	PLANO	C-2113

ITEM	CODIGO	DENOMINACION	TEXTO	LVC-21B	LVC-21C	LVC-21W					NOTAS
14	Z421002000	SOPORTE MOTOBOMBA	MOTOR PUMP SUPPORT	1	1	1					
	Q152004000	TORNILLO APLASTADO M5x13 A304	FLAT HEADED BOLT M5x13 A304	2	2	2					
	Q242030000	ARANDELA ABANICO A5 A.304	FAN WASHER A5 A.304	2	2	2					
15	Z401006000	PERFIL AMORTIGUADOR	SHOCK ABSORBER PROFILE	1	1	1					
	Q242030000	ARANDELA ABANICO A5 A.304	FAN WASHER A5 A.304	2	2	2					
	Q302022000	ARANDELA 16x6x1,2 A304	WASHER 16x6x1.2 A304	2	2	2					
	Q032032000	TORNILLO ALOMADO M5X15	CURVED SCREW M5X15	2	2	2					
16	Z401001000	BOMBA LAVADO	WASH PUMP	1	1	1					
	Z401001100	TURBINA BOMBA Z401001	TURBINE PUMP Z401001	1	1	1					
17	Z400906000	CODO IMPULSION 1003116	IMPULSE ELBOW 1003116	1	1	1					
	Q881307000	ABRAZADERA 40-60	CLAMP 40-60	2	2	2					
18	Z208909000	SOPORTE DOSIF. DETERGENTE	DETERGENT DISP. SUPPORT	_	1	1					
	Q419005000	REMACHE 4X8 ALMG3 / ALUMINIO	RIVET 4X8 ALMG3 / ALUMINIUM	_	2	2					
19	Z208903000	DOSIFIC. DGTE REGULABLE G300	DETERGENT DISP. ADJUST. G30	_	1	1					
	Q012031000	TORNIL.EXAGONAL M5X10 A.304	HEX BOLT M5X10 A.304	_	2	2					
	Q232030000	ARANDELA A5	WASHER A5	_	2	2					
20	Z701152000	PESO FILTRO	FILTER WEIGHT	_	1	1					
21	Z448614000	CONDUCTO ASPIRACIÓN	EXTRACTOR PIPE	_	1	1					
22	Z208914000	PASAMUROS INOX DETERGENTE	INOX DETERGENT WALL BUSHIN	_	1	1					
	Q306024000	JUNTA Ø18X12.5X1.5	SEAL Ø18X12.5X1.5	_	1	1					
	Q162070000	TUERCA EXAGONAL M12	HEXAGONAL NUT M12	_	1	1					
S/Nº	Z208904000	CABLEADO DOSIFICADOR DTGTE.	DETERGENT DISP. WIRING	_	1	1					
23	Z410702000	PASAMUROS CESTO CUADRADO	SQUARE BASKET WALL BUSHIN	1	1	1					
	Q232030000	ARANDELA A5	WASHER A5	4	4	4					
	Q262030000	ARANDELA GROW. A5 A.304	WASHER GROW. A5 A.304	4	4	4					
	Q162030000	TUERCA EXAGONAL M5	HEXAGONAL NUT M5	4	4	4					
24	Z400703000	JUNTA ESTANQUE. 1003113	SEAL. 1003113	2	2	2					
25	Z410712000	EMPALME ACLARADO	RINSE CONNECTION	1	1	1					
	Q307056000	JUNTA TORICA 10,82x14,38x1,78	O-RING 10.82x14.38x1.78	2	2	2					
26	Z410701000	SOPORTE INFERIOR CUADRO	LOWER SUPPORT BRACKET	1	1	1					
27	Z410708000	EJE	SHAFT	2	2	2					

MOD.	LAVAVASOS	ZONA	CONJUNTO FUNCIONAL LAVADO	PLANO	C-2113

ITEM	CODIGO	DENOMINACION	TEXTO	LVC-21B	LVC-21C	LVC-21W					NOTAS
28	Z440711000	ARBOL LAVADO	WASH CAM	1	1	1					
	Q881306000	ABRAZADERA 32-50L	CLAMP 32-50L	2	2	2					
29	Q307052000	JUNTA TORICA 50,17X60,83X5,3	O-RING 50.17X60.83X5.3	1	1	1					
30	Z410703000	SOPORTE DISTRIB. SUPERIOR	UPPER DISTRIB. SUPPORT	1	1	1					
	Q232040000	ARANDELA A6	WASHER A6	4	4	4					
	Q262040000	ARANDELA GROW. A6 A.304	WASHER GROW. A6 A.304	4	4	4					
	Q162040000	TUERCA EXAGONAL M6	HEXAGONAL NUT M6	4	4	4					

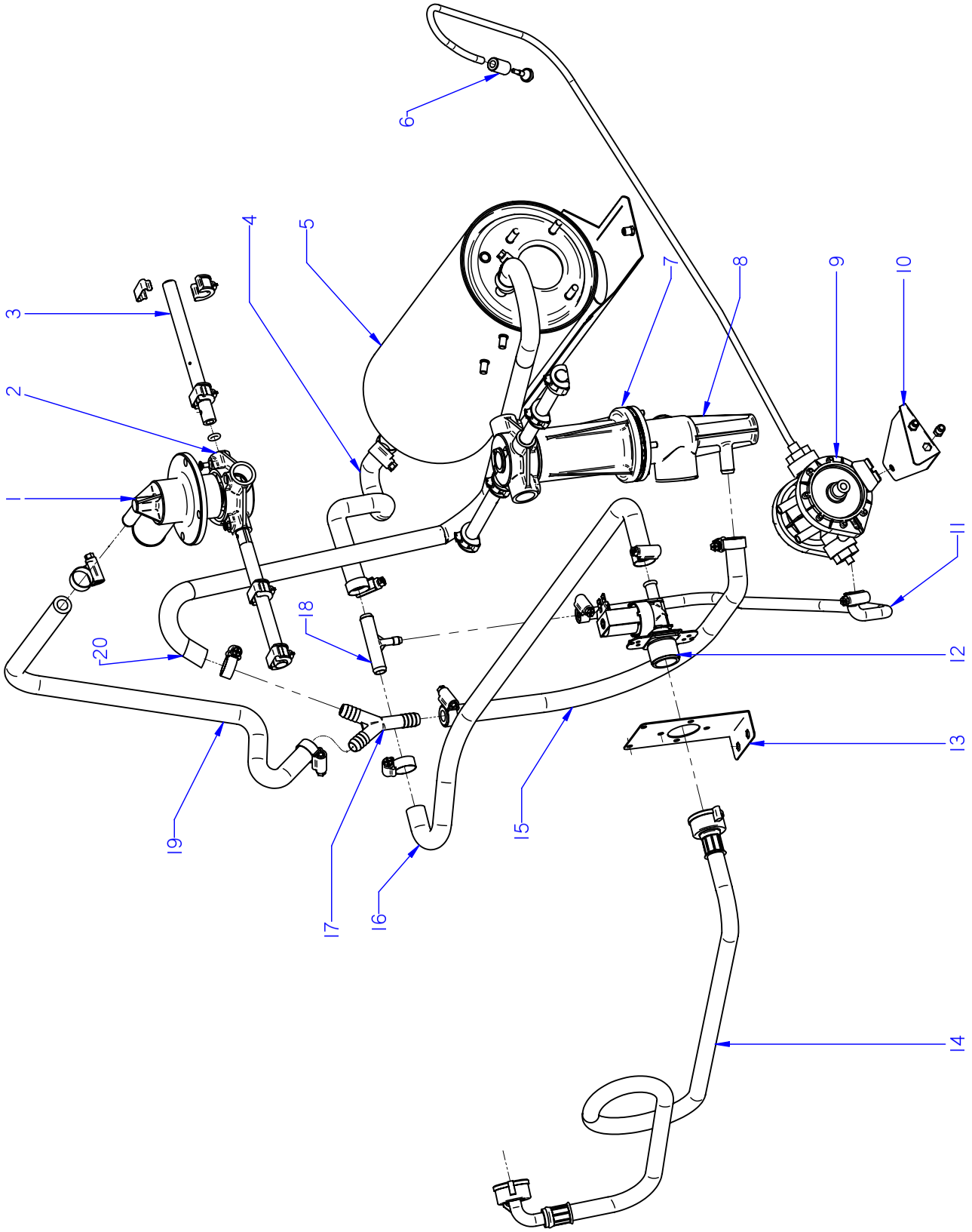

ITEM MARCADO EN COLOR = REPUESTO RECOMENDADO
COLOURED ITEM = RECOMMENDED SPARE PART

N plano	Firma	Fecha	Aparato	Lamina	
C-2114		2009-10	CONJUNTO FUNCIONAL ACLARADO LAVAVASOS LVC-12	5	Fagor Industrial S.Coop. Oñate

MOD.	LAVAVASOS	ZONA	CONJUNTO FUNCIONAL ACLARADO	PLANO	C-2114

ITEM	CODIGO	DENOMINACION	TEXTO	LVC-12							NOTAS
1	Z410703000	SOPORTE DISTRIBUIDOR SUPER.	UPPER DISTRIBUTION SUPPORT	1							
	Q232040000	ARANDELA A6	WASHER A6	4							
	Q262040000	ARANDELA GROW. A6 A.304	WASHER GROW. A6 A.304	4							
	Q162040000	TUERCA EXAGONAL M6	HEXAGONAL NUT M6	4							
2	Z410704000	CRUCETA	CROSSPIECE	2							
	Q152016000	TORNILLO ESPECIAL M.5X0.8	SPECIAL BOLT M.5X0.8	2							
	Z410705000	CASQUILLO CRUCETA	CROSSPIECE BUSHING	4							
3	Z461901000	RAMA ACLARADO B	RINSE BRANCH B	2							
S/Nº	Z461902000	RAMA ACLARADO A	RINSE BRANCH A	2							
	Z201905000	TOBERA ACLARADO	RINSE NOZZLE	8							
	Z201906000	ENGANCHE TOB. ACLA.19728	NOZZLE LATCH RINSE.19728	8							
	Q307036000	JUNTA TORICA 5,28X8,84X1,78	O-RING 5.28X8.84X1.78	8							
	Q042021000	TORNILL. AVELLANADO M4X10 A304	COUNTERSUNK BOLT M4X10 A3	4							
4	3676900000	TUBO GOMA NEGRA Ø17*10	BLACK RUBBER PIPE Ø17*10	1							
	Q881302000	ABRAZADERA 12/20	CLAMP 12/20	2							
5	12022893	CALDERIN LAVAVASOS 10-2	GLASSWASHER BOILER 10-2	1							
6	Z701152000	PESO FILTRO	FILTER WEIGHT	1							
7	Z410701000	SOPORTE INFERIOR CUADRO	LOWER SUPPORT BRACKET	1							
8	Z410702000	PASAMUROS CESTO CUADRADO	SQUARE BASKET WALL BUSHIN	1							
	Q232030000	ARANDELA A5	WASHER A5	4							
	Q262030000	ARANDELA GROW. A5 A.304	WASHER GROW. A5 A.304	4							
	Q162030000	TUERCA EXAGONAL M5	HEXAGONAL NUT M5	4							
9	Z211109000	DOSIFICADOR TENSOACTIVO N-6	SURFACE ACT. DISP. N-6	1							ELIMINADO 18.06.2012
9	12045206	DOSIFICADOR_ABRILLANTADOR_A	RINSE AID DISPENSER	1							INTRODUCIDO 18.06.2012
S/Nº	Z448618000	CONDUCTO ABRILLANTADOR	POLISH DUCT	1							
10	Z401116000	SOPORTE DOSIFICADOR	DISPENSER SUPPORT	1							
	Q242030000	ARANDELA ABANICO A5 A.304	FAN WASHER A5 A.304	4							
	Q152004000	TORNILLO APLASTADO M5x13 A304	FLAT HEADED BOLT M5x13 A304	2							
11	3704000000	TUBO GOMA NEGRA Ø10,5*5	BLACK RUBBER PIPE Ø10,5*5	1							
	Q881308000	ABRAZADERA 8/14	CLAMP 8/14	2							
12	Z701135000	ELECTROVALV. SIMP. 220V 255.208	SIMP. SOLENOID VALVE 220V 25	1							

MOD.	LAVAVASOS	ZONA	CONJUNTO FUNCIONAL ACLARADO	PLANO	C-2114

ITEM	CODIGO	DENOMINACION	TEXTO	LVC-12							NOTAS
13	Z401111000	SOPORTE ELECTROVALVULA	SOLENOID VLVE SUPPORT	1							
	Q242030000	ARANDELA ABANICO A5 A.304	FAN WASHER A5 A.304	6							
	Q152004000	TORNILLO APLASTADO M5x13 A304	FLAT HEADED BOLT M5x13 A304	4							
	Q152024000	TORNILLO AVELLANADO M4X8 A304	COUNTERSUNK BOLT M4X8 A30	2							
	Q012031000	TORNILLO EXAGONAL M5X10	HEXAGONAL BOLT M5x10	2							
	Q162030000	TUERCA EXAGONAL M5	HEXAGONAL NUT M5	2							
14	Z601114000	MANGUERA ENTRADA AGUA	WATER INTAKE HOSE	1							
15	3676900000	TUBO GOMA NEGRA Ø17*10	BLACK RUBBER PIPE Ø17*10	1							
	Q881302000	ABRAZADERA 12/20	CLAMP 12/20	2							
16	3676900000	TUBO GOMA NEGRA Ø17*10	BLACK RUBBER PIPE Ø17*10	1							
	Q881302000	ABRAZADERA 12/20	CLAMP 12/20	2							
17	Z201106000	RACORD EN Y	Y-CONNECTION	1							
18	Z601157000	TOMA PRESION	PRESSURE INTAKE	1							
19	3676900000	TUBO GOMA NEGRA Ø17*10	BLACK RUBBER PIPE Ø17*10	1							
	Q881302000	ABRAZADERA 12/20	CLAMP 12/20	2							
20	3676900000	TUBO GOMA NEGRA Ø17*10	BLACK RUBBER PIPE Ø17*10	1							
	Q881302000	ABRAZADERA 12/20	CLAMP 12/20	2							

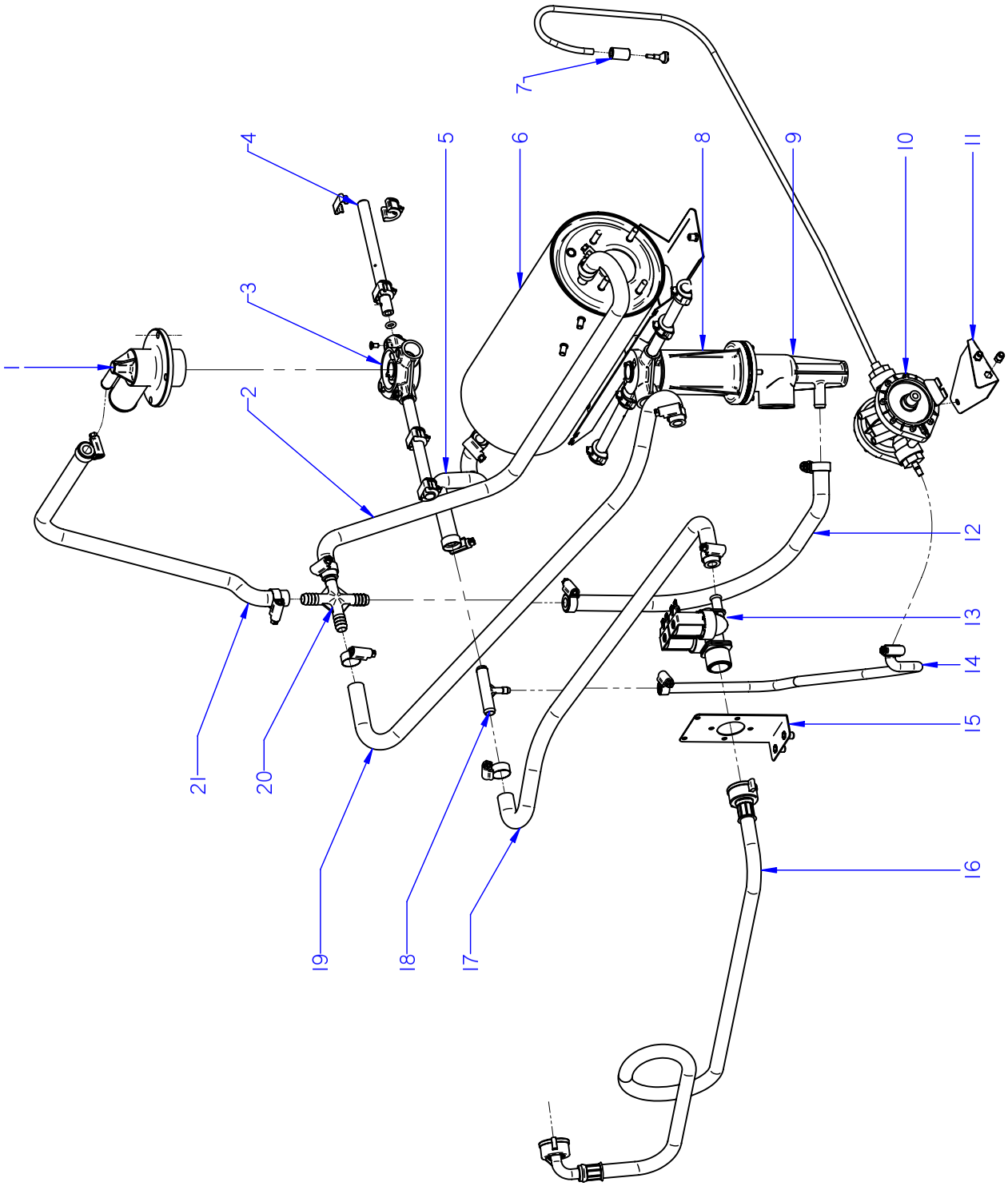

ITEM MARCADO EN COLOR = REPUESTO RECOMENDADO
COLOURED ITEM = RECOMMENDED SPARE PART

N plano	Firma	Fecha	Aparato	Lamina	
C-2115		2009-10	CONJUNTO FUNCIONAL ACLARADO LAVAVASOS LVC-15 / 21 / 21B	6	Fagor Industrial S.Coop. Oñate

MOD.	LAVAVASOS	ZONA	CONJUNTO FUNCIONAL ACLARADO	PLANO	C-2115

ITEM	CODIGO	DENOMINACION	TEXTO	LVC-15	LVC-21	LVC-21B					NOTAS
1	Z410703000	SOPORTE DISTRIBUIDOR SUPER.	UPPER DISTRIBUTION SUPPORT	1	1	1					
	Q232040000	ARANDELA A6	WASHER A6	4	4	4					
	Q262040000	ARANDELA GROW. A6 A.304	WASHER GROW. A6 A.304	4	4	4					
	Q162040000	TUERCA EXAGONAL M6	HEXAGONAL NUT M6	4	4	4					
2	3676900000	TUBO GOMA NEGRA Ø17*10	BLACK RUBBER PIPE Ø17*10	1	1	1					
	Q881302000	ABRAZADERA 12/20	CLAMP 12/20	2	2	2					
3	Z410704000	CRUCETA	CROSSPIECE	2	2	2					
	Q152016000	TORNILLO ESPECIAL M.5X0.8	SPECIAL BOLT M.5X0.8	2	2	2					
	Z410705000	CASQUILLO CRUCETA	CROSSPIECE BUSHING	4	4	4					
4	Z461901000	RAMA ACLARADO B	RINSE BRANCH B	2	_	_					
4	Z441902000	RAMA ACLARADO B	RINSE BRANCH B	_	2	2					
S/Nº	Z461902000	RAMA ACLARADO A	RINSE BRANCH A	2	_	_					
S/Nº	Z441901000	RAMA ACLARADO A	RINSE BRANCH A	_	2	2					
	Z201905000	TOBERA ACLARADO	RINSE NOZZLE	8	_	_					
	Z211903000	TOBERA ACLARADO	RINSE NOZZLE	_	10	10					
	Z201906000	ENGANCHE TOB. ACLA.19728	NOZZLE LATCH RINSE.19728	8	_	_					
	Q307036000	JUNTA TORICA 5,28X8,84X1,78	O-RING 5.28X8.84X1.78	8	_	_					
	Q042021000	TORNILL. AVELLANADO M4X10 A304	COUNTERSUNK BOLT M4X10 A3(	4	4	4					
5	3676900000	TUBO GOMA NEGRA Ø17*10	BLACK RUBBER PIPE Ø17*10	1	1	1					
	Q881302000	ABRAZADERA 12/20	CLAMP 12/20	2	2	2					
6	12022893	CALDERIN LAVAVASOS 10-2	GLASSWASHER BOILER 10-2	1	1	1					
7	Z701152000	PESO FILTRO	FILTER WEIGHT	1	1	1					
8	Z410701000	SOPORTE INFERIOR CUADRO	LOWER SUPPORT BRACKET	1	1	1					
9	Z410702000	PASAMUROS CESTO CUADRADO	SQUARE BASKET WALL BUSHIN(	1	1	1					
	Q232030000	ARANDELA A5	WASHER A5	4	4	4					
	Q262030000	ARANDELA GROW. A5 A.304	WASHER GROW. A5 A.304	4	4	4					
	Q162030000	TUERCA EXAGONAL M5	HEXAGONAL NUT M5	4	4	4					
10	Z211109000	DOSIFICADOR TENSOACTIVO N-6	SURFACE ACT. DISP. N-6	1	1	1					ELIMINADO 18.06.2012
10	12045206	DOSIFICADOR_ABRILLANTADOR_A(	RINSE AID DISPENSER	1	1	1					INTRODUCIDO 18.06.2012
S/Nº	Z448618000	CONDUCTO ABRILLANTADOR	POLISH DUCT	1	1	1					

MOD.	LAVAVASOS	ZONA	CONJUNTO FUNCIONAL ACLARADO	PLANO	C-2115

ITEM	CODIGO	DENOMINACION	TEXTO	LVC-15	LVC-21	LVC-21B					NOTAS
11	Z401116000	SOPORTE DOSIFICADOR	DISPENSER SUPPORT	1	1	1					
	Q242030000	ARANDELA ABANICO A5 A.304	FAN WASHER A5 A.304	4	4	4					
	Q152004000	TORNILLO APLASTADO M5x13 A304	FLAT HEADED BOLT M5x13 A304	2	2	2					
12	3676900000	TUBO GOMA NEGRA Ø17*10	BLACK RUBBER PIPE Ø17*10	1	1	1					
	Q881302000	ABRAZADERA 12/20	CLAMP 12/20	2	2	2					
13	P255001000	ELECTROVALVULA DOBLE	DOUBLE SOLENOID VALVE	1	1	1					
14	3704000000	TUBO GOMA NEGRA Ø10,5*5	BLACK RUBBER PIPE Ø10,5*5	1	1	1					
	Q881308000	ABRAZADERA 8/14	CLAMP 8/14	2	2	2					
15	Z401111000	SOPORTE ELECTROVALVULA	SOLENOID VLVE SUPPORT	1	1	_					
	Q242030000	ARANDELA ABANICO A5 A.304	FAN WASHER A5 A.304	2	2	_					
	Q152004000	TORNILLO APLASTADO M5x13 A304	FLAT HEADED BOLT M5x13 A304	2	2	_					
	Q152024000	TORNILLO AVELLANADO M4X8 A304	COUNTERSUNK BOLT M4X8 A30	2	2	_					
16	Z601114000	MANGUERA ENTRADA AGUA	WATER INTAKE HOSE	1	1	1					
17	3676900000	TUBO GOMA NEGRA Ø17*10	BLACK RUBBER PIPE Ø17*10	1	1	1					
	Q881302000	ABRAZADERA 12/20	CLAMP 12/20	2	2	2					
18	Z601157000	TOMA PRESION	PRESSURE INTAKE	1	1	1					
19	3676900000	TUBO GOMA NEGRA Ø17*10	BLACK RUBBER PIPE Ø17*10	1	1	1					
	Q881302000	ABRAZADERA 12/20	CLAMP 12/20	2	2	2					
20	Z401108000	RACORD EN CRUZ	DIAGONAL CONNECTION	1	1	1					
21	3676900000	TUBO GOMA NEGRA Ø17*10	BLACK RUBBER PIPE Ø17*10	1	1	1					
	Q881302000	ABRAZADERA 12/20	CLAMP 12/20	2	2	2					

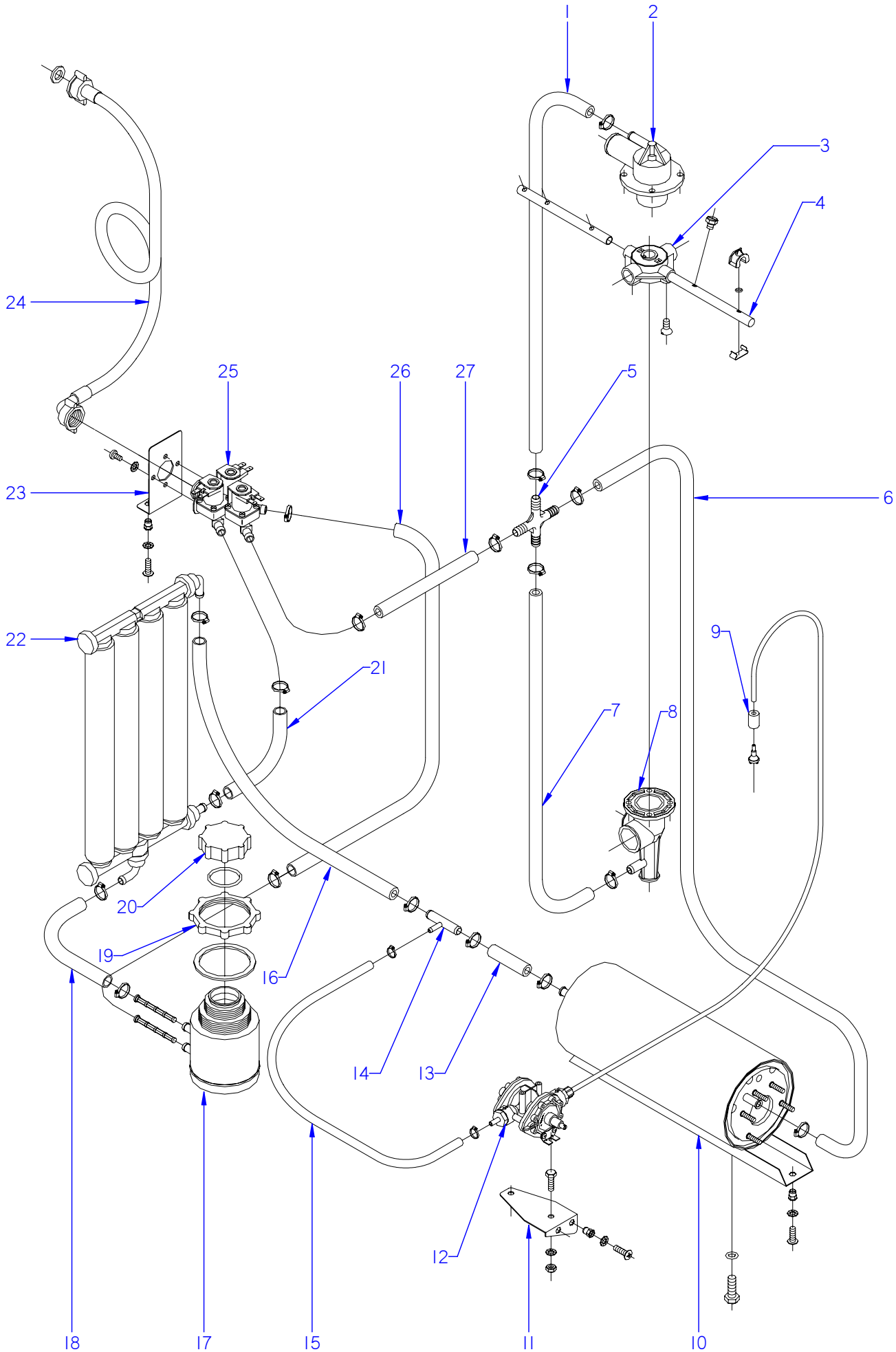

ITEM MARCADO EN COLOR = REPUESTO RECOMENDADO
COLOURED ITEM = RECOMMENDED SPARE PART

N plano	Firma	Fecha	Aparato	CONJUNTO FUNCIONAL ACLARADO	Lamina	
C-2116		2009-10	LAVAVASOS LVC-15D / LVC-21D		7	Fagor Industrial S.Coop. FAGOR Oñate

MOD.	LAVAVASOS	ZONA	CONJUNTO FUNCIONAL ACLARADO	PLANO	C-2116

ITEM	CODIGO	DENOMINACION	TEXTO	LVC-15D	LVC-21D						NOTAS
1	3676900000	TUBO GOMA NEGRA Ø17*10	BLACK RUBBER PIPE Ø17*10	1	1						
	Q881302000	ABRAZADERA 12/20	CLAMP 12/20	2	2						
2	Z410703000	SOPORTE DISTRIBUIDOR SUPER.	UPPER DISTRIBUTION SUPPORT	1	1						
	Q232040000	ARANDELA A6	WASHER A6	4	4						
	Q262040000	ARANDELA GROW. A6 A.304	WASHER GROW. A6 A.304	4	4						
	Q162040000	TUERCA EXAGONAL M6	HEXAGONAL NUT M6	4	4						
3	Z410704000	CRUCETA	CROSSPIECE	2	2						
	Q152016000	TORNILLO ESPECIAL M.5X0.8	SPECIAL BOLT M.5X0.8	2	2						
	Z410705000	CASQUILLO CRUCETA	CROSSPIECE BUSHING	4	4						
4	Z461901000	RAMA ACLARADO B	RINSE BRANCH B	2	_						
4	Z441902000	RAMA ACLARADO B	RINSE BRANCH B	_	2						
S/Nº	Z461902000	RAMA ACLARADO A	RINSE BRANCH A	2	_						
S/Nº	Z441901000	RAMA ACLARADO A	RINSE BRANCH A	_	2						
	Z201905000	TOBERA ACLARADO	RINSE NOZZLE	8	_						
	Z211903000	TOBERA ACLARADO	RINSE NOZZLE	_	10						
	Z201906000	ENGANCHE TOB. ACLA.19728	NOZZLE LATCH RINSE.19728	8	_						
	Q307036000	JUNTA TORICA 5,28X8,84X1,78	O-RING 5.28X8.84X1.78	8	_						
	Q042021000	TORNILL. AVELLANADO M4X10 A304	COUNTERSUNK BOLT M4X10 A3(	4	4						
5	Z401108000	RACORD EN CRUZ	DIAGONAL CONNECTION	1	1						
6	3676900000	TUBO GOMA NEGRA Ø17*10	BLACK RUBBER PIPE Ø17*10	1	1						
	Q881302000	ABRAZADERA 12/20	CLAMP 12/20	2	2						
7	3676900000	TUBO GOMA NEGRA Ø17*10	BLACK RUBBER PIPE Ø17*10	1	1						
	Q881302000	ABRAZADERA 12/20	CLAMP 12/20	2	2						
8	Z410702000	PASAMUROS CESTO CUADRADO	SQUARE BASKET WALL BUSHIN(	1	1						
	Q232030000	ARANDELA A5	WASHER A5	4	4						
	Q262030000	ARANDELA GROW. A5 A.304	WASHER GROW. A5 A.304	4	4						
	Q162030000	TUERCA EXAGONAL M5	HEXAGONAL NUT M5	4	4						
9	Z701152000	PESO FILTRO	FILTER WEIGHT	1	1						
10	12022893	CALDERIN LAVAVASOS 10-2	GLASSWASHER BOILER 10-2	1	1						

MOD.	LAVAVASOS	ZONA	CONJUNTO FUNCIONAL ACLARADO	PLANO	C-2116

ITEM	CODIGO	DENOMINACION	TEXTO	LVC-15D	LVC-21D						NOTAS
11	Z401116000	SOPORTE DOSIFICADOR	DISPENSER SUPPORT	1	1						
	Q242030000	ARANDELA ABANICO A5 A.304	FAN WASHER A5 A.304	4	4						
	Q152004000	TORNILLO APLASTADO M5x13 A304	FLAT HEADED BOLT M5x13 A304	2	2						
10	Z211109000	DOSIFICADOR TENSOACTIVO N-6	SURFACE ACT. DISP. N-6	1	1						
S/Nº	Z448618000	CONDUCTO ABRILLANTADOR	POLISH DUCT	1	1						
13	3676900000	TUBO GOMA NEGRA Ø17*10	BLACK RUBBER PIPE Ø17*10	1	1						
	Q881302000	ABRAZADERA 12/20	CLAMP 12/20	2	2						
14	Z601157000	TOMA PRESION	PRESSURE INTAKE	1	1						
15	3704000000	TUBO GOMA NEGRA Ø10,5*5	BLACK RUBBER PIPE Ø10,5*5	1	1						
	Q881308000	ABRAZADERA 8/14	CLAMP 8/14	2	2						
16	3676900000	TUBO GOMA NEGRA Ø17*10	BLACK RUBBER PIPE Ø17*10	1	1						
	Q881302000	ABRAZADERA 12/20	CLAMP 12/20	2	2						
17	Z471102000	DEPOSITO SOLDADO	WELDED TANK	1	1						
	Z471105000	FILTRO (BITRON 06281.01)	FILTER (BITRON 06281.01)	2	2						
18	3676900000	TUBO GOMA NEGRA Ø17*10	BLACK RUBBER PIPE Ø17*10	1	1						
	Q881302000	ABRAZADERA 12/20	CLAMP 12/20	2	2						
19	Z471106000	TUERCA (BITRON 27414.00)	NUT (BITRON 27414.00)	1	1						
	Z471107000	JUNTA TUERCA (BITRON 15702.01)	NUT SEAL (BITRON 15702.01)	1	1						
20	Z471108000	TAPON (BITRON 27415.00)	PLUG (BITRON 27415.00)	1	1						
	Z471109000	JUNTA TAPON (BITRON 06485.02)	PLUG SEAL (BITRON 06485.02)	1	1						
21	3676900000	TUBO GOMA NEGRA Ø17*10	BLACK RUBBER PIPE Ø17*10	1	1						
	Q881302000	ABRAZADERA 12/20	CLAMP 12/20	2	2						
22	Z471101000	DESCALCIFICADOR 4 COLUMNAS	WATER SOFTENER 4 COLUMN	1	1						
	Z471111000	SOPOR. SUPERIOR DESCALCIFICAI	UPPER W-SOFT. SUPPORT.	1	_						
	Z491101000	SOPOR. SUPERIOR DESCALCIFICAI	UPPER W-SOFT. SUPPORT.	_	1						
	Z471112000	SOPOR. INFERIOR DESCALCIFICAD	LOWER W-SOFT. SUPPORT.	1	1						
23	Z401111000	SOPORTE ELECTROVALVULA	SOLENOID VLVE SUPPORT	1	1						
	Q242030000	ARANDELA ABANICO A5 A.304	FAN WASHER A5 A.304	2	2						
	Q152004000	TORNILLO APLASTADO M5x13 A304	FLAT HEADED BOLT M5x13 A304	2	2						
	Q152024000	TORNILLO AVELLANADO M4X8 A304	COUNTERSUNK BOLT M4X8 A30-	2	2						
24	Z602121000	MANGUERA ENTRADA AGUA	WATER INTAKE HOSE	1	1						

MOD.	LAVAVASOS	ZONA	CONJUNTO FUNCIONAL ACLARADO	PLANO	C-2116

ITEM	CODIGO	DENOMINACION	TEXTO	LVC-15D	LVC-21D						NOTAS
25	Z611124000	(12Z6111240) ELECTROVAL.TRIPLE	(12Z6111240) SOLENOID VALVE.T	1	1						
26	3676900000	TUBO GOMA NEGRA Ø17*10	BLACK RUBBER PIPE Ø17*10	1	1						
	Q881302000	ABRAZADERA 12/20	CLAMP 12/20	2	2						
27	3676900000	TUBO GOMA NEGRA Ø17*10	BLACK RUBBER PIPE Ø17*10	1	1						
	Q881302000	ABRAZADERA 12/20	CLAMP 12/20	2	2						

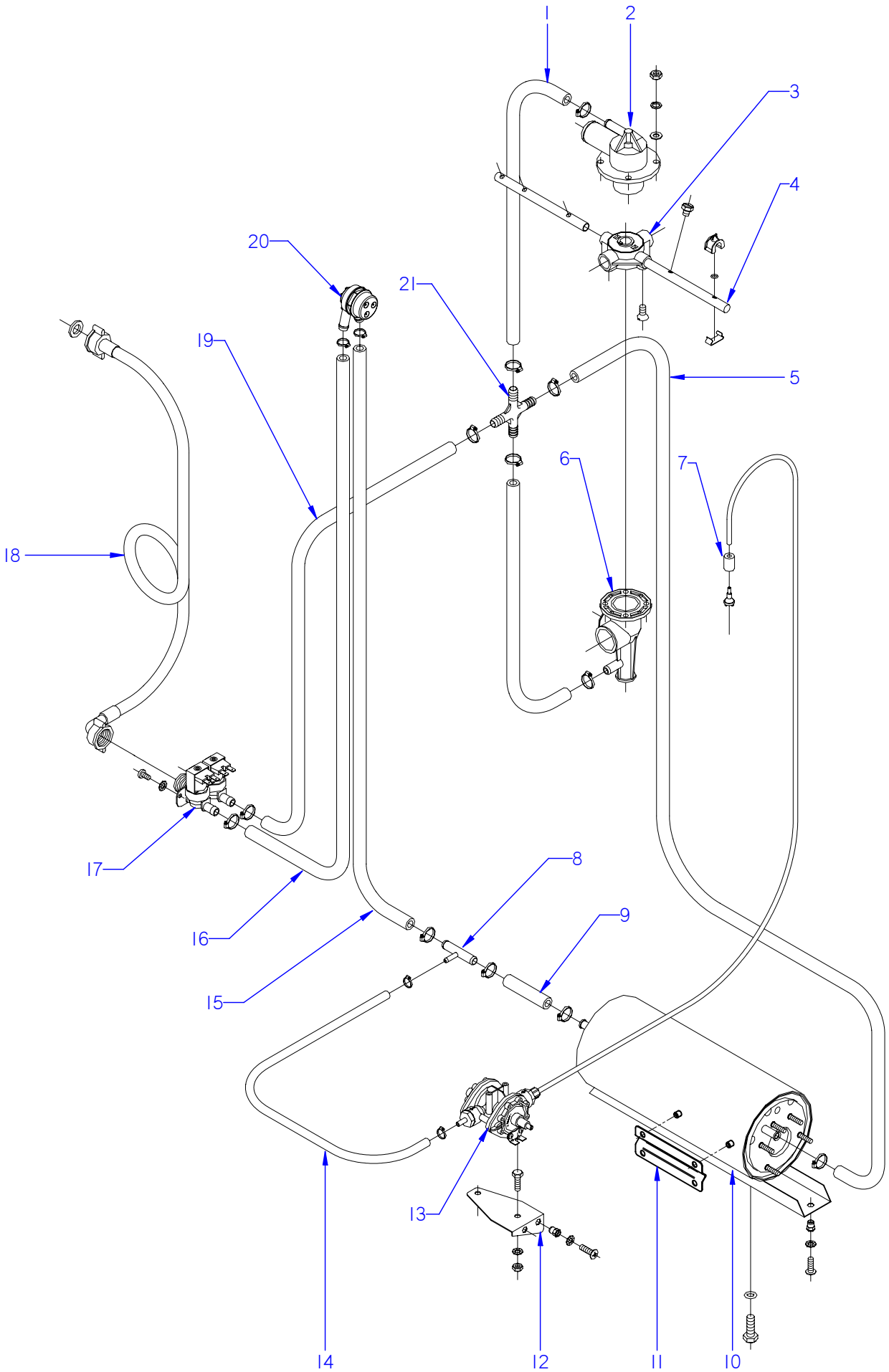

ITEM MARCADO EN COLOR = REPUESTO RECOMENDADO
COLOURED ITEM = RECOMMENDED SPARE PART

N plano	Firma	Fecha	Aparato		Lamina	
C-2117		2009-10	CONJUNTO FUNCIONAL ACLARADO LAVAVASOS LVC-21C / 21W		8	Fagor Industrial S.Coop. FAGOR Oñate

MOD.	LAVAVASOS	ZONA	CONJUNTO FUNCIONAL ACLARADO	PLANO	C-2117

ITEM	CODIGO	DENOMINACION	TEXTO	LVC-21C	LVC-21W						NOTAS
1	3676900000	TUBO GOMA NEGRA Ø17*10	BLACK RUBBER PIPE Ø17*10	1	1						
	Q881302000	ABRAZADERA 12/20	CLAMP 12/20	2	2						
2	Z410703000	SOPORTE DISTRIBUIDOR SUPER.	UPPER DISTRIBUTION SUPPORT	1	1						
	Q232040000	ARANDELA A6	WASHER A6	4	4						
	Q262040000	ARANDELA GROW. A6 A.304	WASHER GROW. A6 A.304	4	4						
	Q162040000	TUERCA EXAGONAL M6	HEXAGONAL NUT M6	4	4						
3	Z410704000	CRUCETA	CROSSPIECE	2	2						
	Q152016000	TORNILLO ESPECIAL M.5X0.8	SPECIAL BOLT M.5X0.8	2	2						
	Z410705000	CASQUILLO CRUCETA	CROSSPIECE BUSHING	4	4						
4	Z441902000	RAMA ACLARADO B	RINSE BRANCH B	2	2						
S/Nº	Z441901000	RAMA ACLARADO A	RINSE BRANCH A	2	2						
	Z211903000	TOBERA ACLARADO	RINSE NOZZLE	10	10						
	Q042021000	TORNILL. AVELLANADO M4X10 A304	COUNTERSUNK BOLT M4X10 A3(	4	4						
5	3676900000	TUBO GOMA NEGRA Ø17*10	BLACK RUBBER PIPE Ø17*10	1	1						
	Q881302000	ABRAZADERA 12/20	CLAMP 12/20	2	2						
6	Z410702000	PASAMUROS CESTO CUADRADO	SQUARE BASKET WALL BUSHIN(	1	1						
	Q232030000	ARANDELA A5	WASHER A5	4	4						
	Q262030000	ARANDELA GROW. A5 A.304	WASHER GROW. A5 A.304	4	4						
	Q162030000	TUERCA EXAGONAL M5	HEXAGONAL NUT M5	4	4						
7	Z701152000	PESO FILTRO	FILTER WEIGHT	1	1						
8	Z601157000	TOMA PRESION	PRESSURE INTAKE	1	1						
9	3676900000	TUBO GOMA NEGRA Ø17*10	BLACK RUBBER PIPE Ø17*10	1	1						
	Q881302000	ABRAZADERA 12/20	CLAMP 12/20	2	2						
10	12022893	CALDERIN LAVAVASOS 10-2	GLASSWASHER BOILER 10-2	1	_						
10	12022893	CALDERIN LAVAVASOS 10-2	GLASSWASHER BOILER 10-2	_	1						ELIMINADO 15.10.12
10	12046994	CALDERIN COMPLETO LVS. W	GLASSWASHER BOILER 10-2	_	1						INTRODUCIDO 15.10.12
11	Z748008000	SOPORTE BULBO TERMOSTATO	THERMOSTAT BULB SUPPORT	1	1						
	Q152018000	PERNO SOLDADO M6X10	WELDED BOLT M6X10	2	2						
	Q162040000	TUERCA EXAGONAL M6	HEXAGONAL NUT M6	2	2						
	Q232040000	ARANDELA A6	WASHER A6	2	2						
	Q262040000	ARANDELA GROW. A6 A.304	WASHER GROW. A6 A.304	2	2						

MOD.	LAVAVASOS	ZONA	CONJUNTO FUNCIONAL ACLARADO	PLANO	C-2117

ITEM	CODIGO	DENOMINACION	TEXTO	LVC-21C	LVC-21W						NOTAS
12	Z401116000	SOPORTE DOSIFICADOR	DISPENSER SUPPORT	1	1						
	Q242030000	ARANDELA ABANICO A5 A.304	FAN WASHER A5 A.304	4	4						
	Q152004000	TORNILLO APLASTADO M5x13 A304	FLAT HEADED BOLT M5x13 A304	2	2						
13	Z211109000	DOSIFICADOR TENSOACTIVO N-6	SURFACE ACT. DISP. N-6	1	1						ELIMINADO 18.06.2012
13	12045206	DOSIFICADOR_ABRILLANTADOR_A(	RINSE AID DISPENSER	1	1						INTRODUCIDO 18.06.2012
S/Nº	Z448618000	CONDUCTO ABRILLANTADOR	POLISH DUCT	1	1						
14	3704000000	TUBO GOMA NEGRA Ø10,5*5	BLACK RUBBER PIPE Ø10,5*5	1	1						
	Q881308000	ABRAZADERA 8/14	CLAMP 8/14	2	2						
15	3676900000	TUBO GOMA NEGRA Ø17*10	BLACK RUBBER PIPE Ø17*10	1	1						
	Q881302000	ABRAZADERA 12/20	CLAMP 12/20	2	2						
16	3676900000	TUBO GOMA NEGRA Ø17*10	BLACK RUBBER PIPE Ø17*10	1	1						
	Q881302000	ABRAZADERA 12/20	CLAMP 12/20	2	2						
17	P255001000	ELECTROVALVULA DOBLE	DOUBLE SOLENOID VALVE	1	1						
18	Z601114000	MANGUERA ENTRADA AGUA	WATER INTAKE HOSE	1	1						
19	3676900000	TUBO GOMA NEGRA Ø17*10	BLACK RUBBER PIPE Ø17*10	1	1						
	Q881302000	ABRAZADERA 12/20	CLAMP 12/20	2	2						
20	Z231106000	VALVULA ANTIRRETORNO	NON-RETURN VALVE	1	1						
	Q881302000	ABRAZADERA 12/20	CLAMP 12/20	2	2						
21	Z401108000	RACORD EN CRUZ	DIAGONAL CONNECTION	1	1						

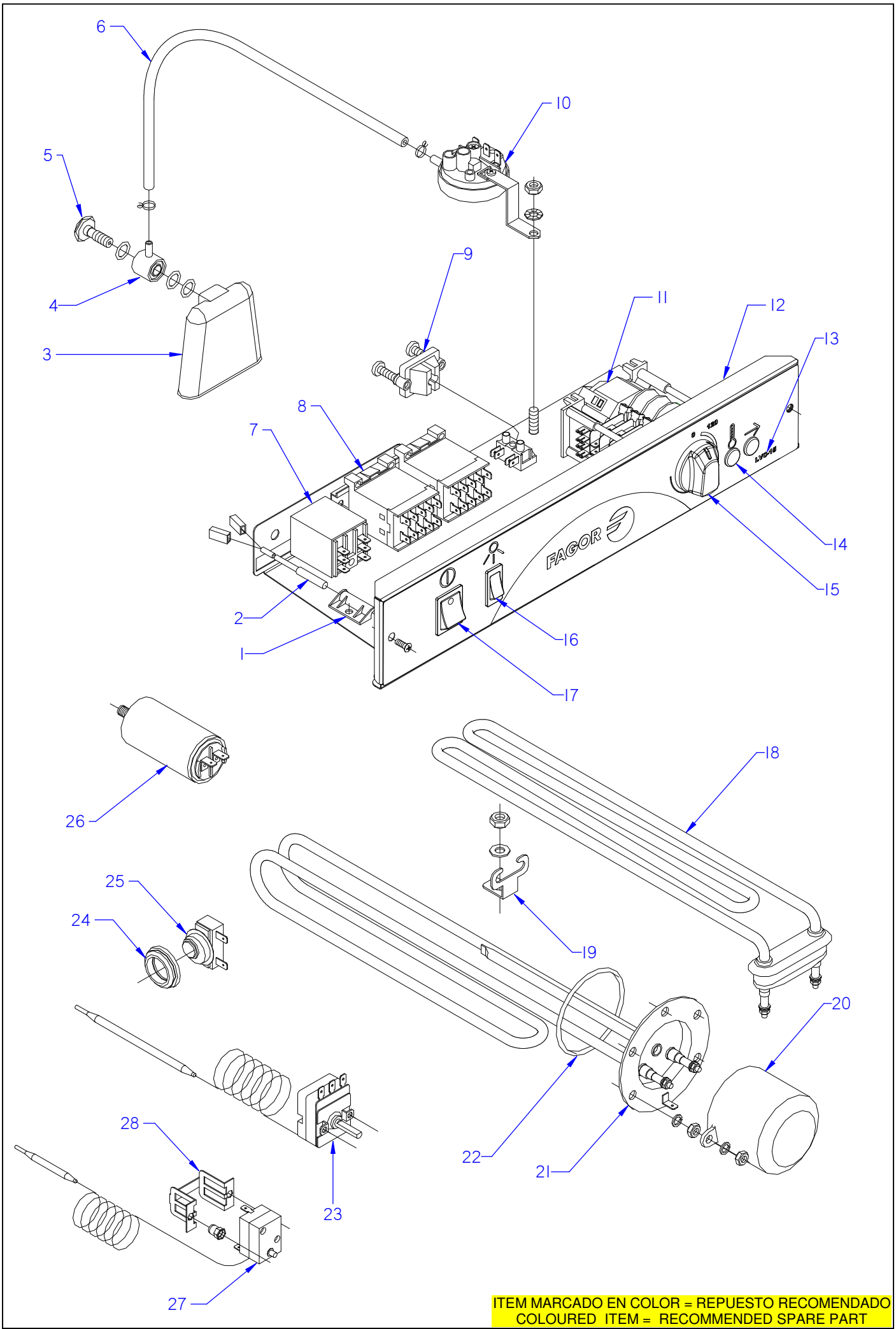

ITEM MARCADO EN COLOR = REPUESTO RECOMENDADO
COLOURED ITEM = RECOMMENDED SPARE PART

N plano	Firma	Fecha	Aparato		Lamina	
C-2118		2009-10	CONJUNTO FUNCIONAL ELECTRICO LAVAVASOS LVC-12 / 15 / 21		9	Fagor Industrial S.Coop. FAGOR Oñate

MOD.	LAVAVASOS	ZONA	CONJUNTO FUNCIONAL ELECTRICO	PLANO	C-2118

ITEM	CODIGO	DENOMINACION	TEXTO	LVC-12	LVC-15	LVC-21					NOTAS
1	Z203010000	AMARRE INTERRUP. MAGNETICO	MAGNETIC SWITCH FASTENER	1	_	_					INTRODUCIDO 15.10.2012
1	Z203010000	AMARRE INTERRUP. MAGNETICO	MAGNETIC SWITCH FASTENER	_	1	1					
2	Z203009000	INTERRUPTOR MAGNETICO	MAGNETIC SWITCH	1	_	_					INTRODUCIDO 15.10.2012
2	Z203009000	INTERRUPTOR MAGNETICO	MAGNETIC SWITCH	_	1	1					
3	Z203011000	CAMARA PRESOSTATO	PRESSURE SWITCH	1	1	1					
4	Z203012000	EMPALME PRESOSTATO	PRESSURE SWITCH CONNEX	1	1	1					
5	Z203013000	TORNILLO PRESOSTATO	PRESSURE SWITCH BOLT	1	1	1					
	Q307003000	JUNTA TORICA 16.01X10.77X2.62	O-RING 16.01X10.77X2.62	3	3	3					
6	3702400000	TUBO GOMA NEGRO D 8*4	BLACK RUBBER PIPE Ø 8*4	1	1	1					
	P102154000	BRIDA ELASTICA TUBO	ELASTIC PIPE FLANGE	2	2	2					
7	Z203062000	RELE 230V. 16A 50-60 HZ	RELAY 230V. 16A 50-60 HZ	_	1	1					ELIMINADO 15.10.2012
7	Z203062000	RELE 230V. 16A 50-60 HZ	RELAY 230V. 16A 50-60 HZ	2	2	2					INTRODUCIDO 15.10.2012
8	12024011	CONTACTOR 230 V. 50-60 HZ	CONTACTOR 230 V. 50-60 HZ	1	1	1					ELIMINADO 15.10.2012
8	12024011	CONTACTOR 230 V. 50-60 HZ	CONTACTOR 230 V. 50-60 HZ	2	2	2					INTRODUCIDO 15.10.2012
8	Z203050000	CONTACT. SIRIUS 3R 230 V.50-60 HZ	CONTACT. SIRIUS 3R 230 V.50/60	_	1	1					
9	Z203020000	RETENEDOR DE CABLE	CABLE HOLDER	1	1	1					
	Z603025000	REGLETA DE CONEXIONES	CONNECTION STRIP	1	1	1					
10	Z403021000	PRESOSTATO SIMPLE	SIMPLE PRESSURE SWITCH	1	1	1					
	Z602923000	SOPORTE PRESOSTATO	PRESSURE SWITCH SUPPORT	1	1	1					
	Q082032000	TORNILLO ALOMADO BZ-3,5X9,5	CURVED SCREW BZ-3.5x9.5	1	1	1					
	Q152004000	TORNILLO APLASTADO M5x13 A304	FLAT HEADED BOLT M5x13 A304	1	1	1					
	Q242030000	ARANDELA ABANICO A5 A.304	FAN WASHER A5 A.304	1	1	1					
	Q162030000	TUERCA EXAGONAL M5	HEXAGONAL NUT M5	1	1	1					
11	Z403002000	PROGRAMADOR CICLO	CYCLE PROGRAMMER	1	1	1					
11	Z403044000	PROGRAMADOR CICLO (60 HZ.)	CYCLE PROGRAMMER (60 HZ.)	_	_	1					INTRODUCIDO 07.09.09
	Z203007000	CASQUILLO	BUSHING	2	2	2					
	Q041324000	TORN. AVELLANADO M4X25 H.ZINC.	HEXAGONAL COUNTERSUNK M4	2	2	2					
12	Z462905000	FRENTE COMPLETO 12-15	COMPLETE FRONT 12-15	1	1	_					ELIMINADO 15.10.2012
12	12046878	FRENTE COMPLETO FAGOR 12	COMPLETE FRONT FAGOR 12	1	1	_					INTRODUCIDO 15.10.2012
12	Z442905000	FRENTE COMPLETO 21	COMPLETE FRONT 21	_	_	1					ELIMINADO 15.10.2012
12	12046877	FRENTE COMPLETO FAGOR 21	COMPLETE FRONT FAGOR 21	_	_	1					INTRODUCIDO 15.10.2012

MOD.	LAVAVASOS	ZONA	CONJUNTO FUNCIONAL ELECTRICO	PLANO	C-2118

ITEM	CODIGO	DENOMINACION	TEXTO	LVC-12	LVC-15	LVC-21					NOTAS
13	Z462904000	EMBELLECEDOR ADHES. LVC-12	ADHES. TRIM LVC-12	1	_	_					
13	Z412902000	EMBELLECEDOR ADHES. LVC-15	ADHES. TRIM LVC-15	_	1	_					
13	Z442904000	EMBELLECEDOR ADHES. LVC-21	ADHES. TRIM LVC-21	_	_	1					
14	12024254	PILOTO AMBAR 41227000A4	AMBER PILOT 41227000A4	1	2	2					
15	Z203069000	BOTON DE MANDO	CONTROL BUTTON	1	1	1					
16	Z203070000	PULSADOR NEGRO	BLACK BUTTON	_	1	1					
17	Z203071000	INTERRUPTOR NEGRO	BLACK SWITCH	1	1	1					
18	Z733601000	RESISTENCIA TANQUE	TANK RESISTOR	1	_	_					
18	R223005000	RESISTENCIA TANQUE	TANK RESISTOR	_	1	1					
19	Z603602000	SOPORTE RESISTENCIATANQUE	TANK RESISTOR SUPPORT	1	1	1					
	Q232040000	ARANDELA A6	WASHER A6	1	1	1					
	Q162040000	TUERCA EXAGONAL M6	HEXAGONAL NUT M6	1	1	1					
20	Z401713000	CAPERUZA RESISTENC. CALDERIN	BOILER RESIST. CAP	1	1	1					
	Q163140000	TUERCA EXAGONAL M6 LATON	HEXAGONAL NUT M6 BRASS	2	2	2					
	Q242030000	ARANDELA ABANICO A5 A.304	FAN WASHER A5 A.304	2	2	2					
	Q152004000	TORNILLO APLASTADO M5x13 A304	FLAT HEADED BOLT M5x13 A304	2	2	2					
21	Z401738000	RESISTENCIA CALDERIN 2400W	BOILER RESISTOR 2400W	1	1	_					
21	Z421712000	RESISTENCIACALDERIN 2800W	BOILER RESISTOR 2800W	_	_	1					
	Q221301000	TUERCA EXAG.AUTOBLOCANTE M6	SELF-LOCK HEX NUT M6	2	2	2					
	Q163140000	TUERCA EXAGONAL M6 LATON	HEXAGONAL NUT M6 BRASS	5	5	5					
	Q262040000	ARANDELA GROW. A6 A.304	WASHER GROW. A6 A.304	5	5	5					
22	Q307053000	JUNTA TORICA 43.82X54.48X5.35	"O" RING 43.82X54.48X5.35	1	1	1					
23	Z393005000	TERMOSTATO CALDERIN	WASH DRUM THERMOSTAT	1	1	1					
	Q152024000	TORNILLO AVELLANADO M4X8 A304	COUNTERSUNK BOLT M4X8 A30	2	2	2					
24	N503017000	SOPORTE TERMOSTATO 1001713	THERMOSTAT SUPPORT 100171	1	1	1					
25	Z718405000	TERMOSTATO DOBLE	DOUBLE THERMOSTAT	1	1	1					
26	V817100000	CONDENSADOR 6 M.F.	CONDENSER 6 M.F.	1	1	1					
27	12023830	LIMITADOR TECASA P.	TECASA P. LIMITER	1	1	1					INTRODUCIDO 04.02.2013
28	12022151	AMARRE LIMITADOR TECASA	LIMITER FASTENING	1	1	1					INTRODUCIDO 04.02.2013

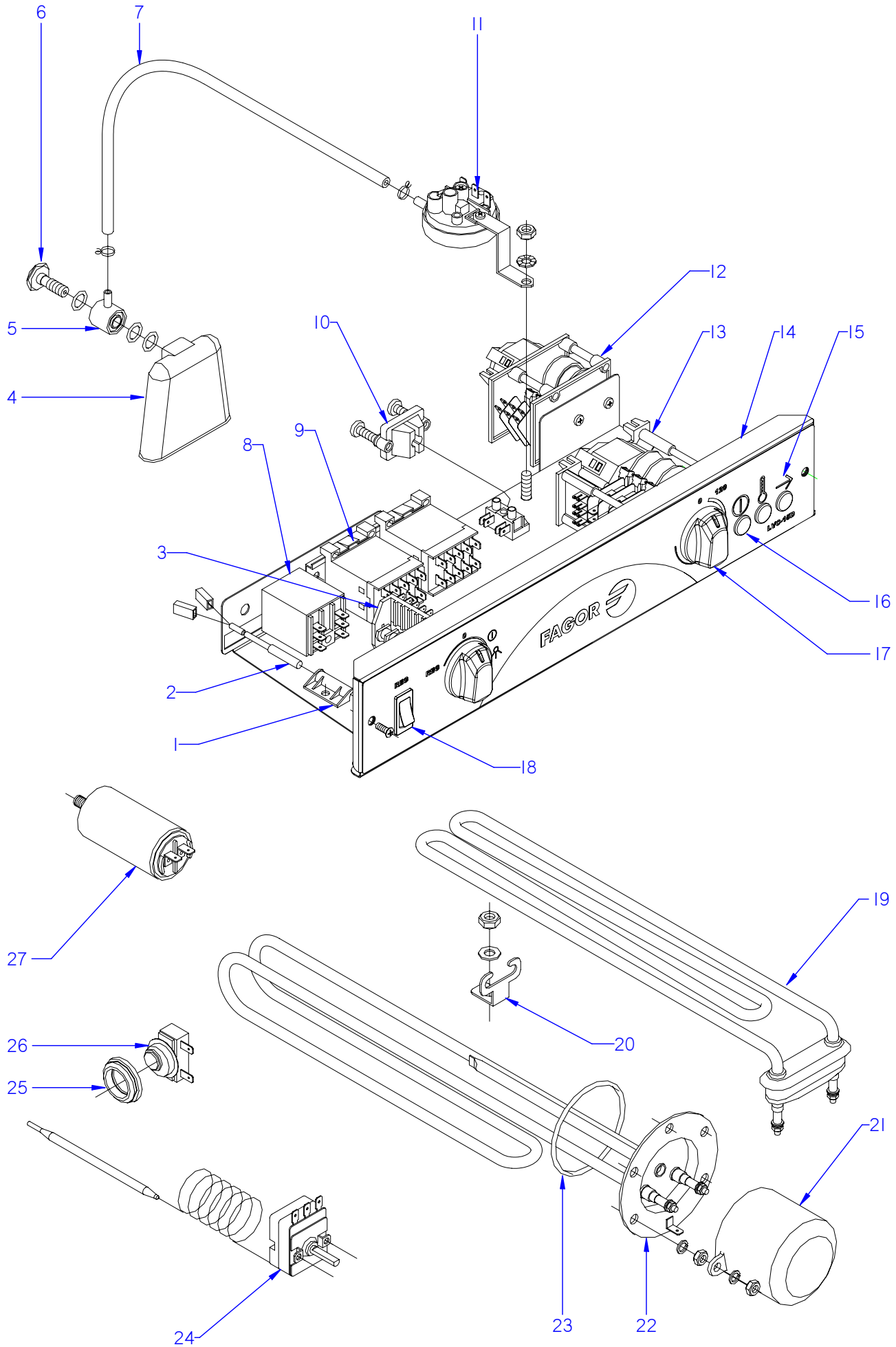

ITEM MARCADO EN COLOR = REPUESTO RECOMENDADO
COLOURED ITEM = RECOMMENDED SPARE PART

N plano	Firma	Fecha	Aparato	CONJUNTO FUNCIONAL ELECTRICO	Lamina	
C-2119		2009-10	LAVAVASOS LVC-15D / LVC-21D		10	Fagor Industrial S.Coop. FAGOR Oñate

MOD.	LAVAVASOS	ZONA	CONJUNTO FUNCIONAL ELECTRICO	PLANO	C-2119

ITEM	CODIGO	DENOMINACION	TEXTO	LVC-15D	LVC-21D						NOTAS
1	Z203010000	AMARRE INTERRUP. MAGNETICO	MAGNETIC SWITCH FASTENER	1	1						
2	Z203009000	INTERRUPTOR MAGNETICO	MAGNETIC SWITCH	1	1						
3	Z433001000	CONMUTADOR DE FUNCIONES	FUNCTIONS SWITCH	1	1						
	Z203007000	CASQUILLO	BUSHING	2	2						
	Q041324000	TORN. AVELLANADO M4X25 H.ZINC	HEXAGONAL COUNTERSUNK M4	2	2						
4	Z203011000	CAMARA PRESOSTATO	PRESSURE SWITCH	1	1						
5	Z203012000	EMPALME PRESOSTATO	PRESSURE SWITCH CONNEX	1	1						
6	Z203013000	TORNILLO PRESOSTATO	PRESSURE SWITCH BOLT	1	1						
	Q307003000	JUNTA TORICA 16.01X10.77X2.62	O-RING 16.01X10.77X2.62	3	3						
7	3702400000	TUBO GOMA NEGRO D 8*4	BLACK RUBBER PIPE Ø 8*4	1	1						
	P102154000	BRIDA ELASTICA TUBO	ELASTIC PIPE FLANGE	2	2						
8	Z203062000	RELE 230V. 16A 50-60 HZ	RELAY 230V. 16A 50-60 HZ	1	1						
9	Z213007000	CONTACTOR 230 V. 50-60 HZ	CONTACTOR 230 V. 50-60 HZ	2	2						
10	Z203020000	RETENEDOR DE CABLE	CABLE HOLDER	1	1						
	Z603025000	REGLETA DE CONEXIONES	CONNECTION STRIP	1	1						
	Q032021000	TORNILLO ALOMADO M4X10	CURVED SCREW M4X10	1	1						
	Q162020000	TUERCA EXAGONAL M4	HEXAGONAL NUT M4	1	1						
11	Z403021000	PRESOSTATO SIMPLE	SIMPLE PRESSURE SWITCH	1	1						
	Z602923000	SOPORTE PRESOSTATO	PRESSURE SWITCH SUPPORT	1	1						
	Q082032000	TORNILLO ALOMADO BZ-3,5X9,5	CURVED SCREW BZ-3.5x9.5	1	1						
	Q152004000	TORNILLO APLASTADO M5x13 A304	FLAT HEADED BOLT M5x13 A304	1	1						
	Q242030000	ARANDELA ABANICO A5 A.304	FAN WASHER A5 A.304	1	1						
	Q162030000	TUERCA EXAGONAL M5	HEXAGONAL NUT M5	1	1						
12	Z613003000	PROGRAMADOR REGENERACION	REGENERATION PROGRAMMER	1	1						
	Q032021000	TORNILLO ALOMADO M4x10	CURVED SCREW M4X10	2	2						
13	Z403002000	PROGRAMADOR CICLO	CYCLE PROGRAMMER	1	1						
	Z203007000	CASQUILLO	BUSHING	2	2						
	Q041324000	TORN. AVELLANADO M4X25 H.ZINC	HEXAGONAL COUNTERSUNK M4	2	2						
14	Z462905000	FRENTE COMPLETO 12-15	COMPLETE FRONT 12-15	1	_						
14	Z442905000	FRENTE COMPLETO 21	COMPLETE FRONT 21	_	1						
	Q152004000	TORNILLO APLASTADO M5x13 A304	FLAT HEADED BOLT M5x13 A304	2	2						

MOD.	LAVAVASOS	ZONA	CONJUNTO FUNCIONAL ELECTRICO	PLANO	C-2119

ITEM	CODIGO	DENOMINACION	TEXTO	LVC-15D	LVC-21D						NOTAS
15	Z482904000	EMBELLECEDOR ADHES. LVC-15D	ADHES. TRIM LVC-15D	1	_						
15	Z502902000	EMBELLECEDOR ADHES. LVC-21D	ADHES. TRIM LVC-21D	_	1						
16	R693056000	PILOTO AMBAR 41227000A4	AMBER PILOT 41227000A4	3	3						
17	Z203069000	BOTON DE MANDO	CONTROL BUTTON	2	2						
18	Z203070000	PULSADOR NEGRO	BLACK BUTTON	1	1						
19	R223005000	RESISTENCIA TANQUE	TANK RESISTOR	1	1						
20	Z603602000	SOPORTE RESISTENCIATANQUE	TANK RESISTOR SUPPORT	1	1						
	Q232040000	ARANDELA A6	WASHER A6	1	1						
	Q162040000	TUERCA EXAGONAL M6	HEXAGONAL NUT M6	1	1						
21	Z401713000	CAPERUZA RESISTENC. CALDERIN	BOILER RESIST. CAP	1	1						
	Q163140000	TUERCA EXAGONAL M6 LATON	HEXAGONAL NUT M6 BRASS	2	2						
	Q242030000	ARANDELA ABANICO A5 A.304	FAN WASHER A5 A.304	2	2						
	Q152004000	TORNILLO APLASTADO M5x13 A304	FLAT HEADED BOLT M5x13 A304	2	2						
22	Z401738000	RESISTENCIA CALDERIN 2400W	BOILER RESISTOR 2400W	1	_						
22	Z421712000	RESISTENCIA CALDERININ 2800W	BOILER RESISTOR 2800W	_	1						
	Q221301000	TUERCA EXAG.AUTOBLOCANTE M6	SELF-LOCK HEX NUT M6	2	2						
	Q163140000	TUERCA EXAGONAL M6 LATON	HEXAGONAL NUT M6 BRASS	5	5						
	Q262040000	ARANDELA GROW. A6 A.304	WASHER GROW. A6 A.304	5	5						
23	Q307053000	JUNTA TORICA 43.82X54.48X5.35	"O" RING 43.82X54.48X5.35	1	1						
24	Z393005000	TERMOSTATO CALDERIN	WASH DRUM THERMOSTAT	1	1						
	Q152024000	TORNILLO AVELLANADO M4X8 A304	COUNTERSUNK BOLT M4X8 A30	2	2						
25	N503017000	SOPORTE TERMOSTATO 1001713	THERMOSTAT SUPPORT 100171	1	1						
26	Z718405000	TERMOSTATO DOBLE	DOUBLE THERMOSTAT	1	1						
27	V817100000	CONDENSADOR 6 M.F.	CONDENSER 6 M.F.	1	1						

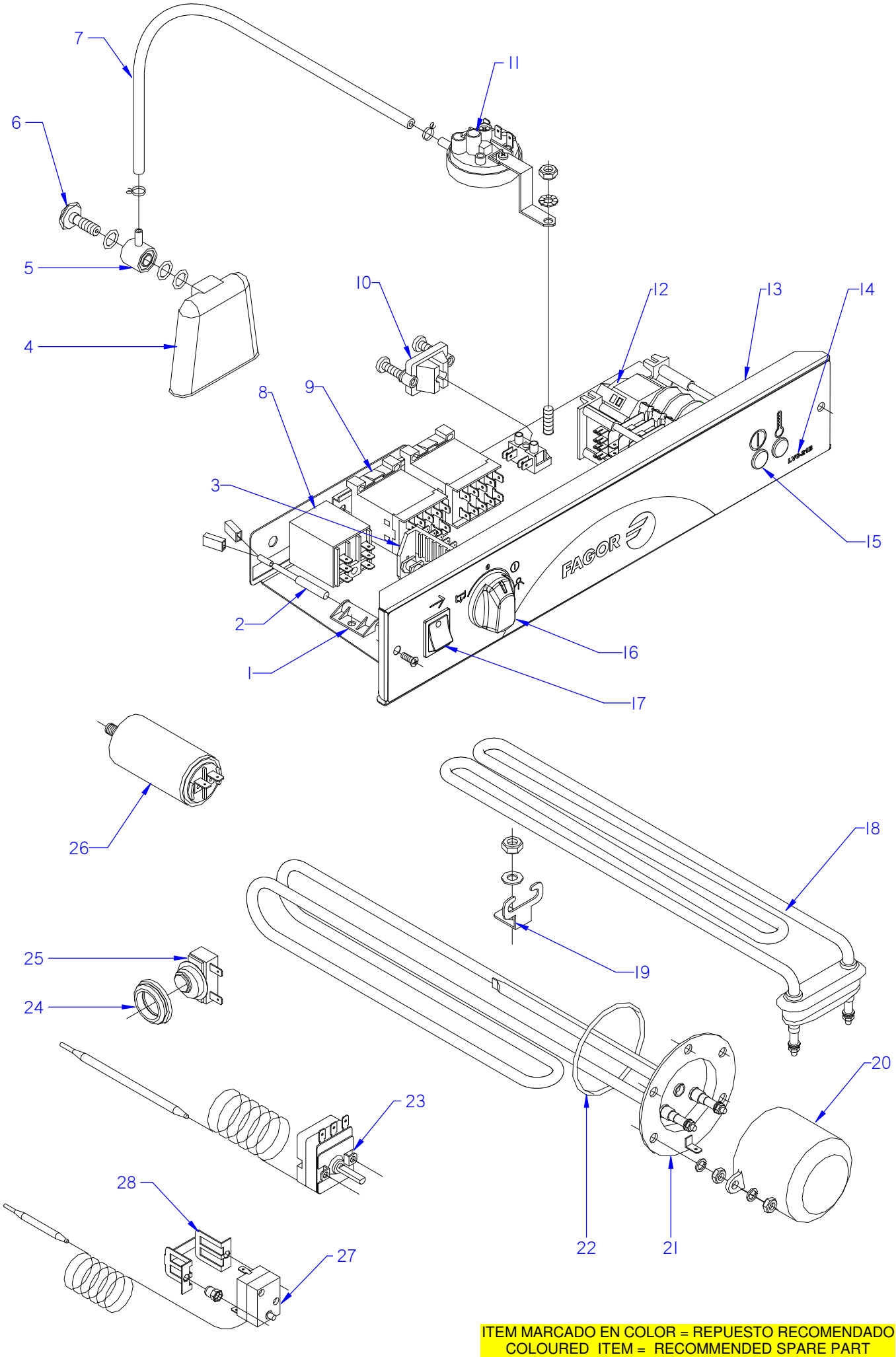

ITEM MARCADO EN COLOR = REPUESTO RECOMENDADO
COLOURED ITEM = RECOMMENDED SPARE PART

N plano	Firma	Fecha	Aparato		Lamina	
C-2120		2009-10	CONJUNTO FUNCIONAL ELECTRICO LAVAVASOS LVC-21B		11	Fagor Industrial S.Coop. FAGOR Oñate

MOD.	LAVAVASOS	ZONA	CONJUNTO FUNCIONAL ELECTRICO	PLANO	C-2120

ITEM	CODIGO	DENOMINACION	TEXTO	LVC-21B							NOTAS
1	Z203010000	AMARRE INTERRUP. MAGNETICO	MAGNETIC SWITCH FASTENER	1							
2	Z203009000	INTERRUPTOR MAGNETICO	MAGNETIC SWITCH	1							
3	Z433001000	CONMUTADOR DE FUNCIONES	FUNCTIONS SWITCH	1							
4	Z203011000	CAMARA PRESOSTATO	PRESSURE SWITCH	1							
5	Z203012000	EMPALME PRESOSTATO	PRESSURE SWITCH CONNEX	1							
6	Z203013000	TORNILLO PRESOSTATO	PRESSURE SWITCH BOLT	1							
	Q307003000	JUNTA TORICA 16.01X10.77X2.62	O-RING 16.01X10.77X2.62	3							
7	3702400000	TUBO GOMA NEGRO D 8*4	BLACK RUBBER PIPE Ø 8*4	1							
	P102154000	BRIDA ELASTICA TUBO	ELASTIC PIPE FLANGE	2							
8	Z203062000	RELE 230V. 16A 50-60 HZ	RELAY 230V. 16A 50-60 HZ	1							ELIMINADO 15.10.2012
8	Z203062000	RELE 230V. 16A 50-60 HZ	RELAY 230V. 16A 50-60 HZ	2							INTRODUCIDO 15.10.2012
9	Z203050000	CONTACT. SIRIUS 3R 230 V.50-60 HZ	CONTACT. SIRIUS 3R 230 V.50/60	1							
9	12024011	CONTACTOR 230 V. 50-60 HZ	CONTACTOR 230 V. 50-60 HZ	1							ELIMINADO 15.10.2012
9	12024011	CONTACTOR 230 V. 50-60 HZ	CONTACTOR 230 V. 50-60 HZ	2							INTRODUCIDO 15.10.2012
10	Z203020000	RETENEDOR DE CABLE	CABLE HOLDER	1							
	Z603025000	REGLETA DE CONEXIONES	CONNECTION STRIP	1							
	Q032021000	TORNILLO ALOMADO M4X10	CURVED SCREW M4X10	1							
	Q162020000	TUERCA EXAGONAL M4	HEXAGONAL NUT M4	1							
11	Z433011000	PRESOSTATO DOBLE	DOUBLE PRESSURE SWITCH	1							
	Z602923000	SOPORTE PRESOSTATO	PRESSURE SWITCH SUPPORT	1							
	Q082032000	TORNILLO ALOMADO BZ-3,5X9,5	CURVED SCREW BZ-3.5x9.5	1							
	Q152004000	TORNILLO APLASTADO M5x13 A304	FLAT HEADED BOLT M5x13 A304	1							
	Q242030000	ARANDELA ABANICO A5 A.304	FAN WASHER A5 A.304	1							
	Q162030000	TUERCA EXAGONAL M5	HEXAGONAL NUT M5	1							
12	Z433002000	PROGRAMADOR CICLO 50Hz	CYCLE PROGRAMMER 50Hz	1							
12	Z448302000	PROGRAMADOR CICLO 2´ 60Hz	CYCLE PROGRAMMER 2´ 60Hz	1							
	Z203007000	CASQUILLO	BUSHING	2							
	Q041324000	TORN. AVELLANADO M4X25 H.ZINC.	HEXAGONAL COUNTERSUNK M4	2							
13	Z442905000	FRENTE COMPLETO 21	COMPLETE FRONT 21	1							ELIMINADO 15.10.2012
13	12046877	FRENTE COMPLETO FAGOR 21	COMPLETE FRONT FAGOR 21	1							INTRODUCIDO 15.10.2012
	Q152004000	TORNILLO APLASTADO M5x13 A304	FLAT HEADED BOLT M5x13 A304	2							

MOD.	LAVAVASOS	ZONA	CONJUNTO FUNCIONAL ELECTRICO	PLANO	C-2120

ITEM	CODIGO	DENOMINACION	TEXTO	LVC-21B							NOTAS
14	Z452905000	EMBELLECEDOR ADHES. LVC-21B	ADHES. TRIM LVC-21B	1							
15	R693056000	PILOTO AMBAR 41227000A4	AMBER PILOT 41227000A4	2							
16	Z203069000	BOTON DE MANDO	CONTROL BUTTON	1							
17	Z203080000	PULSADOR MARCHA NEGRO	BLACK RUN BUTTON	1							
18	R223005000	RESISTENCIA TANQUE	TANK RESISTOR	1							
19	Z603602000	SOPORTE RESISTENCIATANQUE	TANK RESISTOR SUPPORT	1							
	Q232040000	ARANDELA A6	WASHER A6	1							
	Q162040000	TUERCA EXAGONAL M6	HEXAGONAL NUT M6	1							
20	Z401713000	CAPERUZA RESISTENC. CALDERIN	BOILER RESIST. CAP	1							
	Q163140000	TUERCA EXAGONAL M6 LATON	HEXAGONAL NUT M6 BRASS	2							
	Q242030000	ARANDELA ABANICO A5 A.304	FAN WASHER A5 A.304	2							
	Q152004000	TORNILLO APLASTADO M5x13 A304	FLAT HEADED BOLT M5x13 A304	2							
21	Z421712000	RESISTENCIACALDERIN 2800W	BOILER RESISTOR 2800W	1							
	Q221301000	TUERCA EXAG.AUTOBLOCANTE M6	SELF-LOCK HEX NUT M6	2							
	Q163140000	TUERCA EXAGONAL M6 LATON	HEXAGONAL NUT M6 BRASS	5							
	Q262040000	ARANDELA GROW. A6 A.304	WASHER GROW. A6 A.304	5							
22	Q307053000	JUNTA TORICA 43.82X54.48X5.35	"O" RING 43.82X54.48X5.35	1							
23	Z393005000	TERMOSTATO CALDERIN	WASH DRUM THERMOSTAT	1							
	Q152024000	TORNILLO AVELLANADO M4X8 A304	COUNTERSUNK BOLT M4X8 A304	2							
24	N503017000	SOPORTE TERMOSTATO 1001713	THERMOSTAT SUPPORT 1001713	1							
25	Z718405000	TERMOSTATO DOBLE	DOUBLE THERMOSTAT	1							
26	V817100000	CONDENSADOR 6 M.F.	CONDENSER 6 M.F.	1							
27	12023830	LIMITADOR TECASA P.	TECASA P. LIMITER	1							INTRODUCIDO 04.02.2013
28	12022151	AMARRE LIMITADOR TECASA	LIMITER FASTENING	1							INTRODUCIDO 04.02.2013

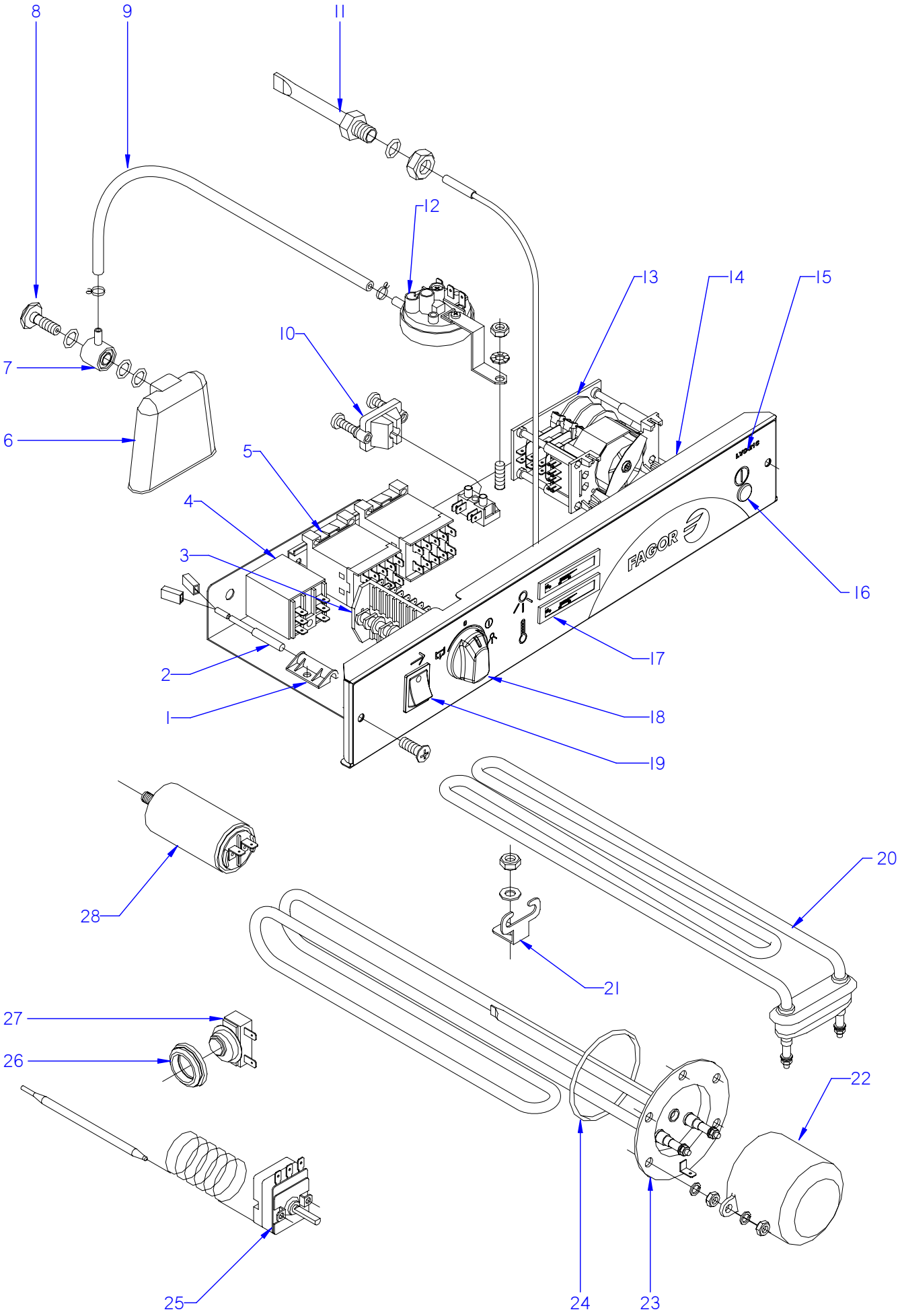

ITEM MARCADO EN COLOR = REPUESTO RECOMENDADO
COLOURED ITEM = RECOMMENDED SPARE PART

N plano	Firma	Fecha	Aparato	CONJUNTO FUNCIONAL ELECTRICO	Lamina	
C-2121		2009-10	LAVAVASOS LVC-21C		12	Fagor Industrial S.Coop. FAGOR Oñate

MOD.	LAVAVASOS	ZONA	CONJUNTO FUNCIONAL ELECTRICO	PLANO	C-2121

ITEM	CODIGO	DENOMINACION	TEXTO	LVC-21C							NOTAS
1	Z203010000	AMARRE INTERRUP. MAGNETICO	MAGNETIC SWITCH FASTENER	1							
2	Z203009000	INTERRUPTOR MAGNETICO	MAGNETIC SWITCH	1							
3	Z433001000	CONMUTADOR DE FUNCIONES	FUNCTIONS SWITCH	1							
4	Z203062000	RELE 230V. 16A 50-60 HZ	RELAY 230V. 16A 50-60 HZ	1							
5	Z203050000	CONTACT. SIRIUS 3R 230 V.50-60 HZ	CONTACT. SIRIUS 3R 230 V.50/60	1							
5	Z213007000	CONTACTOR 230 V. 50-60 HZ	CONTACTOR 230 V. 50-60 HZ	1							
6	Z203011000	CAMARA PRESOSTATO	PRESSURE SWITCH	1							
7	Z203012000	EMPALME PRESOSTATO	PRESSURE SWITCH CONNEX	1							
8	Z203013000	TORNILLO PRESOSTATO	PRESSURE SWITCH BOLT	1							
	Q307003000	JUNTA TORICA 16.01X10.77X2.62	O-RING 16.01X10.77X2.62	3							
9	3702400000	TUBO GOMA NEGRO D 8*4	BLACK RUBBER PIPE Ø 8*4	1							
	P102154000	BRIDA ELASTICA TUBO	ELASTIC PIPE FLANGE	2							
10	Z203020000	RETENEDOR DE CABLE	CABLE HOLDER	1							
	Z603025000	REGLETA DE CONEXIONES	CONNECTION STRIP	1							
	Q032021000	TORNILLO ALOMADO M4X10	CURVED SCREW M4X10	1							
	Q162020000	TUERCA EXAGONAL M4	HEXAGONAL NUT M4	1							
11	Z263002000	VAINA INDICADOR COMPLETA	COMPLETE INDICATOR SHELL	1							
	Q306024000	JUNTA TORICA 18x12,5x1,5	O-RING 18x12.5x1.5	1							
	Q162070000	TUERCA EXAGONAL M12	HEXAGONAL NUT M12	1							
12	Z433011000	PRESOSTATO DOBLE	DOUBLE PRESSURE SWITCH	1							
	Z602923000	SOPORTE PRESOSTATO	PRESSURE SWITCH SUPPORT	1							
	Q082032000	TORNILLO ALOMADO BZ-3,5X9,5	CURVED SCREW BZ-3.5x9.5	1							
	Q152004000	TORNILLO APLASTADO M5x13 A304	FLAT HEADED BOLT M5x13 A304	1							
	Q242030000	ARANDELA ABANICO A5 A.304	FAN WASHER A5 A.304	1							
	Q162030000	TUERCA EXAGONAL M5	HEXAGONAL NUT M5	1							
13	Z433002000	PROGRAMADOR CICLO	CYCLE PROGRAMMER	1							
	Z203007000	CASQUILLO	BUSHING	2							
	Q041324000	TORN. AVELLANADO M4X25 H.ZINC.	HEXAGONAL COUNTERSUNK M4	2							
14	Z442905000	FRENTE COMPLETO 21	COMPLETE FRONT 21	1							
	Q152004000	TORNILLO APLASTADO M5x13 A304	FLAT HEADED BOLT M5x13 A304	2							
15	Z208922000	EMBELLECEDOR ADHES. LVC-21C	ADHES. TRIM LVC-21C	1							

MOD.	LAVAVASOS	ZONA	CONJUNTO FUNCIONAL ELECTRICO	PLANO	C-2121

ITEM	CODIGO	DENOMINACION	TEXTO	LVC-21C							NOTAS
16	R693056000	PILOTO AMBAR 41227000A4	AMBER PILOT 41227000A4	1							
17	Z203072000	INDICADOR ANALOGICO	ANALOG INDICATOR	2							
18	Z203069000	BOTON DE MANDO	CONTROL BUTTON	1							
19	Z203080000	PULSADOR MARCHA NEGRO	BLACK RUN BUTTON	1							
20	R223005000	RESISTENCIA TANQUE	TANK RESISTOR	1							
21	Z603602000	SOPORTE RESISTENCIATANQUE	TANK RESISTOR SUPPORT	1							
	Q232040000	ARANDELA A6	WASHER A6	1							
	Q162040000	TUERCA EXAGONAL M6	HEXAGONAL NUT M6	1							
22	Z401713000	CAPERUZA RESISTENC. CALDERIN	BOILER RESIST. CAP	1							
	Q163140000	TUERCA EXAGONAL M6 LATON	HEXAGONAL NUT M6 BRASS	2							
	Q242030000	ARANDELA ABANICO A5 A.304	FAN WASHER A5 A.304	2							
	Q152004000	TORNILLO APLASTADO M5x13 A304	FLAT HEADED BOLT M5x13 A304	2							
23	Z421712000	RESISTENCIACALDERIN 2800W	BOILER RESISTOR 2800W	1							
	Q221301000	TUERCA EXAG.AUTOBLOCANTE M6	SELF-LOCK HEX NUT M6	2							
	Q163140000	TUERCA EXAGONAL M6 LATON	HEXAGONAL NUT M6 BRASS	5							
	Q262040000	ARANDELA GROW. A6 A.304	WASHER GROW. A6 A.304	5							
24	Q307053000	JUNTA TORICA 43.82X54.48X5.35	"O" RING 43.82X54.48X5.35	1							
25	Z393005000	TERMOSTATO CALDERIN	WASH DRUM THERMOSTAT	1							
	Q152024000	TORNILLO AVELLANADO M4X8 A304	COUNTERSUNK BOLT M4X8 A30	2							
26	N503017000	SOPORTE TERMOSTATO 1001713	THERMOSTAT SUPPORT 100171	1							
27	Z718405000	TERMOSTATO DOBLE	DOUBLE THERMOSTAT	1							
28	V817100000	CONDENSADOR 6 M.F.	CONDENSER 6 M.F.	1							

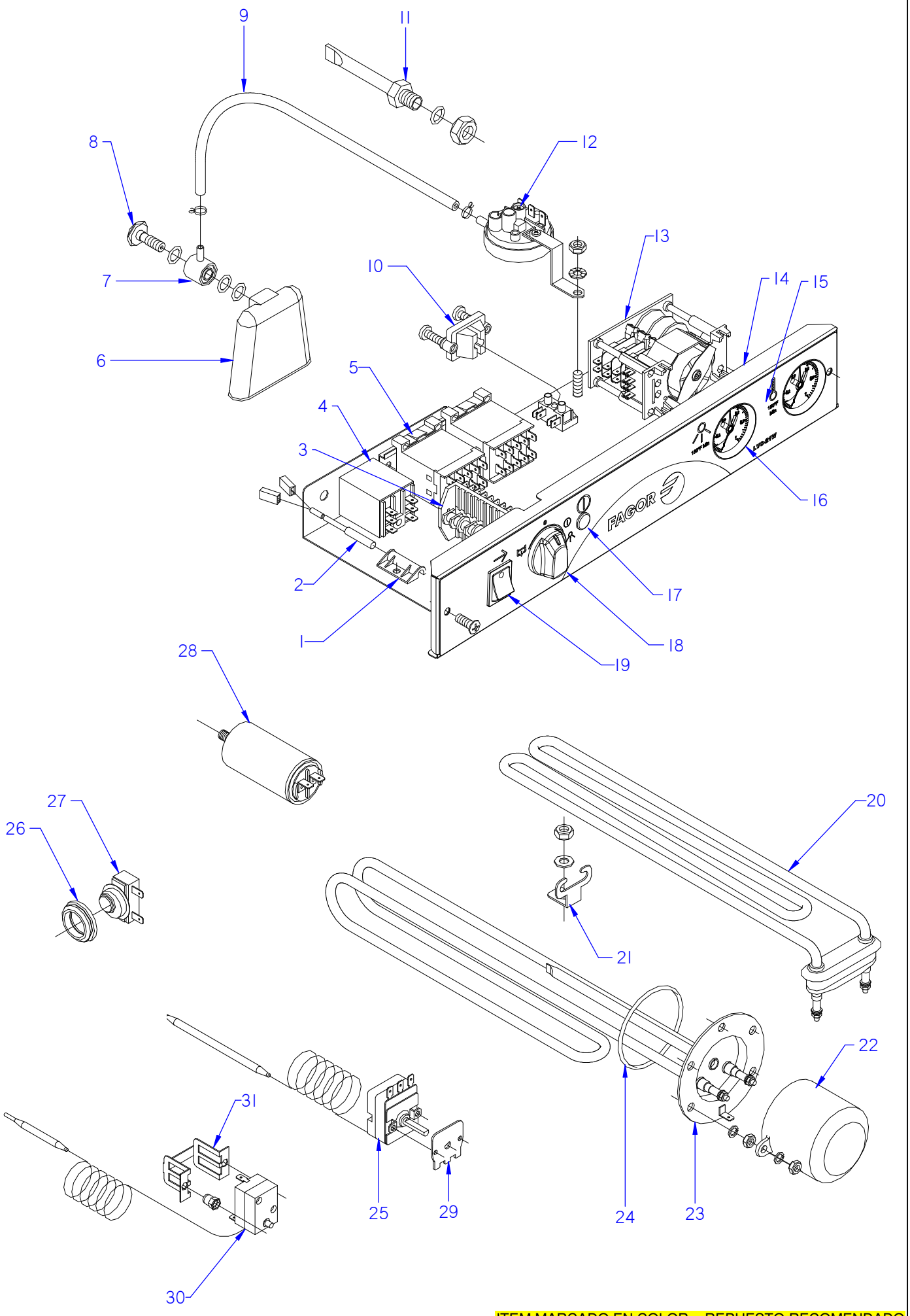

ITEM MARCADO EN COLOR = REPUESTO RECOMENDADO
COLOURED ITEM = RECOMMENDED SPARE PART

N plano	Firma	Fecha	Aparato		Lamina	
C-2122		2009-10	CONJUNTO FUNCIONAL ELECTRICO	LAVAVASOS LVC-21W	13	Fagor Industrial S.Coop. FAGOR Onate

MOD.	LAVAVASOS	ZONA	CONJUNTO FUNCIONAL ELECTRICO	PLANO	C-2122

ITEM	CODIGO	DENOMINACION	TEXTO	LVC-21W							NOTAS
1	Z203010000	AMARRE INTERRUP. MAGNETICO	MAGNETIC SWITCH FASTENER	1							
2	Z203009000	INTERRUPTOR MAGNETICO	MAGNETIC SWITCH	1							
3	Z433001000	CONMUTADOR DE FUNCIONES	FUNCTIONS SWITCH	1							
4	Z203062000	RELE 230V. 16A 50-60 HZ	RELAY 230V. 16A 50-60 HZ	1							ELIMINADO 15.10.2012
4	Z203062000	RELE 230V. 16A 50-60 HZ	RELAY 230V. 16A 50-60 HZ	2							INTRODUCIDO 15.10.2012
5	Z203050000	CONTACT. SIRIUS 3R 230 V.50-60 HZ	CONTACT. SIRIUS 3R 230 V.50/60	1							ELIMINADO 15.10.2012
5	12024011	CONTACTOR 230 V. 50-60 HZ	CONTACTOR 230 V. 50-60 HZ	1							ELIMINADO 15.10.2012
5	12024011	CONTACTOR 230 V. 50-60 HZ	CONTACTOR 230 V. 50-60 HZ	2							INTRODUCIDO 15.10.2012
6	Z203011000	CAMARA PRESOSTATO	PRESSURE SWITCH	1							
7	Z203012000	EMPALME PRESOSTATO	PRESSURE SWITCH CONNEX	1							
8	Z203013000	TORNILLO PRESOSTATO	PRESSURE SWITCH BOLT	1							
	Q307003000	JUNTA TORICA 16.01X10.77X2.62	O-RING 16.01X10.77X2.62	3							
9	3702400000	TUBO GOMA NEGRO D 8*4	BLACK RUBBER PIPE Ø 8*4	1							
	P102154000	BRIDA ELASTICA TUBO	ELASTIC PIPE FLANGE	2							
10	Z203020000	RETENEDOR DE CABLE	CABLE HOLDER	1							
	U183046000	REGLETA AUXILIAR	AUXILIARY STRIP	1							
	Q032021000	TORNILLO ALOMADO M4X10	CURVED SCREW M4X10	2							
	Q162020000	TUERCA EXAGONAL M4	HEXAGONAL NUT M4	2							
11	Z263002000	VAINA INDICADOR COMPLETA	COMPLETE INDICATOR SHELL	1							
	Q306024000	JUNTA TORICA 18x12,5x1,5	O-RING 18x12.5x1.5	1							
	Q162070000	TUERCA EXAGONAL M12	HEXAGONAL NUT M12	1							
12	Z433011000	PRESOSTATO DOBLE	DOUBLE PRESSURE SWITCH	1							
	Z602923000	SOPORTE PRESOSTATO	PRESSURE SWITCH SUPPORT	1							
	Q082032000	TORNILLO ALOMADO BZ-3,5X9,5	CURVED SCREW BZ-3.5x9.5	1							
	Q152004000	TORNILLO APLASTADO M5x13 A304	FLAT HEADED BOLT M5x13 A304	1							
	Q162030000	TUERCA EXAGONAL M5	HEXAGONAL NUT M5	1							
13	Z448302000	PROGRAMADOR CICLO 2´ 60HZ	CYCLE PROGRAMMER 2´ 60HZ	1							
	Z203007000	CASQUILLO	BUSHING	2							
	Q041324000	TORN. AVELLANADO M4X25 H.ZINC/	HEXAGONAL COUNTERSUNK M4	2							
14	Z458407000	FRENTE COMPLETO 21W	COMPLETE FRONT 21W	1							
	Q152004000	TORNILLO APLASTADO M5x13 A304	FLAT HEADED BOLT M5x13 A304	2							

MOD.	LAVAVASOS	ZONA	CONJUNTO FUNCIONAL ELECTRICO	PLANO	C-2122

ITEM	CODIGO	DENOMINACION	TEXTO	LVC-21W							NOTAS
15	Z458406000	EMBELLECEDOR ADHE. LVC-21W	ADHES. TRIM LVC-21W	1							
16	Z273060000	TERMOMETRO W NSF	THERMOMETER W NSF	2							
17	R693056000	PILOTO AMBAR 41227000A4	AMBER PILOT 41227000A4	1							
18	Z203069000	BOTON DE MANDO	CONTROL BUTTON	1							
19	Z203080000	PULSADOR MARCHA NEGRO	BLACK RUN BUTTON	1							ELIMINADO 01.01.10
19	Z513022000	PULSADOR NEGRO	BLACK BUTTON	1							INTRODUCIDO 01.01.10
20	R223005000	RESISTENCIA TANQUE	TANK RESISTOR	1							
21	Z603602000	SOPORTE RESISTENCIATANQUE	TANK RESISTOR SUPPORT	1							
	Q232040000	ARANDELA A6	WASHER A6	1							
	Q162040000	TUERCA EXAGONAL M6	HEXAGONAL NUT M6	1							
22	Z401713000	CAPERUZA RESISTENC. CALDERIN	BOILER RESIST. CAP	1							
	Q163140000	TUERCA EXAGONAL M6 LATON	HEXAGONAL NUT M6 BRASS	2							
	Q242030000	ARANDELA ABANICO A5 A.304	FAN WASHER A5 A.304	2							
	Q152004000	TORNILLO APLASTADO M5x13 A304	FLAT HEADED BOLT M5x13 A304	2							
23	Z421712000	RESISTENCIACALDERIN 2800W	BOILER RESISTOR 2800W	1							
	Q221301000	TUERCA EXAG.AUTOBLOCANTE M6	SELF-LOCK HEX NUT M6	2							
	Q163140000	TUERCA EXAGONAL M6 LATON	HEXAGONAL NUT M6 BRASS	5							
	Q262040000	ARANDELA GROW. A6 A.304	WASHER GROW. A6 A.304	5							
24	Q307053000	JUNTA TORICA 43.82X54.48X5.35	"O" RING 43.82X54.48X5.35	1							
25	Z393005000	TERMOSTATO CALDERIN	WASH DRUM THERMOSTAT	1							
	Q152024000	TORNILLO AVELLANADO M4X8 A304	COUNTERSUNK BOLT M4X8 A304	2							
26	N503017000	SOPORTE TERMOSTATO 1001713	THERMOSTAT SUPPORT 1001713	1							
27	Z718441000	TERMOSTATO DOBLE W	DOUBLE THERMOSTAT W	1							
28	V817100000	CONDENSADOR 6 M.F.	CONDENSER 6 M.F.	1							
29	12021987	CHAPA W 85ºC	W 85ºC PLATE	1							INTRODUCIDO 17.07.2012
30	12023830	LIMITADOR TECASA P.	TECASA P. LIMITER	1							INTRODUCIDO 04.02.2013
31	12022151	AMARRE LIMITADOR TECASA	LIMITER FASTENING	1							INTRODUCIDO 04.02.2013

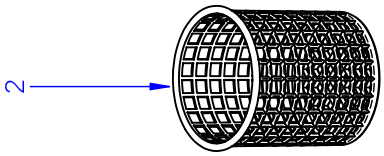

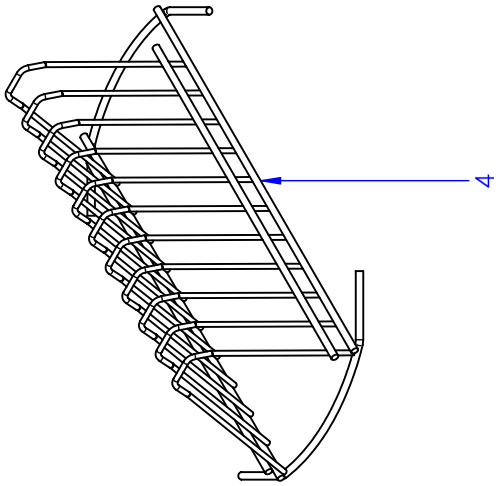

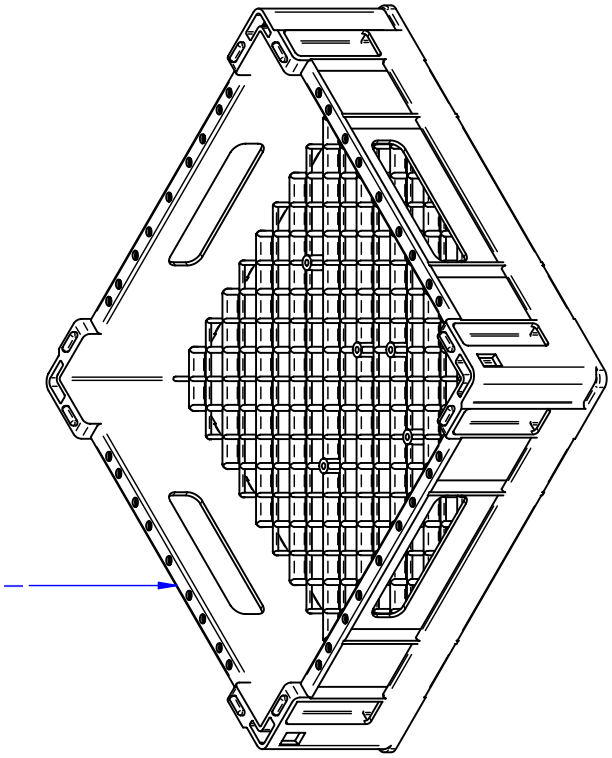

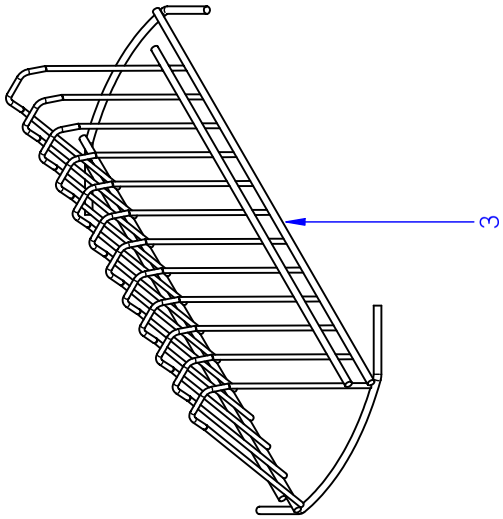

ITEM MARCADO EN COLOR = REPUESTO RECOMENDADO
COLOURED ITEM = RECOMMENDED SPARE PART

N plano	Firma	Fecha	Aparato		Lamina	
C-2123		2009-10	CESTILLOS	LAVAVASOS LVC	14	Fagor Industrial S.Coop. Oñate

MOD.	LAVAVASOS	ZONA	CESTILLOS	PLANO	C-2123

ITEM	CODIGO	DENOMINACION	TEXTO	LVC-12	LVC-15	LVC-15D	LVC-21	LVC-21D	LVC-21B	LVC-21C	LVC-21W	NOTAS
1	Z415320000	CESTILLO LVC-12/15	BASKET LVC-12/15	2	2	2	_	_	_	_	_	
1	Z445320000	CESTILLO LVC-21	BASKET LVC-21	_	_	_	2	2	2	2	2	
2	Z605303000	CESTILLO CUBIERTOS	CUTLERY BASKET	1	1	1	1	1	1	1	1	
3	Z605302000	SUPLEMENT. CESTILLOS LAVA.-12	SUPPLEMENT. WASH BASKET.-1	1	_	_	_	_	_	_	_	INTRODUC.30.11.12
3	Z605302000	SUPLEMENT. CESTILLOS LAVA.-12	SUPPLEMENT. WASH BASKET.-1	_	1	1	_	_	_	_	_	
4	Z625302000	SUPLEMENT. PLATILLOS LAVAV.18	SUPPLEMENT. GLASS WASHER	_	_	_	1	1	1	1	1	

MOD.	LAVAVASOS	ZONA	VARIOS	PLANO	

ITEM	CODIGO	DENOMINACION	TEXTO	LVC-12	LVC-15	LVC-15D	LVC-21	LVC-21D	LVC-21B	LVC-21C	LVC-21W	NOTAS
	Z406132000	FOLLETO INSTRUCCIONES	INSTRUCTION LEAFLET.	1	1	1	1	1	1	1	_	
	Z408432000	FOLLETO INSTRUCCIONES	INSTRUCTION LEAFLET.	_	_	_	_	_	_	_	1	
	Z393010000	ESQUEMA TEORICO ADH. LVC-12	THEORETICAL. DIAGRAM ADHE.	1	_	_	_	_	_	_	_	ELIMINA. 15.10.12
	Z403014000	ESQUEMA TEORICO ADH. LVC-15	THEORETICAL DIAGRAM ADHE.	1	_	_	_	_	_	_	_	INTRODU. 15.10.12
	Z403014000	ESQUEMA TEORICO ADH. LVC-15	THEORETICAL DIAGRAM ADHE.	_	1	_	1	_	_	_	_	PLANO HC-16496
	Z473002000	ESQUEMA TEORICO AD. LVC-15D	THEORETICAL DIAGRAM ADHE.	_	_	1	_	1	_	_	_	PLANO HC-16531
	Z433009000	ESQUEMA TEORICO AD. LVC-21B	THEORETICAL DIAGRAM ADHE.	_	_	_	_	_	1	1	_	PLANO HC-17195
	Z438402000	ESQUEMA TEORICO AD. LVC-21W	THEORETICAL DIAGRAM ADHE.	_	_	_	_	_	_		1	PLANO HC-17117
	Z393035000	ESQUEMA MONTAJE LVC-12	ASSEMBLY DIAGRAM LVC-12	1	_	_	_	_	_	_	_	ELIMINA. 15.10.12
	Z403035000	ESQUEMA MONTAJE LVC-15	ASSEMBLY DIAGRAM LVC-15	_	1	_	1	_	_	_	_	ELIMINA. 15.10.12
	Z473035000	ESQUEMA MONTAJE LVC-15D	ASSEMBLY DIAGRAM LVC-15D	_	_	1	_	1	_	_	_	PLANO HC-16530
	12046369	ESQUE. MONTAJE LVC, 21, 15, 12	ASSEMBLY DIA. LVC, 21, 15, 12	1	1	_	1	_	_	_	_	INTRODU. 15.10.12
	Z433035000	ESQUEMA MONTAJE LVC-21B	ASSEMBLY DIAGRAM LVC-21B	_	_	_	_	_	1	1	_	ELIMINA. 15.10.12
	12046409	ESQUEMA MONTAJE LVC-21B	ASSEMBLY DIAGRAM LVC-21B	_	_	_	_	_	1	1	_	INTRODU. 15.10.12
	Z433036000	ESQUEMA MONTAJE LVC-21W	ASSEMBLY DIAGRAM LVC-21W	_	_	_	_	_	_	_	1	PLANO HC-18001
	Z393001000	INSTALACION ELECTRICA	ELECTRIC INSTALLATION	1	_	_	_	_	_	_	_	ELIMINA. 15.10.12
	Z403011000	INSTALACION ELECTRICA	ELECTRIC INSTALLATION	_	1	1	1	1	1	1	1	ELIMINA. 15.10.12
	12046167	INSTALA. ELECTRICA LVC 21,15	ELECTRIC INSTALL. LVC 21,15	1	1	1	1	1	_	_	_	INTRODU. 15.10.12
	12046168	INSTALA. ELECTRICA LVC 21,15B	ELECTRIC INSTALL. LVC 21,15B	_	_	_	_	_	1	_	1	INTRODU. 15.10.12
	12023746	CABLE ALIMENTACION	SUPPLY CABLE	1	1	1	1	1	1	1	_	
	12023974	CABLE DE ALIMENTACION USA	POWER CABLE USA	_	_	_	_	_	_	_	1	
	12025003	CABLEADO BOMBA DESAGÜE	DRAINAGE PUMP WIRING	_	_	_	_	_	1	1	1	ELIMINA. 15.10.12
	12024183	CABLEADO TIERRA M.BOMBA	PUMP LAND WIRING	1	1	1	1	1	1	1	1	INTRODU. 10.10.12
S/Nº	12024314	CABLEADO DOSIFICADOR DTGTE.	DETERGENT DISP. WIRING	_	_	_	_	_	_	1	1	

MOD.	LAVAVASOS	ZONA	PIEZAS ESPECIFICAS PARA LA VERSION UK	PLANO	

ITEM	CODIGO	DENOMINACION	TEXTO	LVC-21B AR UK							NOTAS
	Z208912000	RESIST. CALDERIN COMP. 2200W	COMP. BOILER RESIST. 2200W	1							
	Z468901000	CABLE DE ALIMENTACION UK	POWER CABLE UK	1							

MOD.	LAVAVASOS	ZONA	PIEZAS ESPECIFICAS PARA LA VERSION AZKOYEN	PLANO	

ITEM	CODIGO	DENOMINACION	TEXTO	A-9 (LVC-12)	A-15 (LVC-15)	A-21 (LVC-21)	A-21B (LVC-21B)				NOTAS
	Z658602000	ASA PUERTA GRIS RAL 7039	DOOR HANDLE GREY RAL 7039	1	1	1	1				
	Z230902000	PASAMUROS DETERGENTE	DETERGENT WALL BUSHING	1	1	1	1				
	Z448614000	CONDUCTO ASPIRAC. AZKOYEN	EXTRACTOR PIPE. AZKOYEN	1	1	1	1				
	Z448616000	PEGATINA TOMA DETERGENTE	DETERGENT INTAKE LABEL	1	1	1	1				
	Z468601000	EMBELLECEDOR ADHESIVO A-9	ADHESIVE TRIM A-9	1	_	_	_				
	Z418601000	EMBELLECEDOR ADHESIVO A-15	ADHESIVE TRIM A-15	_	1	_	_				
	Z448601000	EMBELLECEDOR ADHESIVO A-21	ADHESIVE TRIM A-21	_	_	1	_				
	Z458601000	EMBELLECEDOR ADHESIVO A-21B	ADHESIVE TRIM A-21B	_	_	_	1				
	Z402907000	FRENTE EXTRAIBLE A-9	REMOVABLE FRONT A-9	1	_	_	_				
	Z418602000	FRENTE EXTRAIBLE A-15	REMOVABLE FRONT A-15	_	1	_	_				
	Z448612000	FRENTE EXTRAIBLE A-21	REMOVABLE FRONT A-21	_	_	1	_				
	Z432903000	FRENTE EXTRAIBLE 20B-21B	REMOVABLE FRONT 20B-21B	_	_	_	1				
	Z658813000	BOTON DE MANDO	CONTROL BUTTON	1	1	1	1				
	Z658607000	INDICADOR	INDICATOR	1	1	1	1				
	Z203033000	INTERRUPTOR GENERAL	POWER SWITCH	1	1	1	_				
	Z410311000	CAJA SOLDADA AZKOYEN 12-15	WELDED BOX AZKOYEN 12-15	1	1	_	_				
	Z440311000	CAJA SOLDADA AZKOYEN 21	WELDED BOX AZKOYEN 21	_	_	1	_				
	Z458811000	CAJA SOLDADA AZKOYEN 21B	WELDED BOX AZKOYEN 21B	_	_	_	1				
	Z448613000	CABLE DOSIFICADOR AZKOYEN	DISP. CABLE AZKOYEN	1	1	1	1				
	R693055000	PILOTO VERDE 41227000C7	GREEN PILOT 41227000C7	_	1	1	1				
	Z403033000	PULSADOR ACLARADO	RINSE BUTTON	_	1	1	_				
	Z213033000	PULSADOR MARCHA	START BUTTON	_	_	_	1				
	Z213007000	CONTACTOR 230 V. 50-60 HZ	CONTACTOR 230 V. 50-60 HZ	_	1	2	_				
	Z468631000	FOLLETO DE INSTRUCCIONES	INSTRUCTION LEAFLET	1	1	1	1				

MOD.	LAVAVASOS	ZONA	PIEZAS ESPECIFICAS PARA LA VERSION ASPES	PLANO	

ITEM	CODIGO	DENOMINACION	TEXTO	LAB-1200 C (LVC-12)	LAB-1500 C (LVC-15)	LAB-2100 C (LVC-21)					NOTAS
	Z448720000	ARMAZON COMPLETO	COMPLETE FRAME	_	_	1					
	Z468736000	ESCUADRA AMARRE TAPA ASPES	ATTACHMENT BRACKET COVER	2	2	_					
	Z448736000	ESCUADRA AMARRE TAPA ASPES	ATTACHMENT BRACKET COVER	2	2	2					
	Z468740000	PUERTA COMPLETA	COMPLETE DOOR	1	1	_					
	Z448740000	PUERTA COMPLETA	COMPLETE DOOR	_	_	1					
	Z468711000	PASAMUROS CESTO CUADRADO	SQUARE BASKET WALL BUSHIN	1	_	_					
	Z468710000	SOPORTE ACLARADO SUPERIOR	UPPER RINSE SUPPORT	1	_	_					
	Z201903000	SOPORTE RAMAS ACLARADO	RINSE BRANCH SUPPORT	1	_	_					
	Z468713000	RAMA ACLARADO A ASPES	RINSE BRANCH A ASPES	1	_	_					
	Z468712000	RAMA ACLARADO B ASPES	RINSE BRANCH B ASPES	1	_	_					
	Z448713000	RAMA ACLARADO A ASPES	RINSE BRANCH A ASPES	_	_	1					
	Z448712000	RAMA ACLARADO B ASPES	RINSE BRANCH B ASPES	_	_	1					
	Z201905000	TOBERA ACLARADO	RINSE NOZZLE	_	_	10					
	Z201906000	ENGANCHE TOB. ACLA.19728	NOZZLE LATCH RINSE.19728	_	_	10					
	Z468765000	ADHESIVO ASPES LAB-1200 C	ADHESIVE ASPES LAB-1200 C	1	_	_					
	Z418765000	ADHESIVO ASPES LAB-1500 C	ADHESIVE ASPES LAB-1500 C	_	1	_					
	Z448765000	ADHESIVO ASPES LAB-2100 C	ADHESIVE ASPES LAB-2100 C	_	_	1					
	Z468734000	FRENTE EXTRAIBLE ASPES	REMOVABLE FRONT ASPES	1	1	_					
	Z448734000	FRENTE EXTRAIBLE ASPES	REMOVABLE FRONT ASPES	_	_	1					
	Z448737000	PANEL POSTERIOR ASPES	REAR PANEL ASPES	_	_	1					
	Z214902000	BOTON DE MANDO COMPLETO	COMPLETE CONTROL BUTTON	1	1	1					
	Z203033000	INTERRUPTOR GENERAL	POWER SWITCH	1	1	1					
	Z203062000	RELE 230V. 16A 50-60 HZ	RELAY 230V. 16A 50-60 HZ	1	_	_					
	R693055000	PILOTO VERDE 41227000C7	GREEN PILOT 41227000C7	_	1	1					
	Z403033000	PULSADOR ACLARADO	RINSE BUTTON	_	1	1					

MOD.	LAVAVASOS	ZONA	PIEZAS ESPECIFICAS PARA LA VERSION MOVILFRIT	PLANO	

ITEM	CODIGO	DENOMINACION	TEXTO	MLV-35 (LVC-12)	MLV-35 S (LVC-15)	MLV-35 D (LVC-15D)	MLV-40 (LVC-21)	MLV-40-D (LVC-21D)	MLV-40-B (LVC-21B)		NOTAS
	Z468740000	PUERTA COMPLETA	COMPLETE DOOR	1	1	1	_	_	_		ELIMINADO 30.04.10
	Z468004000	PUERTA COMPLETA EDESA	COMPLETE DOOR EDESA	1	1	1	_	_	_		INTRODUCIDO 30.04.10
	Z464602000	ASA CHAPA LVS	HANDLE LVS	1	1	1	1	1	1		INTRODUCIDO 30.04.10
	Z448740000	PUERTA COMPLETA	COMPLETE DOOR	_	_	_	1	1	1		ELIMINADO 30.04.10
	Z448003000	PUERTA COMPLETA EDESA	COMPLETE DOOR EDESA	_	_	_	1	1	1		INTRODUCIDO 30.04.10
	Z464401000	EMBELLECE. ADHESIVO MLV-35	ADHESIVE TRIM MLV-35.	1	_	_	_	1	1		
	Z414401000	EMBELLECE. ADHESIVO MLV-35 S	ADHESIVE TRIM MLV-35S.	_	1	_	_	_	_		
	Z484401000	EMBELLECE. ADHESIVO MLV-35-D	ADHESIVE TRIM MLV-35-D.	_	_	1	_	_	_		
	Z444401000	EMBELLECE. ADHESIVO MLV-40	ADHESIVE TRIM MLV-40.	_	_	_	1	_	_		
	Z504401000	EMBELLECE. ADHESIVO MLV-40-D	ADHESIVE TRIM MLV-40-D.	_	_	_	_	1	_		
	Z454401000	EMBELLECE. ADHESIVO MLV-40-B	ADHESIVE TRIM MLV-40-B.	_	_	_	_	_	1		
	Z402907000	FRENTE EXTRAIBLE	REMOVABLE FRONT	1	1	_	_	_	_		
	Z472901000	FRENTE EXTRAIBLE	REMOVABLE FRONT	_	_	1	_	_	_		
	Z422907000	FRENTE EXTRAIBLE	REMOVABLE FRONT	_	_	_	1	_	_		
	Z492901000	FRENTE EXTRAIBLE	REMOVABLE FRONT	_	_	_	_	1	_		
	Z432903000	FRENTE EXTRAIBLE	REMOVABLE FRONT	_	_	_	_	_	1		
	Z663062000	BOTON DE MANDO	CONTROL BUTTON	1	1	2	1	2	1		
	Z203033000	INTERRUPTOR GENERAL	POWER SWITCH	1	1	_	1	_	_		
	R693055000	PILOTO VERDE 41227000C7	GREEN PILOT 41227000C7	_	1	1	1	1	1		
	Z403033000	PULSADOR ACLARADO	RINSE BUTTON	_	1	1	1	1	_		
	Z213033000	PULSADOR MARCHA	START BUTTON	_	_	_	_	_	1		

MOD.	LAVAVASOS	ZONA	PIEZAS ESPECIFICAS PARA LA VERSION CELIKAY	PLANO	

ITEM	CODIGO	DENOMINACION	TEXTO	CBY-1200 (LVC-12)							NOTAS
	Z468736000	ESCUADRA AMARRE TAPA	COVER FASTENING BRACKET	2							
	Z468740000	PUERTA COMPLETA	COMPLETE DOOR	1							
	Z468711000	PASAMUROS CESTO CUADRADO	SQUARE BASKET WALL BUSHIN	1							
	Z468710000	SOPORTE ACLARADO SUPERIOR	UPPER RINSE SUPPORT	1							
	Z201903000	SOPORTE RAMAS ACLARADO	RINSE BRANCH SUPPORT	1							
	Z468713000	RAMA ACLARADO A ASPES	RINSE BRANCH A ASPES	1							
	Z468712000	RAMA ACLARADO B ASPES	RINSE BRANCH B ASPES	1							
	Z468203000	EMBELLEC. ADHESIVO CELIKAY	ADHESIVE TRIM CELIKAY.	1							
	Z468734000	FRENTE EXTRAIBLE	REMOVABLE FRONT	1							
	R663062000	BOTON DE MANDO	CONTROL BUTTON	1							
	Z203033000	INTERRUPTOR GENERAL	POWER SWITCH	1							
	Z203062000	RELE 230V. 16A 50-60 HZ	RELAY 230V. 16A 50-60 HZ	1							

MOD.	LAVAVASOS	ZONA	PIEZAS ESPECIFICAS PARA LA VERSION DIVA	PLANO	

ITEM	CODIGO	DENOMINACION	TEXTO	DBY-1000 (LVC-12)							NOTAS
	Z468736000	ESCUADRA AMARRE TAPA	COVER FASTENING BRACKET	2							
	Z650531000	ASA PUERTA NEGRA	BLACK DOOR HANDLE	1							ELIMINADO 05.06.09
	Z400545000	ASA NEGRA	BLACK HANDLE	1							INTRODUCIDO 05.06.09
	Z468711000	PASAMUROS CESTO CUADRADO	SQUARE BASKET WALL BUSHIN	1							
	Z468710000	SOPORTE ACLARADO SUPERIOR	UPPER RINSE SUPPORT	1							
	Z201903000	SOPORTE RAMAS ACLARADO	RINSE BRANCH SUPPORT	1							
	Z468713000	RAMA ACLARADO A ASPES	RINSE BRANCH A ASPES	1							
	Z468712000	RAMA ACLARADO B ASPES	RINSE BRANCH B ASPES	1							
	Z468202000	EMBELLECEDOR ADHESIVO DIVA	ADHESIVE TRIM DIVA	1							
	Z468734000	FRENTE EXTRAIBLE	REMOVABLE FRONT	1							
	Z214902000	BOTON DE MANDO	CONTROL BUTTON	1							
	Z203033000	INTERRUPTOR GENERAL	POWER SWITCH	1							
	Z203062000	RELE 230V. 16A 50-60 HZ	RELAY 230V. 16A 50-60 HZ	1							

MOD.	LAVAVASOS	ZONA	PIEZAS ESPECIFICAS PARA LA VERSION CORECO	PLANO	

ITEM	CODIGO	DENOMINACION	TEXTO	CLV-12 (LVC-12)	CLV-15 (LVC-15)	CLV-15 CD (LVC-15D)	CLV-21 C (LVC-21)	CLV-21 CD (LVC-21D)			
	Z464602000	ASA CHAPA LVS	PLATE HANDLE LVS	1	1	1	1	1			
	Z468101000	EMBELLECEDOR ADHESIV. CLV-12	ADHESIVE TRIM CLV-12	1	_	_	_	_			
	Z418101000	EMBELLECEDOR ADHESIV. CLV-15	ADHESIVE TRIM CLV-15	_	1	_	_	_			
	Z488101000	EMBELLECEDOR ADHE. CLV-15-D	ADHES. TRIM CLV-15-D	_	_	1	_	_			
	Z448101000	EMBELLECEDOR ADHE. CLV-21-C	ADHES. TRIM CLV-21-C	_	_	_	1	_			
	Z508101000	EMBELLECEDOR ADH. CLV-21-CD	ADHES. TRIM CLV-21-CD	_	_	_	_	1			
	Z402907000	FRENTE EXTRAIBLE	REMOVABLE FRONT	1	1	_	_	_			
	Z472901000	FRENTE EXTRAIBLE	REMOVABLE FRONT	_	_	1	_	_			
	Z422907000	FRENTE EXTRAIBLE	REMOVABLE FRONT	_	_	_	1	_			
	Z492901000	FRENTE EXTRAIBLE	REMOVABLE FRONT	_	_	_	_	1			
	R663062000	BOTON DE MANDO	CONTROL BUTTON	1	1	2	1	2			
	Z203033000	INTERRUPTOR GENERAL	POWER SWITCH	1	1	_	1	_			
	R693055000	PILOTO VERDE 41227000C7	GREEN PILOT 41227000C7	_	1	1	1	1			
	Z403033000	PULSADOR ACLARADO	RINSE BUTTON	_	1	1	1	1			

MOD.	LAVAVASOS	ZONA	PIEZAS ESPECIFICAS PARA LA VERSION DOCRILUC	PLANO	

ITEM	CODIGO	DENOMINACION	TEXTO	DLV-12 (LVC-12)	DLV-15 (LVC-15)	DLV-15D (LVC-15D)	DLV-21 (LVC-21)	DLV-21-D (LVC-21D)	DLV-21-B (LVC-21B)		
	Z464602000	ASA CHAPA LVS	PLATE HANDLE LVS	1	1	1	1	1	1		ELIMINADO 11.11.09
	Z468633000	ASA	HANDLE	1	1	1	1	1	1		INTRODUCIDO 11.11.09
	Z461401000	EMBELLECEDOR ADHESIV. DLV-12	ADHESIVE TRIM DLV-12	1	_	_	_	_	_		
	Z411401000	EMBELLECEDOR ADHESIV. DLV-15	ADHESIVE TRIM DLV-15	_	1	_	_	_	_		
	Z481401000	EMBELLECEDOR ADHE. DLV-15-D	ADHES. TRIM DLV-15-D	_	_	1	_	_	_		
	Z441401000	EMBELLECEDOR ADHES DLV-21	ADHESIVE TRIM DLV-21	_	_	_	1	_	_		
	Z501401000	EMBELLECEDOR ADHES DLV-21-D	ADHESIVE TRIM DLV-21-D	_	_	_	_	1	_		
	Z451401000	EMBELLECEDOR ADHES DLV-21-B	ADHESIVE TRIM DLV-21-B		_	_	_	_	1		
	Z402907000	FRENTE EXTRAIBLE	REMOVABLE FRONT	1	1	_	_	_	_		
	Z472901000	FRENTE EXTRAIBLE	REMOVABLE FRONT	_	_	1	_	_	_		
	Z422907000	FRENTE EXTRAIBLE	REMOVABLE FRONT	_	_	_	1	_	_		
	Z492901000	FRENTE EXTRAIBLE	REMOVABLE FRONT	_	_	_	_	1	_		
	Z432903000	FRENTE EXTRAIBLE 21B	REMOVABLE FRONT 21B		_	_	_	_	1		
	R663062000	BOTON DE MANDO	CONTROL BUTTON	1	1	2	1	2	1		
	Z203033000	INTERRUPTOR GENERAL	POWER SWITCH	1	1	_	1	_	_		
	R693055000	PILOTO VERDE 41227000C7	GREEN PILOT 41227000C7	_	1	1	1	1	1		
	Z403033000	PULSADOR ACLARADO	RINSE BUTTON	_	1	1	1	1	_		
	Z213033000	PULSADOR MARCHA	START BUTTON	_	_	_	_	_	1		

MOD.	LAVAVASOS	ZONA	PIEZAS ESPECIFICAS PARA LA VERSION GAGGIA	PLANO	

ITEM	CODIGO	DENOMINACION	TEXTO	GX-4C (LVC-15)	GX-5C (LVC-21)						
	Z464602000	ASA CHAPA LVS	PLATE HANDLE LVS	1	1						
	Z414601000	EMBELLECEDOR ADHESIV. GX-4C	ADHESIVE TRIM GX-4C	1	_						
	Z444601000	EMBELLECEDOR ADHESIV. GX-5C	ADHESIVE TRIM GX-5C	_	1						
	Z402907000	FRENTE EXTRAIBLE	REMOVABLE FRONT	1	_						
	Z422907000	FRENTE EXTRAIBLE	REMOVABLE FRONT	_	1						
	Z658813000	BOTON DE MANDO	CONTROL BUTTON	1	1						
	Z203033000	INTERRUPTOR GENERAL	POWER SWITCH	1	1						
	R693055000	PILOTO VERDE 41227000C7	GREEN PILOT 41227000C7	1	1						
	Z403033000	PULSADOR ACLARADO	RINSE BUTTON	1	1						

MOD.	LAVAVASOS	ZONA	PIEZAS ESPECIFICAS PARA LA VERSION FUTURMAT	PLANO	

ITEM	CODIGO	DENOMINACION	TEXTO	FV-20C (LVC-15)	FV-26C (LVC-21)						
	Z464602000	ASA CHAPA LVS	PLATE HANDLE LVS	1	1						
	Z414501000	EMBELLECEDOR ADHESI. FV-20C	ADHES. TRIM FV-20C	1	_						
	Z444501000	EMBELLECEDOR ADHESI. FV-26C	ADHES. TRIM FV-26C	_	1						
	Z402907000	FRENTE EXTRAIBLE	REMOVABLE FRONT	1	_						
	Z422907000	FRENTE EXTRAIBLE	REMOVABLE FRONT	_	1						
	Z204504000	BOTON DE MANDO 6 GRIS	CONTROL BUTTON 6 GREY	1	1						
	Z203033000	INTERRUPTOR GENERAL	POWER SWITCH	1	1						
	R693055000	PILOTO VERDE 41227000C7	GREEN PILOT 41227000C7	1	1						
	Z403033000	PULSADOR ACLARADO	RINSE BUTTON	1	1						

MOD.	LAVAVASOS	ZONA	PIEZAS ESPECIFICAS PARA LA VERSION RESTOMAT	PLANO	

ITEM	CODIGO	DENOMINACION	TEXTO	KM-21 (LVC-21)	KM-21B (LVC-21B)						
	Z464602000	ASA CHAPA LVS	PLATE HANDLE LVS	1	1						
	Z444901000	EMBELLECEDOR ADH. RESTOMAT	ADHES. TRIM RESTOMAT	1	_						
	Z454901000	EMBELLECEDOR ADH. RESTOMAT	ADHES. TRIM RESTOMAT	_	1						
	Z422907000	FRENTE EXTRAIBLE	REMOVABLE FRONT	1	_						
	Z432903000	FRENTE EXTRAIBLE	REMOVABLE FRONT	_	1						
	Z214902000	BOTON DE MANDO	CONTROL BUTTON	1	1						
	Z203033000	INTERRUPTOR GENERAL	POWER SWITCH	1	_						
	R693055000	PILOTO VERDE 41227000C7	GREEN PILOT 41227000C7	1	1						
	Z403033000	PULSADOR ACLARADO	RINSE BUTTON	1	1						

MOD.	LAVAVASOS	ZONA	PIEZAS ESPECIFICAS PARA LA VERSION SHARPLINE	PLANO	

ITEM	CODIGO	DENOMINACION	TEXTO	KM-21 (LVC-21)							
	Z440311000	CAJA SOLDADA 21B (FI+Azk UK)	WELDED BOX 21B (FI+Azk UK)	1							
	Z200512000	ASA PUERTA COOL GRAY 10	DOOR HANDLE COOL GRAY 10	1							
	Z452902000	EMBELLECEDOR ADH. SHARPLINE	ADHES. TRIM SHARPLINE	1							
	Z432903000	FRENTE EXTRAIBLE	REMOVABLE FRONT	1							
	R663062000	BOTON DE MANDO	CONTROL BUTTON	1							ELIMINADO 11.01.10
	Z214902000	BOTON DE MANDO	CONTROL BUTTON	1							INTRODUCIDO 11.01.10
	R693055000	PILOTO VERDE 41227000C7	GREEN PILOT 41227000C7	1							
	Z213033000	PULSADOR MARCHA	START BUTTON	1							ELIMINADO 11.01.10
	Z203080000	PULSADOR MARCHA NEGRO	BLACK START BUTTON	1							INTRODUCIDO 11.01.10
	Z230902000	PASAMUROS DETERGENTE	DETERGENT WALL BUSHING	1							

MOD.	LAVAVASOS	ZONA	PIEZAS ESPECIFICAS PARA LA VERSION CULION	PLANO	

ITEM	CODIGO	DENOMINACION	TEXTO	VGL 10 (LVC-21B)							
	Z448002000	ESCUADRA AMARRE TAPA EDESA	ATTACHMENT BRACKET COVER	2							
	Z200550000	ASA PUERTA COMPLETA	COMPLETE DOOR HANDLE	1							
	Z454501000	EMBELLECEDOR ADHESIV. VGL10	ADHESIVE TRIM VGL10	1							
	Z448005000	FRENTE EXTRAIBLE EDESA	EXTRACTABLE FRONT EDESA	1							
	Z468008000	BASE EXTR. LV-1200-1500-2100	EXTR. BASE LV-1200-1500-2100	1							
	Z448007000	TAPA COMPLETA LV-2100	COMPLETE COVER LV-2100	1							
	Z448009000	ESCUADRA AMARRE JUNTA TAPA	FASTENING BRACKET SEAL COV	1							
	Z448010000	PERFIL TAPA LV-2100 EDESA	COVER PROFILE LV-2100 EDESA	1							
	Z468025000	DISTANCIA. INTERRUPTOR RELE	DISTANCE RELAY SWITCH	1							
	Z218036000	SOPORTE COMPONENTES	COMPONENT SUPPORT	1							
	T302829000	DISTANCIADOR COMPONENTES	SPACER COMPONENTS	2							
	Z393005000	TERMOSTATO CALDERIN	WASH DRUM THERMOSTAT	1							
	Z748008000	SOPORTE BULBO TERMOSTATO	THERMOSTAT BULB SUPPORT	1							
	Z218011000	PROGRAMADOR GICAR TECLADO	KEYPAD GICAR PROGRAMMER	1							
	Z218012000	PROGRAMADOR GICAR C.RELES	GICAR PROGRAMMER WITH REL	1							
	Z218030000	INTERRUPTOR RELE C.I.	C.I. RELAY SWITCH	1							
	Z458002000	ESQUEMA TEORICO LV 2100-B	THEORETICAL DIAGRAM LV 2100	1							PLANO HC-17966
	Z448017000	PLANO MONTAJE LV EDESA	LV EDESA ASSEMBLY PLAN	1							PLANO HC-18101
	Z218013000	CABLEADO GICAR	WIRING GICAR	1							
	Z448016000	INSTALACION ELEC.LAVAVASOS ED	GLASS WASHER ELEC. INSTALL	1							
	Z283022000	CABLE TIERRA M.BOMBA	EARTH WIRE M. PUMP	1							
	Z454502000	FOLLETO INSTRUCCIONES	INSTRUCTION LEAFLET.	1							

LVR - 10; LVC - 12; A-9; LVC-12 T; CLV-12-C; DBY-1000;MLV-35; ASC-12

(1) (2) (3) (4) (5)

1N ~ 240V. 50 Hz.
2 ~ 220V. 50/60 Hz.

3N ~ 380 - 415 V.

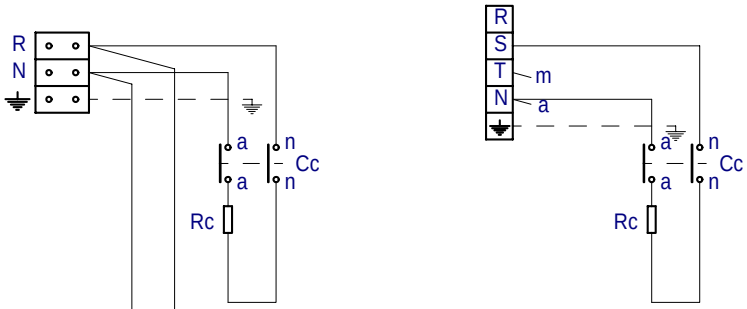

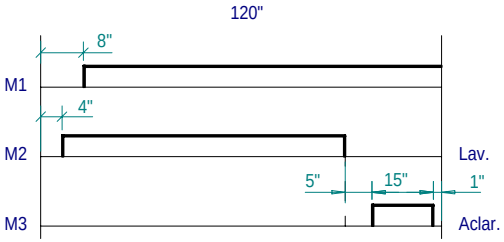

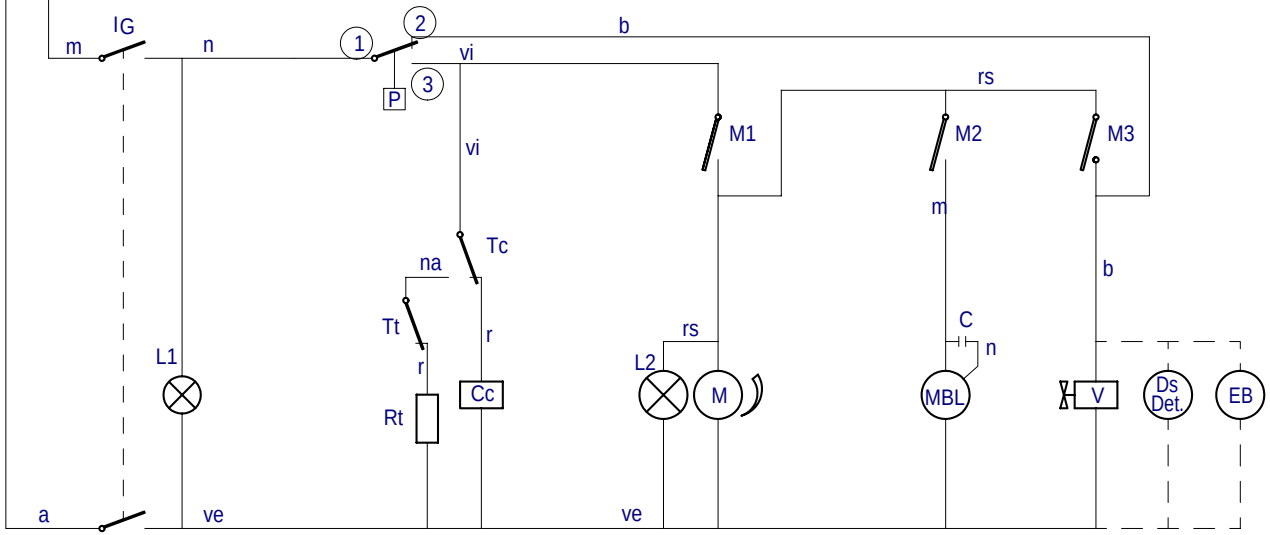

CODIGO DE COLORES:

r = rojo-red-rouge
m = marron-brown-marron
g = gris-grey-gris
n = negro-black-noir
a = azul-blue-bleu
b = blanco-white-blanc
vi = violeta-violette-violet
am = amarillo-yellow-jaune
na = naranja-orange-orange
rs = rosa-rose-pink
ve = verde-green-vert
am/ve = amarillo verde-yellow green-jaune vert

Z393010000

I_G= Interruptor General
L1 = Lampara de marcha
P = Presostato
Tc = Termostato calderin
Cc = Contactor calderin
Rc = Resistencia calderin
Ds Det = Dosificador de detergente (opcional)
EB = Electrobomba de presión (Opcional)
Tt = Termostato tanque
Rt = Resistencia tanque

M = Motor programador
M1 = Micro programador marcha
M2 = Micro programador lavado
M3 = Micro programador aclarado
L2 = Lámpara de ciclo
MBL= Motobomba lavado
C = Condensador de motobomba
V = Válvula de llenado y aclarado

	Esquema teorico adhesivo		Papel adhesivo	Z-393010		
Nº	Pieza	Cant.	Material	Nº Clasificacion	Acabado	
Nº	Modificacion		Propuesta de	Fecha	Tolerancias generales	
1	Introducir denominación LVC-12T		Palacio	20-4-98		
2	Introducir modelo CORECO		Palacio	28-1-00		
3	DBY-1000 bertsioa sartu		rbenito	2007-01-23		
4	MLV-35 bertsioa sartu		rbenito	2007-05-02		
5	ASC-12 bertsioa sartu		rbenito	2009-04-24		

	Firma	Fecha
Dibujado	S. N.	7-10-97
Proyectado		
Comprobado		
Escala		

FAGOR
Fagor Industrial,Koop.Elk, Mugatua

Mecanizado superficial

LAVAVASOS

Plano numero HC-16738 -5

Sustituye al Nº

Sustituido por

Plano hau ez daiteke erabili ez berrizta gure baimenitz gabe

1N ~ 240V. 50 Hz.
2 ~ 220V. 50/60 Hz.

3N ~ 380 - 415 V.

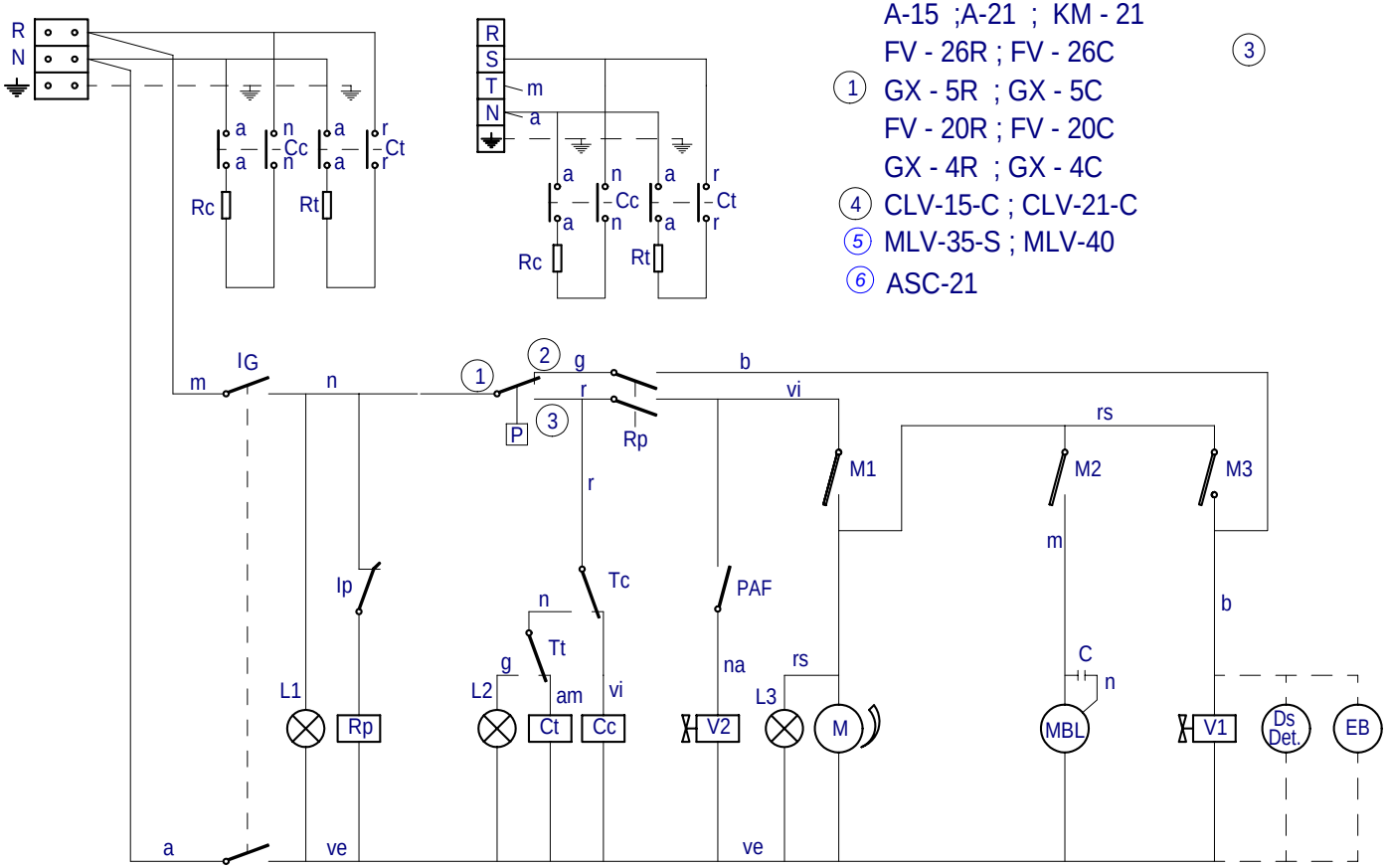

LVR - 14 ; LVC - 15
LVR - 20 ; LVC - 21
A-15 ;A-21 ; KM - 21
FV - 26R ; FV - 26C
(1) GX - 5R ; GX - 5C
FV - 20R ; FV - 20C
GX - 4R ; GX - 4C
(4) CLV-15-C ; CLV-21-C
(5) MLV-35-S ; MLV-40
(6) ASC-21

(3)

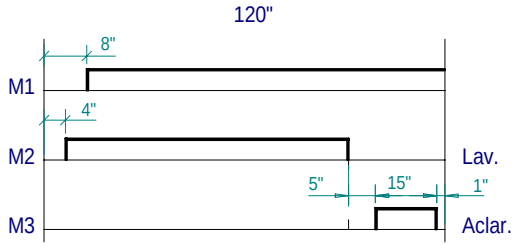

CODIGO DE COLORES:
r = rojo-red-rouge
m = marron-brown-marron
g = gris-grey-gris
n = negro-black-noir
a = azul-blue-bleu
b = blanco-white-blanc
vi = violeta-violette-violet
am = amarillo-yellow-jaune
na = naranja-orange-orange
rs = rosa-rose-pink
ve = verde-green-vert
am/ve = amarillo verde-yellow green-jaune vert

Z403014000

I_G= Interruptor General
L1 = Lampara de marcha
Ip = Micro de puerta
Rp = Relé puerta
P = Presostato
Tc = Termostato calderin
Tt = Termostato tanque
Cc = Contactor calderin
Ct = Contactor tanque
L2 = Lampara máquina preparada
Rc = Resistencia calderin
Rt = Resistencia tanque
Ds Det = Dosificador de detergente (opcional)

M = Motor programador
M1 = Micro programador marcha
M2 = Micro programador lavado
M3 = Micro programador aclarado
L3 = Lámpara de ciclo
MBL= Motobomba lavado
C = Condensador de motobomba
V1 = Válvula de llenado y aclarado
V2 = Válvula de aclarado en frio
EB = Electrobomba de presión (Opcional)
PAF= Pulsador aclarado en frio

	Esquema teorico adhesivo		Papel adhesivo	Z-403014		
Nº	Pieza	Cant.	Material	Nº Clasificacion	Acabado	
Nº	Modificacion		Propuesta de	Fecha	Tolerancias generales	
(6)	ASC-21 ASCASO modeloa sartzea		rbenito	2009-04-24		
(2)	Modificar color en Tt		I. Urisabel	20-4-99		
(3)	Introducir versión KM - 21		J.M.P.	22-7-99		
(4)	Introducir modelos CORECO		Palacio	28-1-00		
(5)	MOVILFRIT modeloak sartzea		mgangoiti	07-04-17		

	Firma	Fecha
Dibujado	S. N.	28-9-95
Proyectado		
Comprobado		
Escala		

FAGOR
Fagor Industrial,Koop.Elk, Mugatua

Mecanizado superficial

LAVAVASOS

Plano numero HC-16496 -6
Sustituye al N°
Sustituido por

Plano hau ez daiteke erabil ez berrizta gure baimenitz gabe

1N ~ 240V. 50 Hz.
2 ~ 220V. 50/60 Hz.

3N ~ 380 - 415 V.

LVR-14 D; LVC-15 D
LVR-20 D; LVC-21 D
① CLV-15-CD; CLV-21-CD
② MLV-35-D ; MLV-40-D

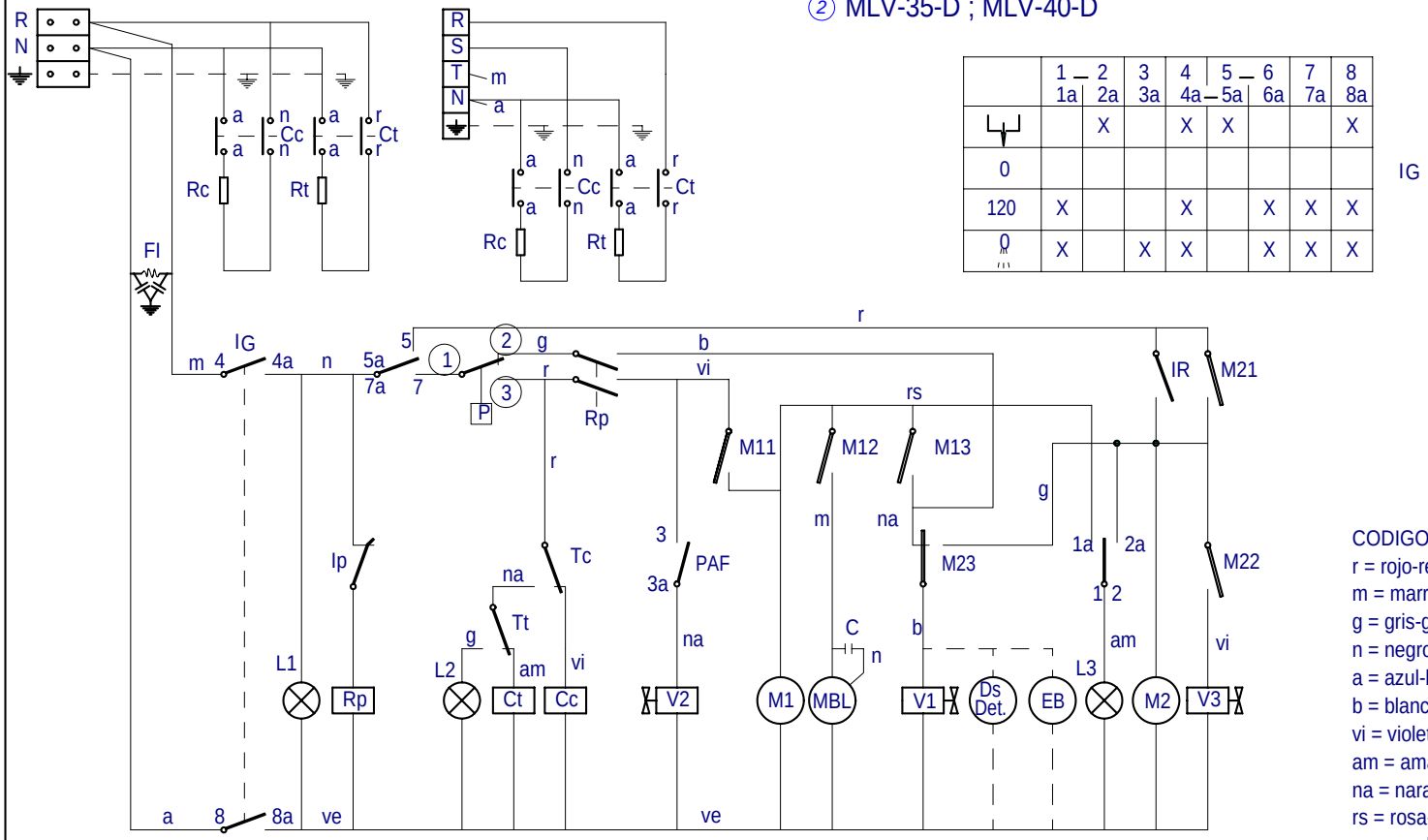

	1 — 2	3	4	5 — 6	7	8
	1a 2a	3a	4a — 5a	6a	7a	8a
⏚	X		X	X		X
0						
120	X		X		X	X	X
0	X	X	X		X	X	X

IG

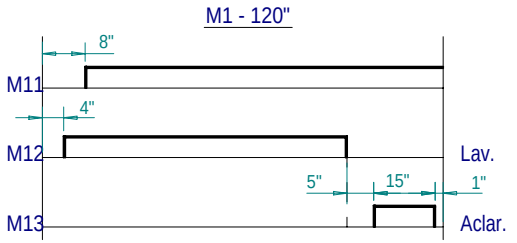

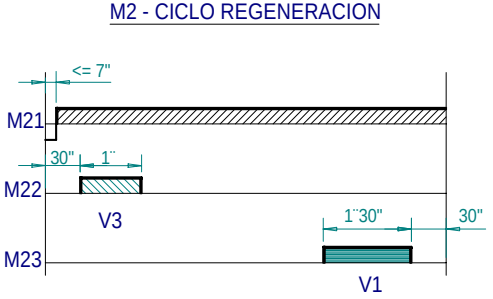

CODIGO DE COLORES:
r = rojo-red-rouge
m = marron-brown-marron
g = gris-grey-gris
n = negro-black-noir
a = azul-blue-bleu
b = blanco-white-blanc
vi = violeta-violette-violet
am = amarillo-yellow-jaune
na = naranja-orange-orange
rs = rosa-rose-pink
ve = verde-green-vert
am/ve = amarillo verde-yellow green-jaune vert

Z473002000

I_G= Interruptor General
L1 = Lampara de marcha
Ip = Micro de puerta
Rp = Relé puerta
P = Presostato
Tc = Termostato calderin
Tt = Termostato tanque
Cc = Contactor calderin
Ct = Contactor tanque
L2 = Lampara máquina preparada
Rc = Resistencia calderin
Rt = Resistencia tanque
Ds Det = Dosificador de detergente (opcional)
V3 = Electroválvula regeneración
IR = Pulsador regeneración

M1 = Motor programador
M11 = Micro programador marcha
M12 = Micro programador lavado
M13 = Micro programador aclarado
M2 = Motor programador
M21 = Micro programador marcha regeneración
M22 = Micro programador regeneración por depósito de sal
M23 = Micro programador regeneración por descalcificador
L3 = Lampara de ciclo y regeneración
MBL= Motobomba lavado
C = Condensador de motobomba
V1 = Válvula de llenado y aclarado
V2 = Válvula de aclarado en frio
EB = Electrobomba de presión (Opcional)
PAF= Pulsador aclarado en frio

	Esquema teorico adhesivo		Papel adhesivo	Z-473002	
Nº	Pieza	Cant.	Material	Nº Clasificacion	Acabado
Nº	Modificacion		Propuesta de	Fecha	Tolerancias generales
①	Introducir modelo CORECO		Palacio	28-1-00	
②	MOVILFRIT modeloak sartu		mgangoiti	07-04-17	

	Firma	Fecha
Dibujado	S. N.	6-2-96
Proyectado		
Comprobado		
Escala		

FAGOR
Fagor Industrial,Koop.Elk, Mugatua

Mecanizado superficial

LAVAVASOS

Plano numero HC-16531 -2

Sustituye al Nº

Sustituido por

Plano hau ez daiteke erabili ez berrizta gure baimenitz gabe

1N ~ 240V. 50 Hz.

2 ~ 220V. 50/60 Hz.

3N ~ 380 - 415 V.

LVC - 21 B ; LVC-21C ; KM - 21 B

CLV - 21 - CB

MLV - 40 - B, LAB-2100 B

	1 – 1a	2 2a	3 3a	4 4a	5 – 5a	6 6a	7 7a	8 8a
		X		X	X			X
0								
120"	X			X		X	X	X
	X		X	X		X	X	X

IG

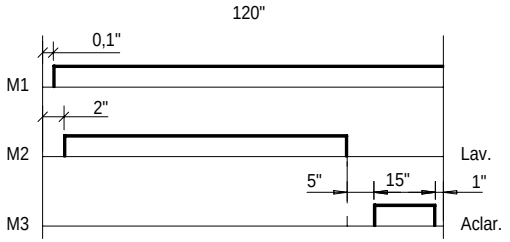

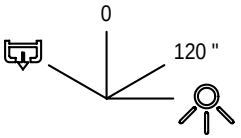

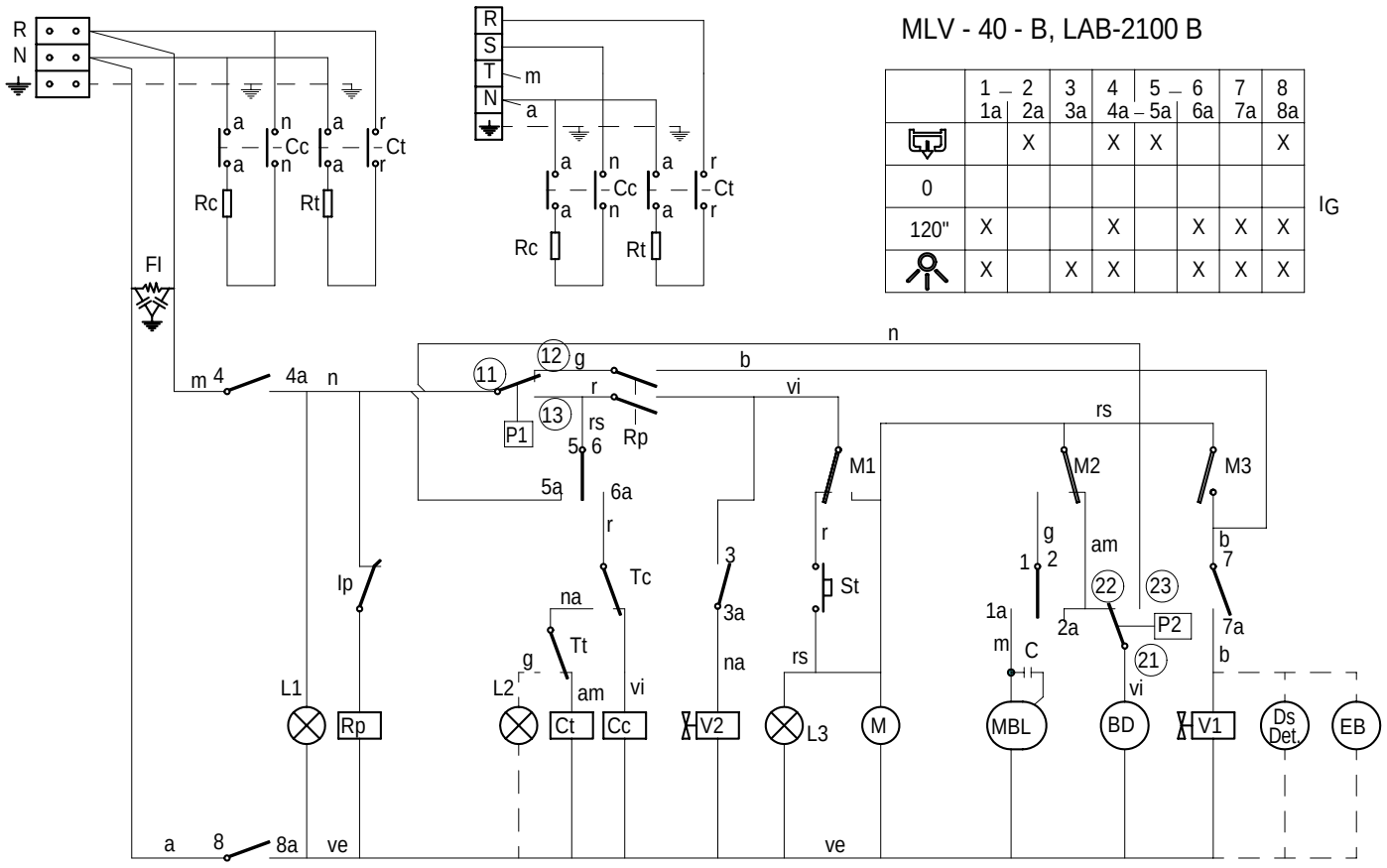

CODIGO DE COLORES:

r = rojo-red-rouge
m = marron-brown-marron
g = gris-grey-gris
n = negro-black-noir
a = azul-blue-bleu
b = blanco-white-blanc
vi = violeta-violette-violet
am = amarillo-yellow-jaune
na = naranja-orange-orange
rs = rosa-rose-pink
ve = verde-green-vert
am/ve = amarillo verde-yellow green-jaune vert

Z433009000

I_G= Interruptor General
L1 = Lampara de marcha
Ip = Micro de puerta
Rp = Relé puerta
P1 = Presostato
Tc = Termostato calderin
Tt = Termostato tanque
Cc = Contactor calderin
Ct = Contactor tanque
L2 = Lampara máquina preparada
Rc = Resistencia calderin
St = Pulsador de marcha
FI = Filtro de interferencias
BD = Bomba de Desagüe

Rt = Resistencia tanque
M = Motor programador
M1 = Micro programador marcha
M2 = Micro programador lavado
M3 = Micro programador aclarado
L3 = Lámpara de ciclo
MBL= Motobomba lavado
C = Condensador de motobomba
V1 = Válvula de llenado y aclarado
Ds Det = Dosificador de detergente (opcional)
P2 = Presostato de seguridad
EB = Electrobomba de presión (Opcional)
V2 = Válvula aclarado en frio

	Esquema teorico adhesivo		Papel adhesivo	Z-433009
Nº	Pieza	Cant.	Material	Nº Clasificacion
Nº	Modificacion		Propuesta de	Fecha
1	Introducir modelo CORECO		Palacio	28-1-00
2	MOVILFRIT modeloa sartzea		mgangoiti	07-04-17
3	LVC-21C modeloa sartu		scaro	2008-03-14

Acabado

Tolerancias generales

<5± 50–100± :
5–25± : >100±
25–50± : ○±

	Firma	Fecha
Dibujado	J.M.P.	20-10-99
Proyectado		
Comprobado		
Escala		

FAGOR

Fagor Industrial,Koop.Elk, Mugatua

Mecanizado superficial

LAVAVASOS

Plano numero HC-17195 -3

Sustituye al N°

Sustituido por

Plano hau ez daiteke erabil ez berrizta gure baimenitz gabe

Mods.: LVC - 21 W

208-220-240 V. 1Ph

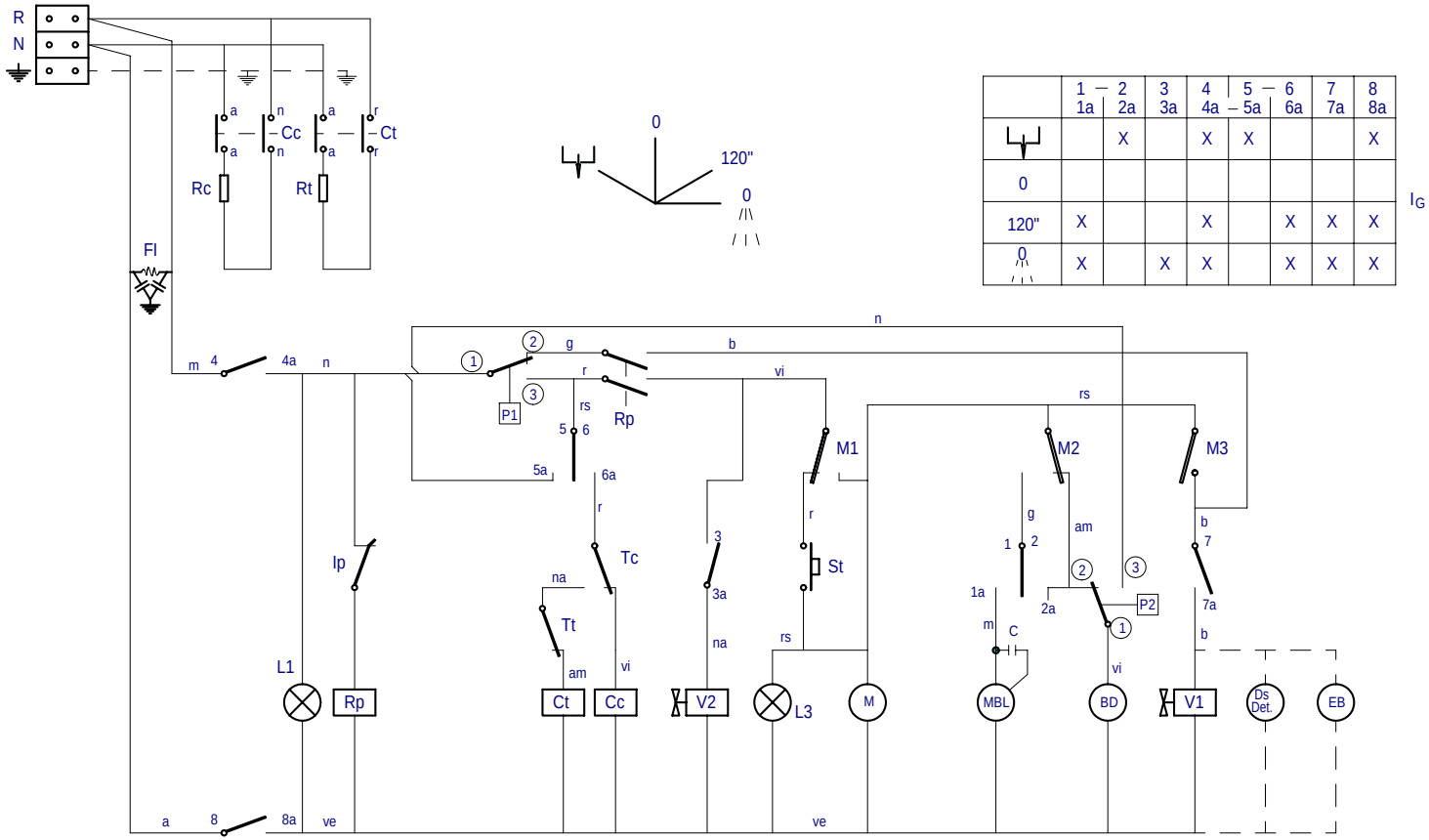

	1 — 2 1a 2a	3 3a	4 4a	5 — 6 5a 6a	7 7a	8 8a
		X	X	X		X
0						
120"	X		X		X	X
0	X	X	X		X	X

I_G

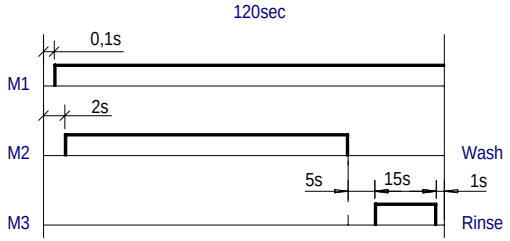

Colours code-Code de couleurs-Codigo de colores:

r = red-rouge-rojo
m = brown-marron-marron
g = grey-gris-gris
n = black-noir-negro
a = blue-bleu-azul
b = white-blanc-blanco
vi = violette-violet-violeta
am = yellow-jaune-amarillo
na = orange-orange-naranja
rs = rose-pink-rosa
ve = green-vert-verde
am/ve = yellow green-jaune vert-amar./verde

I_G= General switch	Interrupteur general	Interruptor General
L1 = On lamp	Témoin de marche	Lampara de marcha
Ip = Door micro	Micro de porte	Micro de puerta
Rp = Door relay	Relais de porte	Relé puerta
P1 = Pressure switch	Presostat	Presostato
Tc = Drum thermostat	Thermostat du surchauffeur	Termostato calderin
Tt = Tank thermostat	Thermostat de cuve	Termostato tanque
Cc = Drum contactor	Contacteur du surchauffeur	Contactor calderin
Ct = Tank contactor	Contacteur de cuve	Contactor tanque
L2 = Machine ready light	Témoin de marchine preparée	Lampara máquina preparada
Rc = Drum heating element	Resistance du surchauffeur	Resistencia calderin
St = Start button	Bouton de márche	Pulsador de marcha
FI = Interferences filter	Filtre d¨interferences	Filtro de interferencias
BD = Drain pump	Pompe de vidange	Bomba de Desagüe

Rt = Tank heating element	Resistance de cuve	Resistencia tanque
M = Motor programmer	Moteur du programmateur	Motor programador
M1 = Micro programmer on	Micro du programm. de marche	Micro programador marcha
M2 = Micro programmer wash	Micro du programm. de lavage	Micro programador lavado
M3 = Micro programmer rinse	Micro du programm. de rincage	Micro programador aclarado
L3 = Cycle light	Témoin de cycle	Lámpara de ciclo
MBL= Motor pump wash	Motobopompe de lavage	Motobomba lavado
C = Motor pump condenser	Condensateur de la motopompe	Condensador de motobomba
V1 = Filling and rinsing valve	Valve de remplisage et de vidange	Válvula de llenado y aclarado
V2 = Cold rinsing valve	Valve de rincage froid	Válvula aclarado en frio
Ds Det = Detergent dispenser (Optional)	Doseur de detergent (Option)	Dosificador de detergente (opcional)
P2 = Safety pressure switch	Presostat de sécurité	Presostato de seguridad
EB = Electric pressure pump (Optional)	Electropompe de pression (Option)	Electrobomba de presión (Opcional)

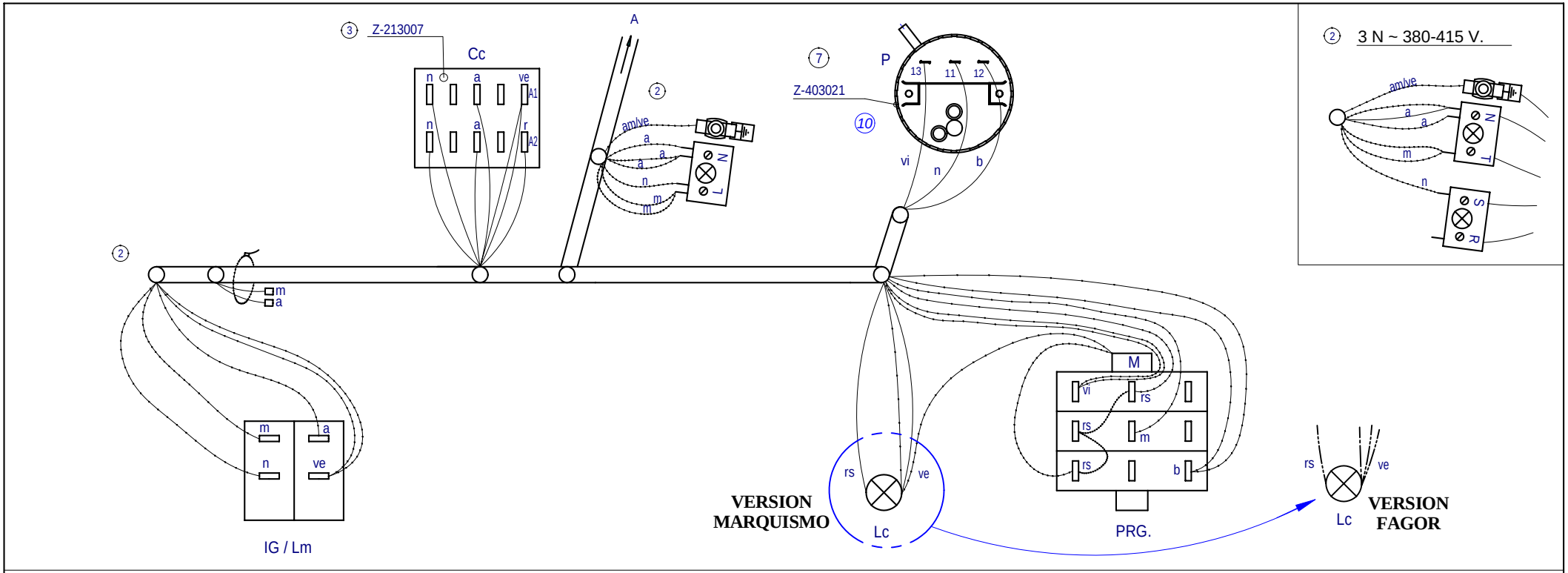

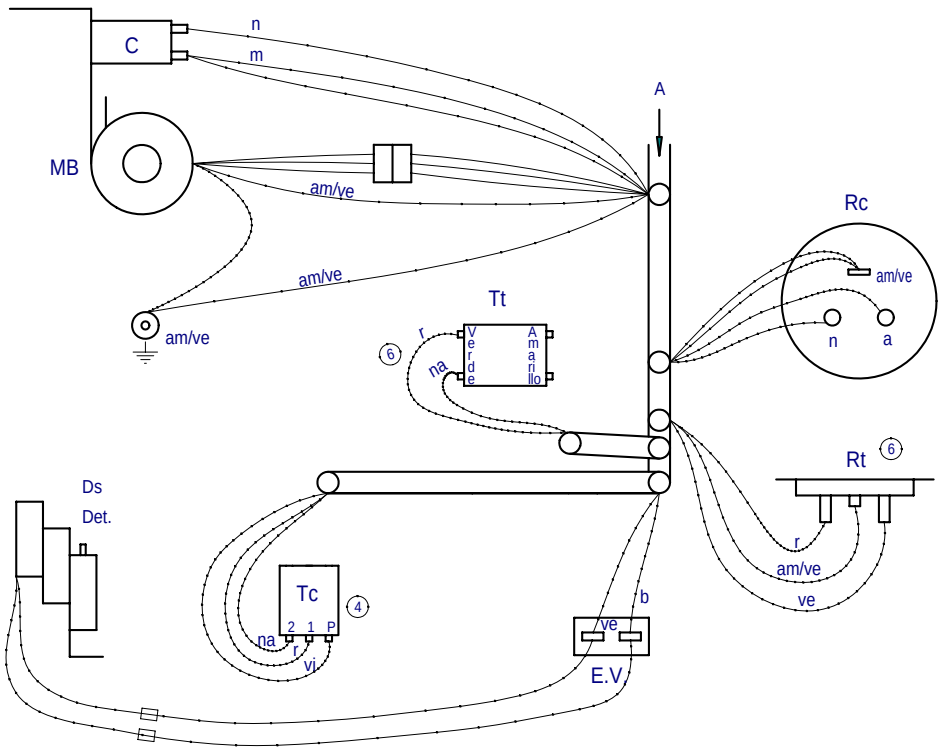

			5		
	Esquema de montaje LVR-10 LVC-12		Z-393035		
Nº	Pieza		Nº Clasificacion	Acabado	
Nº	Modificacion	Propuesta de	Fecha	Tolerancias generales	
8	Modificar por nueva estetica modelos Fagor	scaro	14-09-2005		
9	Correccion en nueva estetica Fagor	scaro	2006-11-30		
10	Actualizar presostato por cambio proveedor	scaro	2007-03-27		
5	Introducir N° Clasificación	Palacio	10-7-97		
4	Cambiar Termostato y posición cables	Palacio	17-3-97		

	Firma	Fecha
Dibujado	S. N.	19-10-94
Proyectado		
Comprobado		
Escala		

FAGOR

Fagor Industrial,Koop.Elk, Mugatua

Mecanizado superficial

LAVAVASOS

Plano numero HC-16386 -10

Sustituye al N°

Sustituido por

Plano hau ez daiteke erabili ez berrizta gure baimenitz gabe

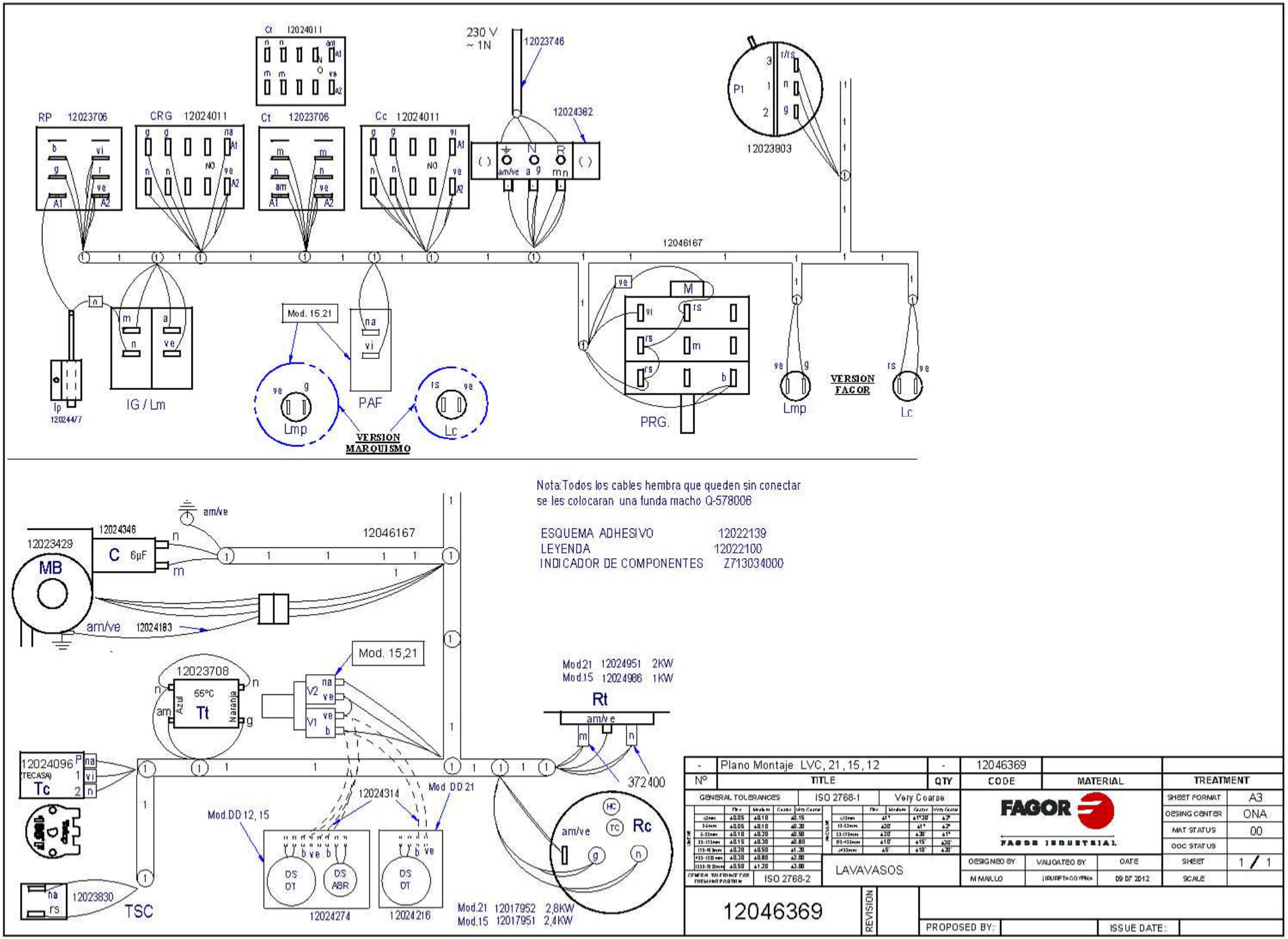

Ct 12024011
230 V
~ 1N
12023746
12024382
RP 12023706
CRG 12024011
Ct 12023706
Cc 12024011
P1
12023803
12046167
Mod. 15,21
IG / Lm
PAF
Lmp
Lc
VERSION MARQUISMO
PRG.
VERSION FAGOR
Ip
12024477
Nota:Todos los cables hembra que queden sin conectar
se les colocaran una funda macho Q-578006
ESQUEMA ADHESIVO 12022139
LEYENDA 12022100
INDICADOR DE COMPONENTES Z713034000
12023429
MB
12024346
C 6µF
am/ve
12046167
12024183
12023708
55°C
Tt
Azul
Naranja
Mod. 15,21
Mod.21 12024951 2KW
Mod.15 12024986 1KW
Rt
372400
12024096
(TECASA)
Tc
12024314
Mod DD 21
Mod.DD 12, 15
DS DT
DS ABR
12024274
12024216
Rc
Mod.21 12017952 2,8KW
Mod.15 12017951 2,4KW
12023830
TSC
Plano Montaje LVC, 21, 15, 12
12046369
Nº
TITLE
QTY
CODE
MATERIAL
TREATMENT
GENERAL TOLERANCES
ISO 2768-1
Very Coarse
FAGOR
FAGOR INDUSTRIAL
SHEET FORMAT A3
DESING CENTER ONA
MAT STATUS 00
DOC STATUS
SHEET 1 / 1
SCALE
DESIGNED BY
VALIDATED BY
DATE
M MAILLO
09 07 2012
LAVAVASOS
ISO 2768-2
12046369
REVISION
PROPOSED BY:
ISSUE DATE:

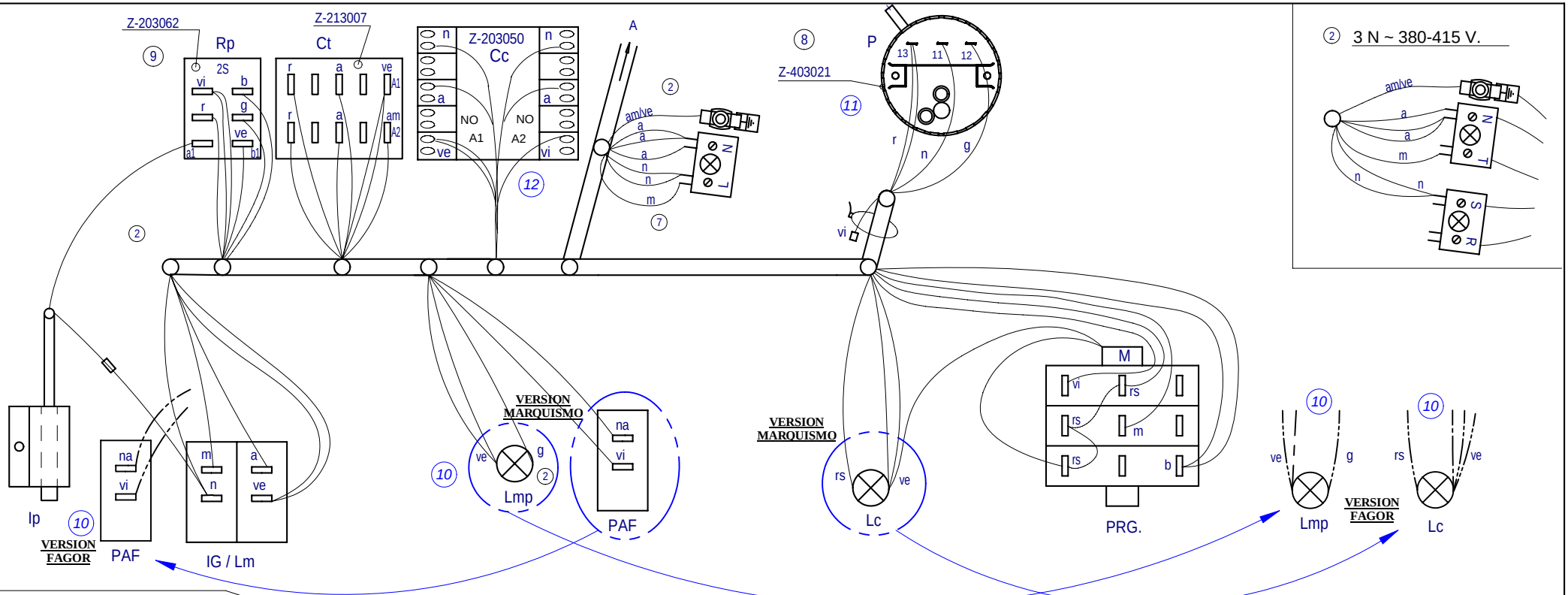

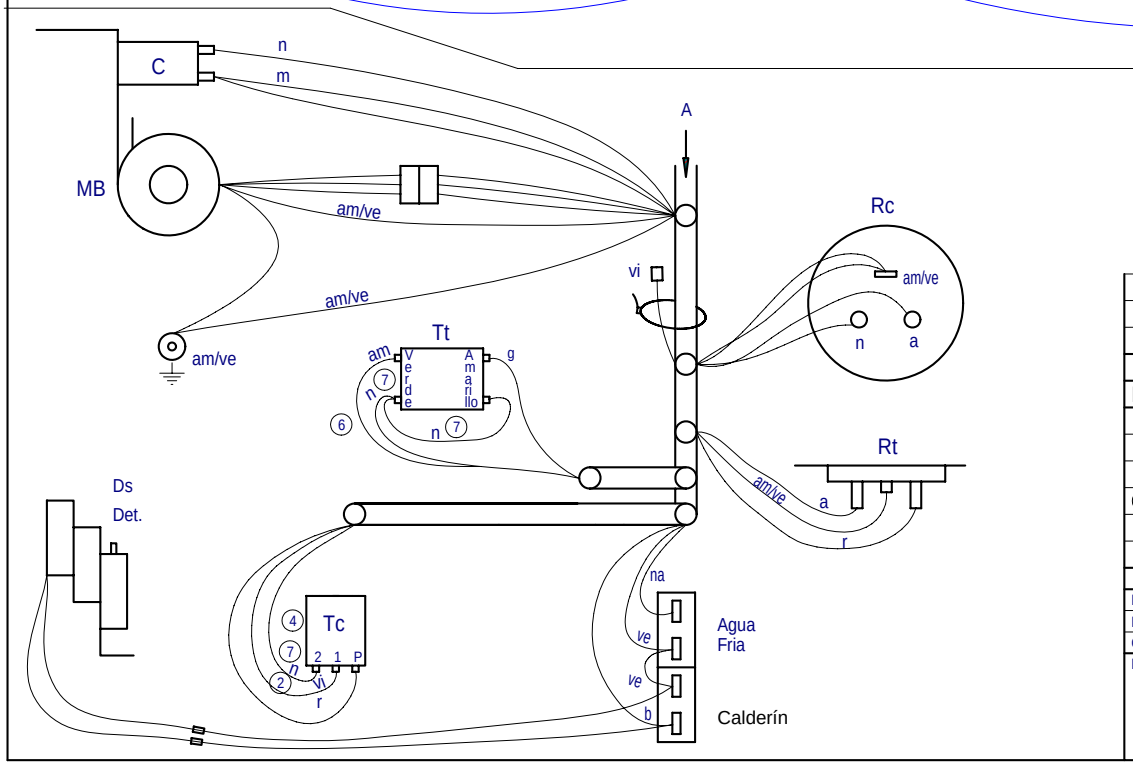

			5		
	Esquema de montaje LVR-14; LVC-15; LVR-20; LVC-21		Z-403035		
Nº	Pieza		Nº Clasificacion	Acabado	
Nº	Modificacion	Propuesta de	Fecha	Tolerancias generales	
7	Pasar de color Naranja a Negro en Tc y Tt	I. Urisabel	20-4-99		
8	Introducir presostato Z-403021	J.M.P.	19-10-99	<5±	50–100± :
9	Sustituir relé Z-203018 por Z-203062, cambiar colores en Rp	J.M.P.A.	13-05-02	5–25± :	>100±
10	Correccion nueva estetica modelos Fagor	scaro	2006-11-27	25–50± :	∝±
11	Actualizar presostato por cambio proveedor	scaro	2007-03-27		
12	Aldatu kalderineko kontaktorea Z213007 --> Z203050	scaro	2008-11-01		

	Firma	Fecha		
Dibujado	S. N.	19-10-94	FAGOR	Mecanizado superficial
Proyectado				
Comprobado			Fagor Industrial,Koop.Elk, Mugatua	
Escala	LAVAVASOS			Plano numero HC-16385 -12
	Plano hau ez daiteke erabil ez berrizta gure baimenitz gabe			Sustituye al N°
				Sustituido por

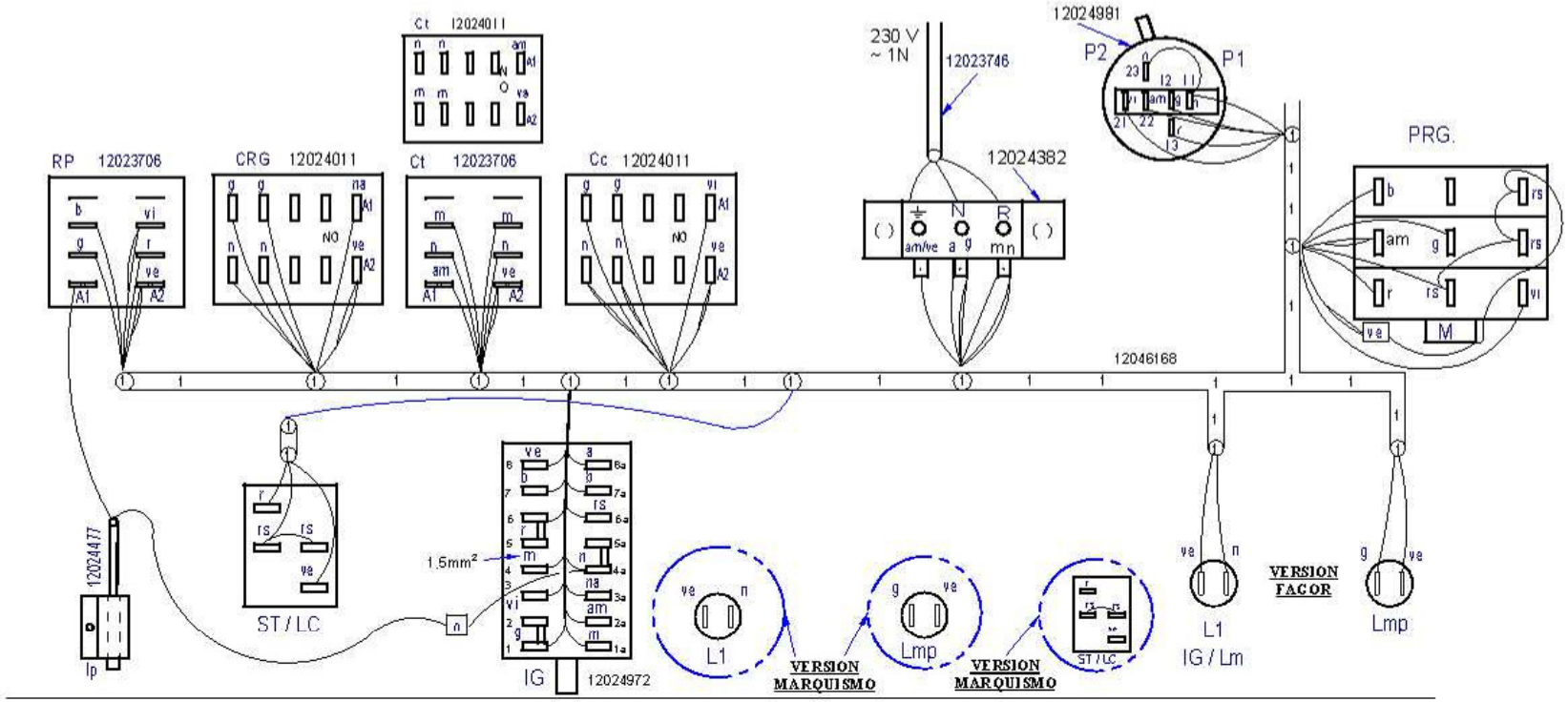

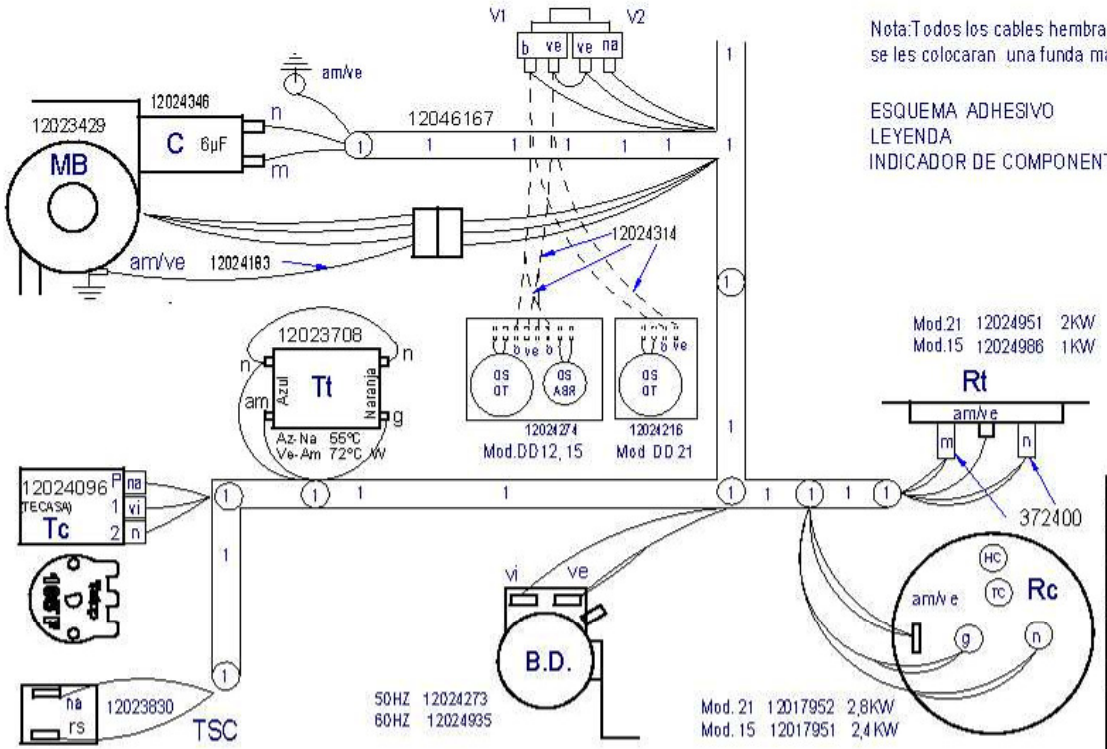

Nota:Todos los cables hembra que queden sin conectar se les colocaran una funda macho Q-578006

ESQUEMA ADHESIVO 12022114
LEYENDA 12022100
INDICADOR DE COMPONENTES Z713034000

-	Plano Montaje LVC, 21, 15, B	-	12046409		
Nº	TITLE	QTY	CODE	MATERIAL	TREATMENT
GENERAL TOLERANCES	ISO 2768-1	Very Coarse			SHEET FORMAT: A3
ISO 2768-2	LAVAVASOS				OESING CENTER: ONA
					MAT STATUS: 00
					OOC STATUS:
			DESIGNED BY: M.MALLO	VALIDATED BY: JBUSTAGOYENA	DATE: 10 07 2012
					SHEET: 1 / 1
					SCALE:

FAGOR
FAGOR INDUSTRIAL

12046409

REVISION

PROPOSED BY:

ISSUE DATE:

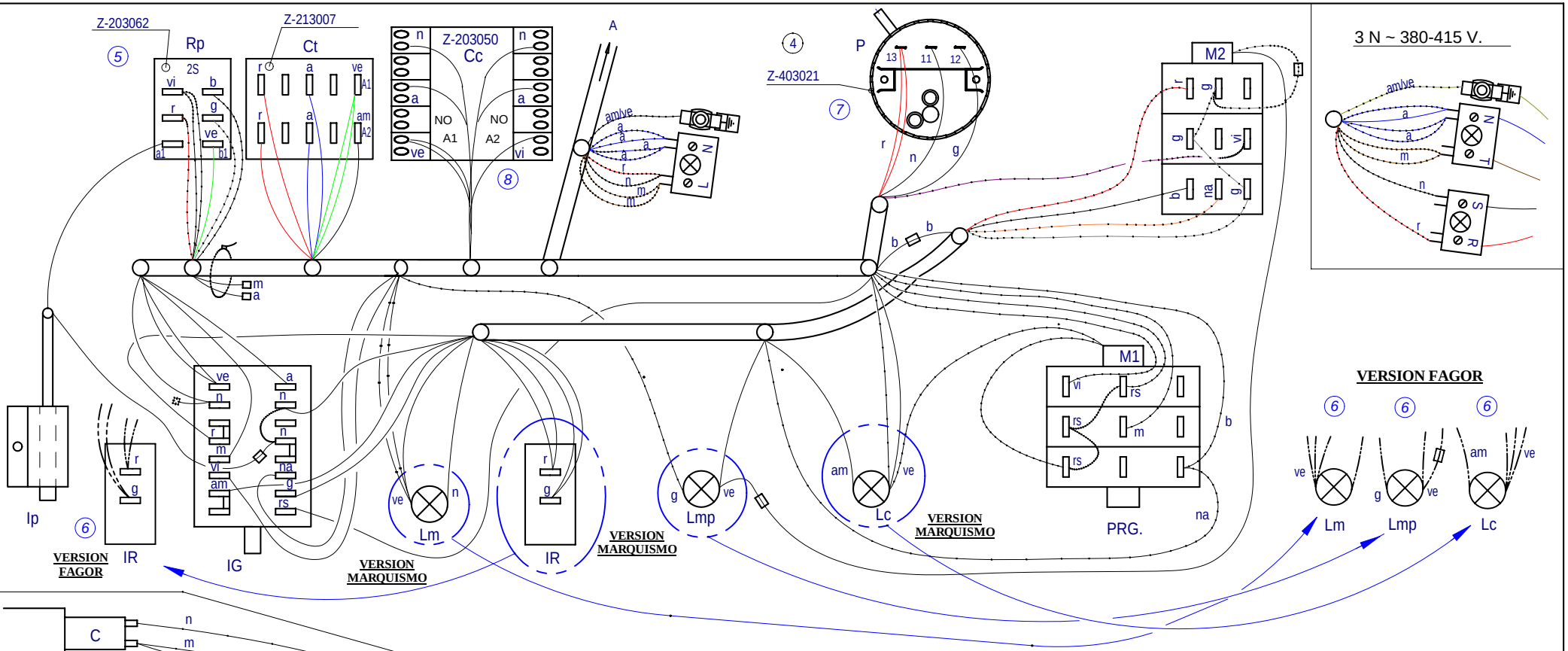

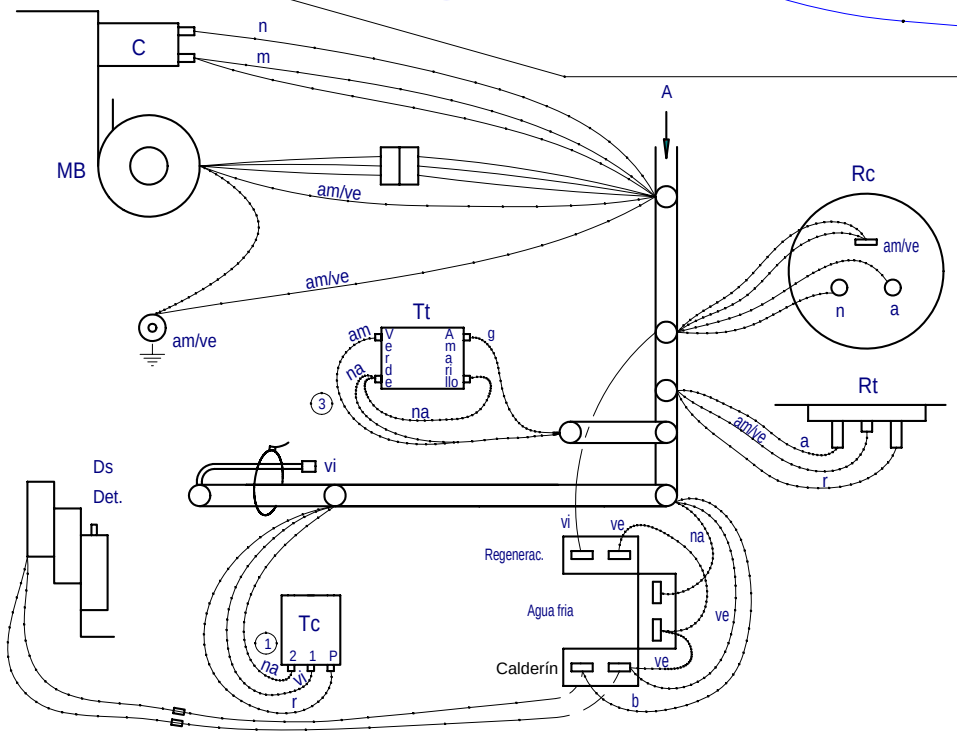

		②	
	Esquema de montaje LVR-14D; LVC-15D; LVR-20D; LVC-21D	Z-473035	
Nº	Pieza	N° Clasificación	

Nº	Modificacion	Propuesta de	Fecha
④	Sustituir presostato por Z-403021	J.M.P.	19-10-99
⑤	Sustituir relé Z-203018 por Z-203062, cambiar colores en Rp	J.M.P.A.	13-05-02
⑥	Modificacion general por nueva estetica	scaro	14-09-2005
⑦	Actualizar presostato por cambio proveedor	scaro	2007-03-27
⑧	Aldatu kalderineko kontaktorea Z213007 --> Z203050	scaro	2008-11-01

Tolerancias generales

< 5±		50–100±	:
5–25±	:	> 100±	
25–50±	:	◯ ±	

	Firma	Fecha
Dibujado	S. N.	5-2-96
Proyectado		
Comprobado		
Escala		

FAGOR

Fagor Industrial,Koop.Elk, Mugatua

Mecanizado superficial

LAVAVASOS

Plano hau ez daiteke erabili ez berrizta gure baimenitz gabe

Plano numero HC-16530 -8

Sustituye al N°

Sustituido por

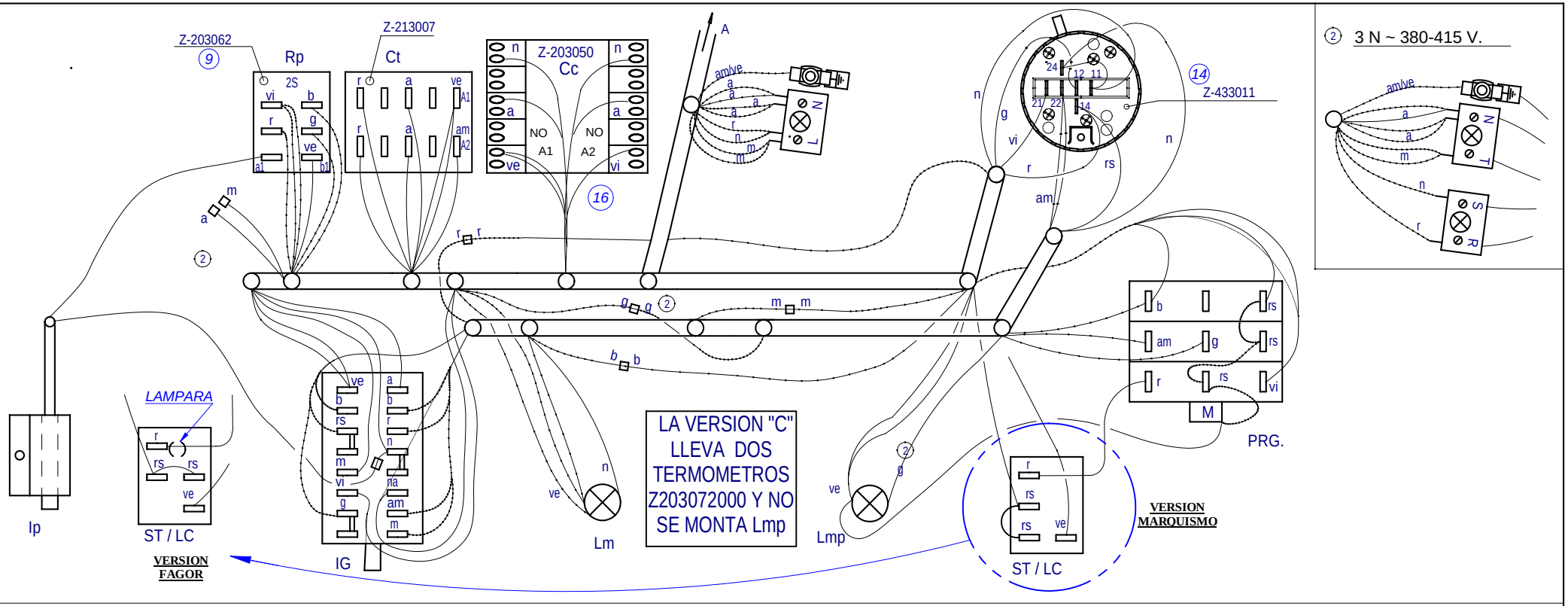

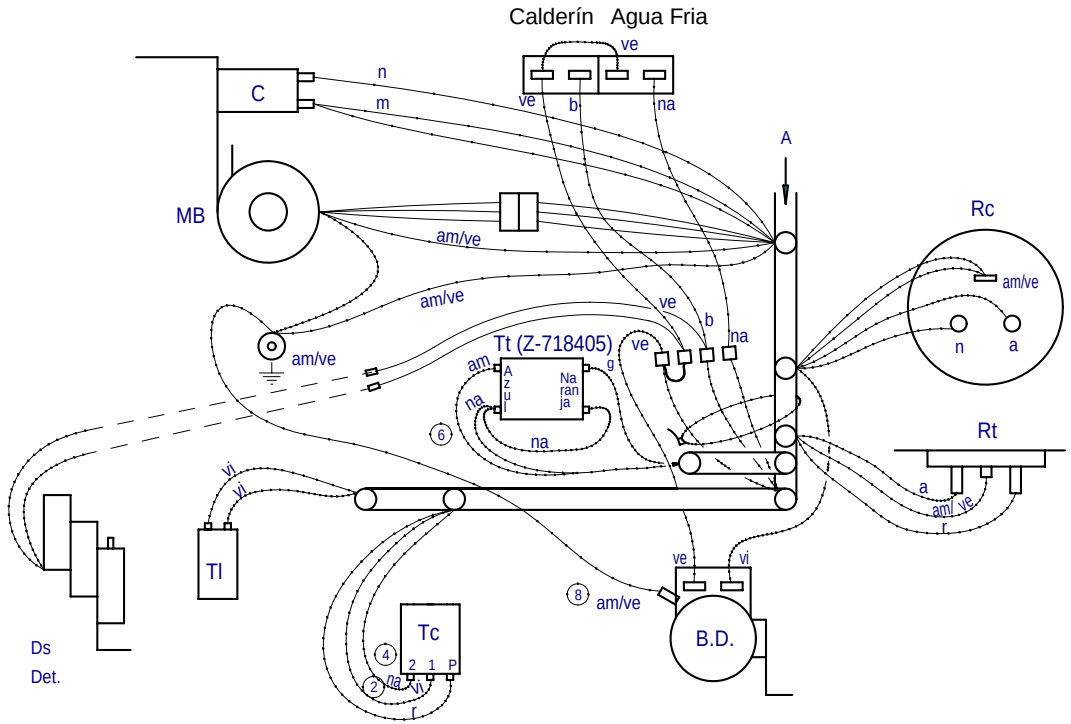

			5		
	Esquema de montaje LVR-20 B; LVC-21 B; LVC-21C		Z-433035		
Nº	Pieza	Material	Nº Clasificacion	Acabado	
Nº	Modificacion	Propuesta de	Fecha	Tolerancias generales	
11	Modificar cableado para la nueva estetica	scaro	13-09-2005		
12	Correccion nueva estetica	scaro	2006-11-27	<5± 50–100± :	
13	Eliminar version W del plano	scaro	2007-01-09	5–25± : >100±	
14	Modificar cableado presostato debido a cambio por parte proveedor	scaro	2007-03-21	25–50± : ∝±	
15	LVC-21C bertsioa sartu	scaro	2008-03-14		
16	Aldatu kalderineko kontaktorea Z213007 --> Z203050	scaro	2008-11-01		

	Firma	Fecha		
Dibujado	S. N.	19-10-94	FAGOR	Mecanizado superficial
Proyectado				
Comprobado			Fagor Industrial,Koop.Elk, Mugatua	
Escala			LAVAVASOS	Plano numero HC-16383-16
			Plano hau ez daiteke erabili ez berrizta gure baimenitz gabe	Sustituye al Nº
				Sustituido por

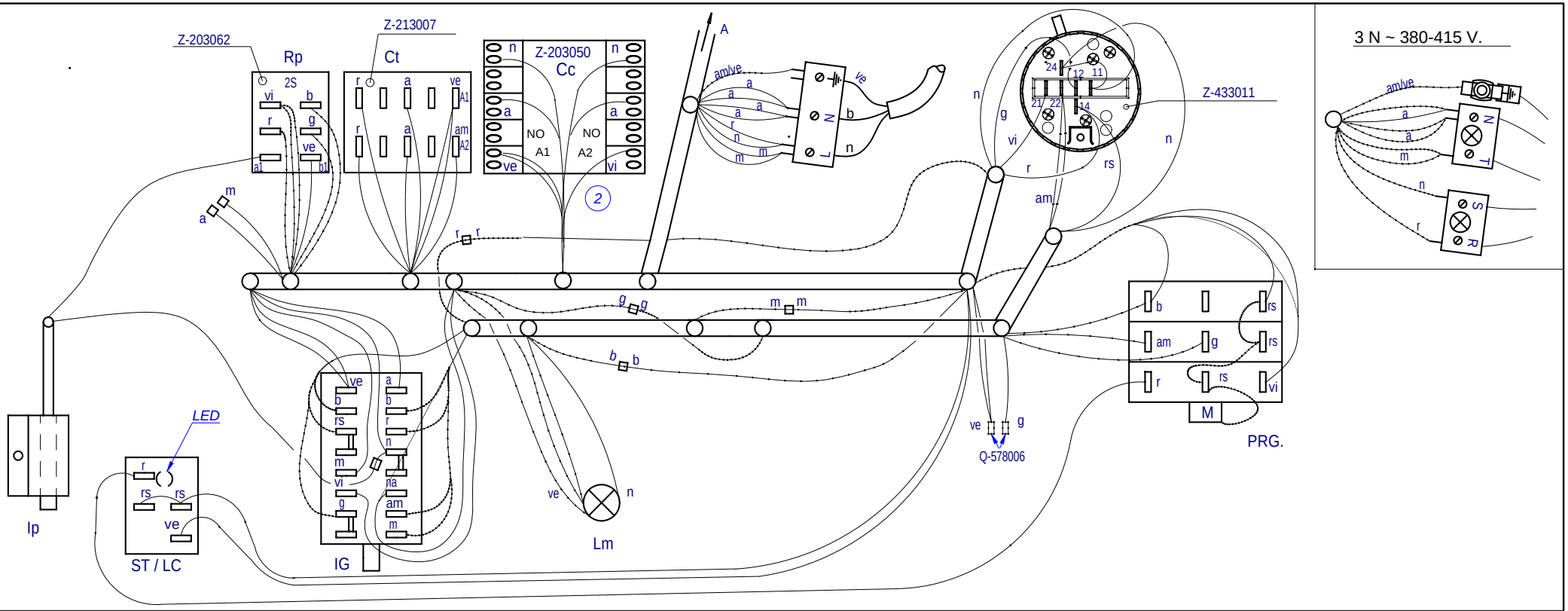

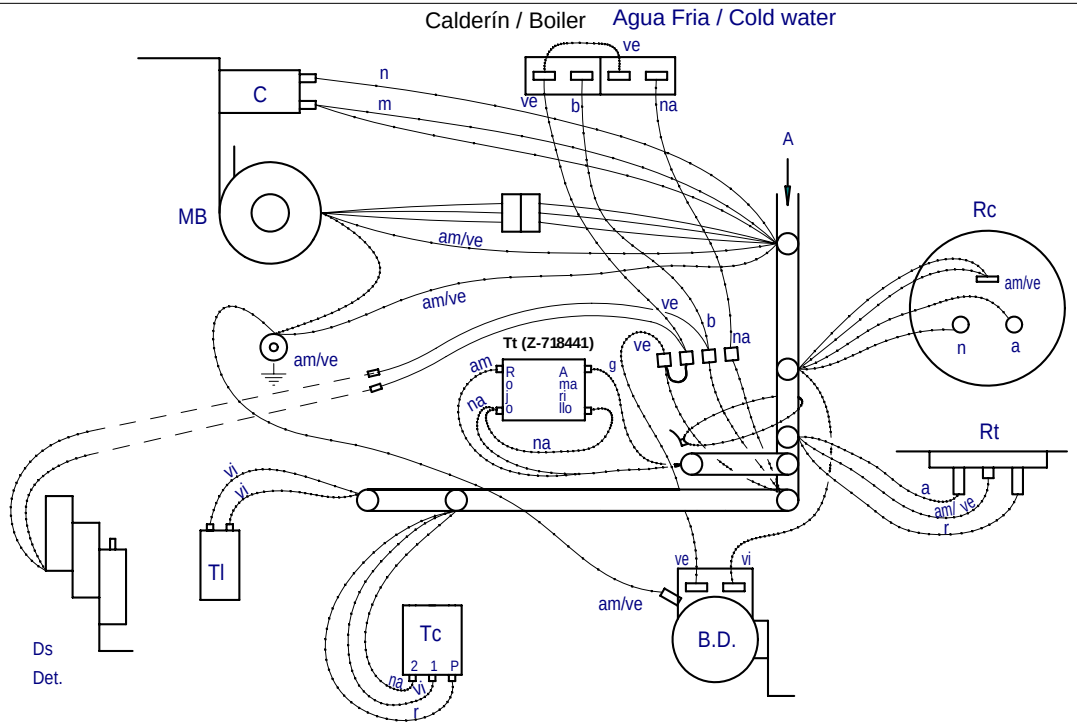

-	**ESQUEMA MONTAJE LVC-21W**	-	-	**Z433036000**	-
Zk./Nº	Pieza	Cant.	Materiala/Material	Klas. zk/Nº Clas.	Gainazal akabera/Tratamiento
Zk./Nº	Aldaketa/Modificaciones		Nork proposatua/Propuesta de	Data/Fecha	Perdoi orokorrak Tolerancias generales
1	**Modificar cableado presostato por cambio en presostato**		**scaro**	**2007-03-21**	
2	**Aldatu kalderineko kontaktorea Z213007 --> Z203050**		**scaro**	**2008-11-01**	< 5 ± 0.2 / 5 ÷ 25 ± 0.4 / 25 ÷ 50 ± 0.6 / 50 ÷ 100 ± 0.8 / >100 ± 1 / α ± 1
-	-		-	-	
-	-		-	-	
-	-		-	-	

	Sinadura/Firma	Data/Fecha
Marraztua/Dibujado	**S.N.**	**2006-12-20**
Proiektatua/Proyectado	-	-
Egiaztatua/Comprobado	**ENERITZ**	-

FAGOR
Fagor Industrial,Koop.Elk, Mugatua

Gainazal perdoia Mecanizado superficial
—

Eskala/Escala
-

LAVAVASOS

Plano Zk./Plano Nº
HC-18001 -01

Plano hau ezin daiteke erabili, ez berriztatu, gure baimenik gabe.

- Zk. ord. du
- Zk.gaitik ord.

LV 2100 - B , VGL 10

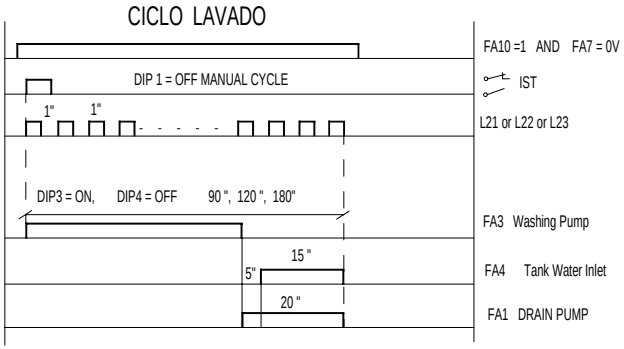

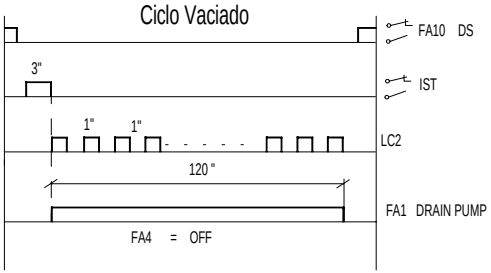

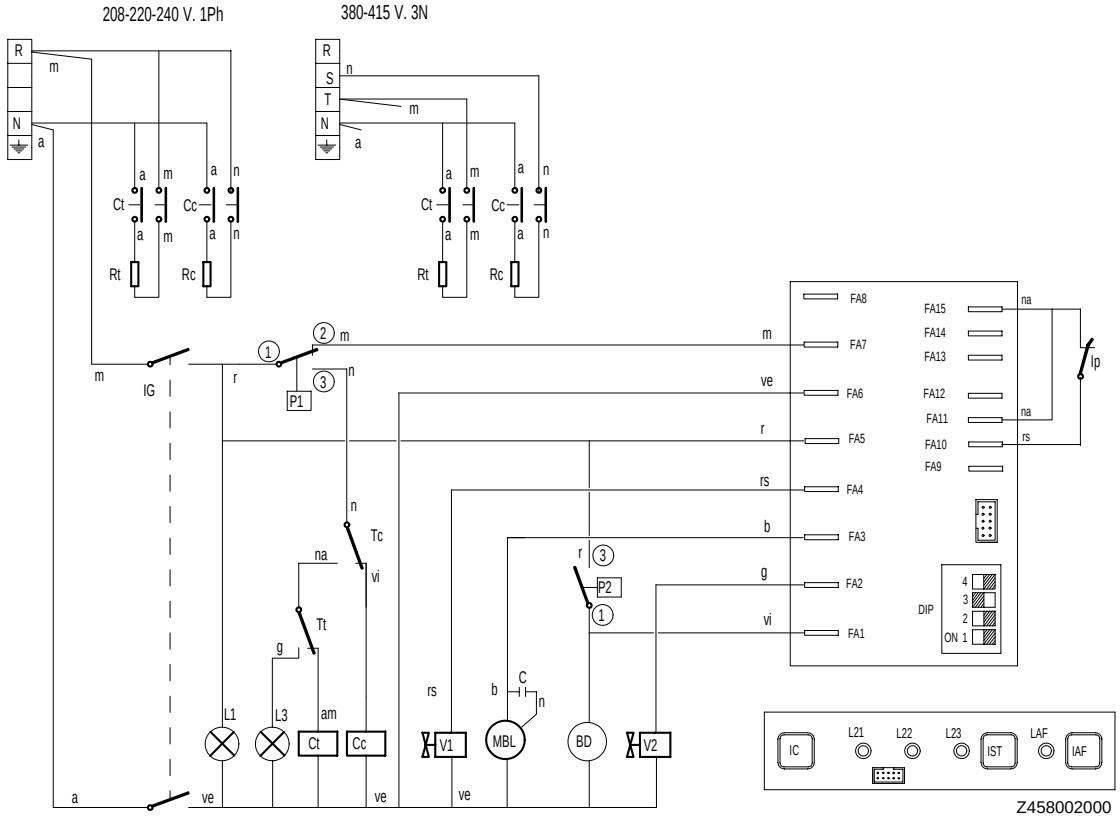

-	Esquema teorico LV 2100 - B	-	-	Z458002000	-
Zk./Nº	Pieza	Cant.	Materiala/Material	Klas. zk/Nº Clas.	Gainazal akabera/Tratamiento
Zk./Nº	Aldaketa/Modificaciones		Nork proposatua/Propuesta de	Data/Fecha	Perdoi orokorrak Tolerancias generales
1	VGL 10 MODELOA SARTU		rbenito	2007-03-22	
.	.		.	.	< 5 ± 0.2 / 50 ÷ 100 ± 0.8
.	.		.	.	5 ÷ 25 ± 0.4 / >100± 1
.	.		.	.	25 ÷ 50 ± 0.6 / α ± 1
.	.		.	.	

	Sinadura/Firma	Data/Fecha
Marraztua/Dibujado	M.Maillo	30-03-2006
Proiektatua/Proyectado	M.Maillo	30-03-2006
Egiaztatua/Comprobado	ENERITZ	30-03-2006

FAGOR
Fagor Industrial,Koop.Elk, Mugatua

Gainazal perdoia
Mecanizado superficial
–

Eskala/Escala
-

LAVAVASOS

Plano Zk./Plano Nº
HC - 17966 -1

Plano hau ezin daiteke erabili, ez berriztatu, gure baimenik gabe.

- Zk. ord. du
- Zk.gaitik ord.

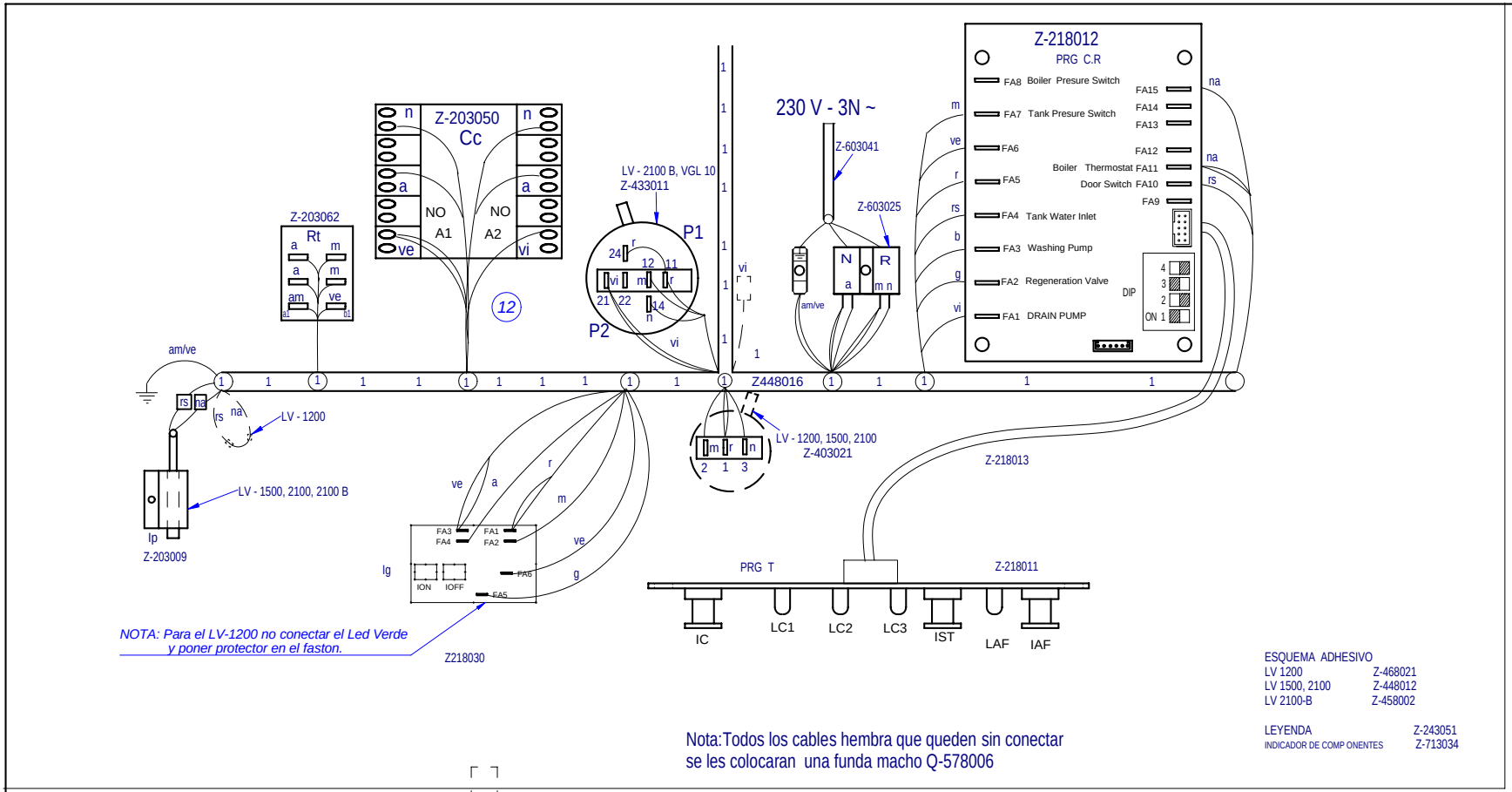

ESQUEMA ADHESIVO

LV 1200	Z-468021
LV 1500, 2100	Z-448012
LV 2100-B	Z-458002

LEYENDA Z-243051
INDICADOR DE COMP ONENTES Z-713034

Nota:Todos los cables hembra que queden sin conectar
se les colocaran una funda macho Q-578006

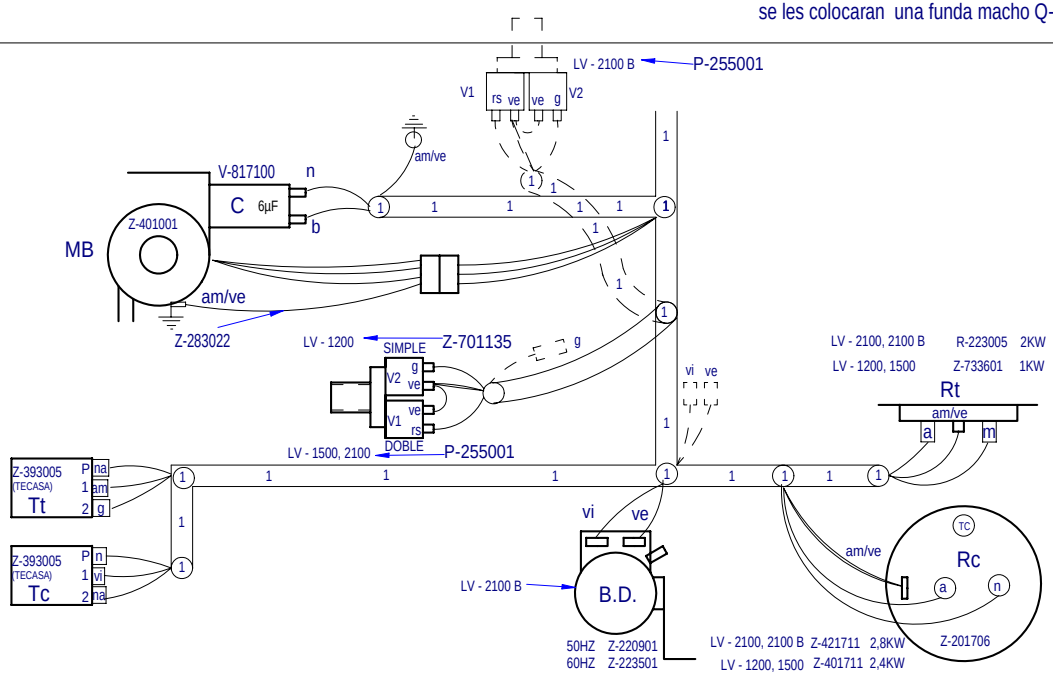

	Plano montaje LV EDESA		Z448017000		
Nº	Pieza	Material	Nº Clasificacion	Acabado	
Nº	Modificacion	Propuesta de	Fecha	Tolerancias generales	
1	Aldatu kalderineko kontaktorea Z213007 --> Z203050	scaro	2008-11-01	<5±	50–100±
				5–25±	>100±
				25–50±	∝±

	Firma	Fecha
Dibujado	ecarrascal	2007-11-27
Proyectado	ecarrascal	2007-11-27
Comprobado	ENERITZ	2007-11-27
Escala		

FAGOR
Fagor Industrial,Koop.Elk, Mugatua

Mecanizado superficial

ONTZIGARBIGAILUAK

Plano hau ez daiteke erabil ez berrizta gure baimenitz gabe

Plano numero
HC-18101-01

Sustituye al N°

Sustituido por