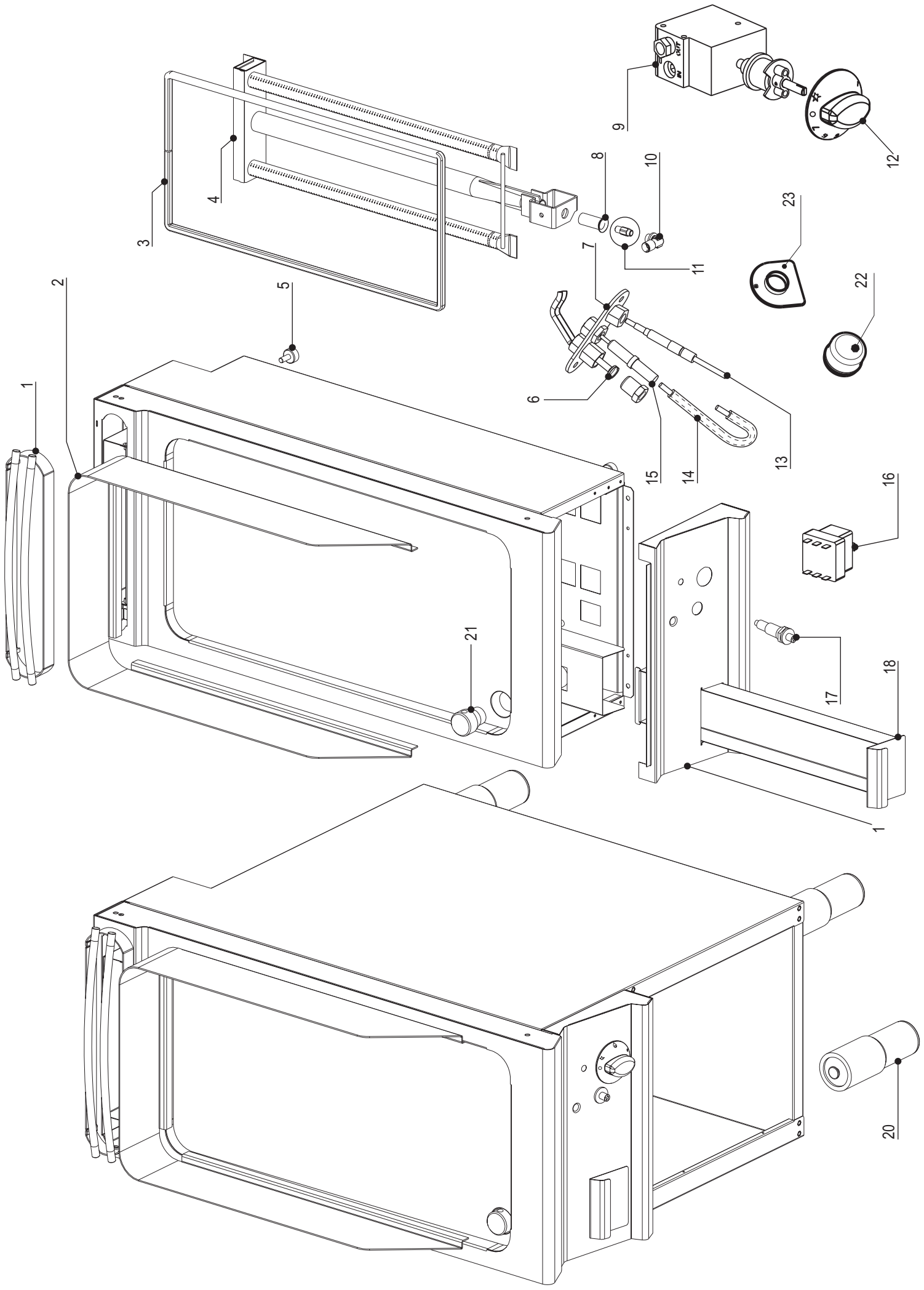
1
2
3
4
5
6
7
8
9
10
11
12
13
14
15
16
17
18
20
21
22
23

CODICI RICAMBIO PER FINITO / SPARE PARTS FOR THE FINISHED PRODUCT

Aggiornato al/Updated to 27/11/17

Artic./Item	Descrizione/Description	Modello/Model
313049	**FRY TOP GAS PIASTRA LISCIA CROMATA SU VANO APERTO** **FREESTANDING GAS FRY-TOP WITH SMOOTH CHROMIUM-PLATED PLATE**	**FTC8FG9**

Cons./Recom.	Pos./Posit.	Ricambio/Replacement			Prezzo/Price List
	00304000	RC00304000	MORSETTO EQUIPOTENZIALE COMPLETO	EQUIPOTENTIAL CONNECTING BLOCK	6,62
	01812000	RC01812000	FIANCO DX FREESTANDING L9	FREESTANDING RIGHT SIDE TECNO90	158,88
	01813000	RC01813000	FIANCO SX FREESTANDING L9	FREESTANDING LEFT SIDE TECNO90	158,88
	01893000	RC01893000	CRUSCOTTO E SOTTOMANOPOLE FT8G7/9	CONTROL PANEL FT8G7/9 MY11	74,06
	01900000	RC01900000	ANELLO CAPPUCCIO PIEZO	PIEZO IGNITER NIPPLE RING	8,99
	01	RC01361000	CAMINO H25 L9	FLUE H25 L9	103,39
	02	RC01363000	TRECCIA FTG9		15,11
	02	RC01446000	ALZATINA FRYTOP FT8L9	SHELF SPLASHBACK FT8L9	118,28
	03	RC01364000	BRUCIATORE FTG9	BURNER FTG9	118,28
	07	RC01169000	GRUPPO PILOTA	PILOT GROUP	16,44
	08	RC01170000	BOCCOLA REGOLAZIONE ARIA D18-16	AIR REGULATION BUSHING D18-16	6,84
*	09	RC01171000	VALVOLA FTG	GAS VALVE	148,28
	10	RC01165000	PORTAUGELLO A L	NOZZLE HOLDER	15,23
	12	RC01899000	MANOPOLA GAS FR-FTC NERA	BLACK KNOB	9,45
	12	RC02031000	MANOPOLA GAS FR-FTC GRIGIA	GREY KNOB	8,79
*	13	RC00118000	TERMOCOPPIA M9X1 L600	TERMOCOUPLE	15,56
*	14	RC00123000	CAVO PER CANDELETTA	WIRE FOR SPARK PLUG	9,27
*	15	RC01168000	CANDELA M4X1 TARGET	SPARK PLUG	13,47
*	16	RC00305000	TERMOSTATO DI SICUREZZA	SAFETY THERMOSTAT	85,19
*	17	RC00128000	ACCENDITORE PIEZO CON DADO	PIEZO IGNITER	16,99
	18	RC01365000	CASSETTO RECUPERO OLIO FT L9	OIL COLLECTING DRAWER FT L9	40,28
	19	RC01375000	CRUSCOTTO FT8G9	CONTROL PANEL FT8G9	100,73
	20	RC01386000	PIEDE 2" C/VITE	FOOT WITH SCREW	20,63

L'azienda si riserva il diritto di apportare ulteriori aggiornamenti senza preavviso. / The data may be updated without prior warning

Artic./Item	Descrizione/Description	Modello/Model
313049	**FRY TOP GAS PIASTRA LISCIA CROMATA SU VANO APERTO** **FREESTANDING GAS FRY-TOP WITH SMOOTH CHROMIUM-PLATED PLATE**	**FTC8FG9**

Cons./Recom.	Pos./Posit.	Ricambio/Replacement			Prezzo/Price List
	21	RC00573000	TAPPO PER FRYTOP	OIL DRAIN PLUG	16,21
	22	RC01685000	CAPPUCCIO IN GOMMA PER PIEZO	GUMMY CAP FOR PIEZO IGNITER	9,71
	23	RC02078000	SOTTOMANOPOLA GAS NEUTRO NERO	BLACK UNDERKNOB	7,70
	23	RC02081000	SOTTOMANOPOLA GAS NEUTRO GRIGIO	GREY UNDERKNOB	7,18

L'azienda si riserva il diritto di apportare ulteriori aggiornamenti senza preavviso. / The data may be updated without prior warning