DESPIECE TECNICO

Cocina paellera a gas
Gas ranges for paellas
Fourneaux à gaz pour paellas
Gas-herde für paellas
Cucine a gas per paella
Fogão a gás para paelhas

GAMA 900

Modelos:

CGP9-10
CGP9-11

Octubre 2006 October

Revisado Mayo 2014 May Revised

FAGOR

FAGOR INDUSTRIAL

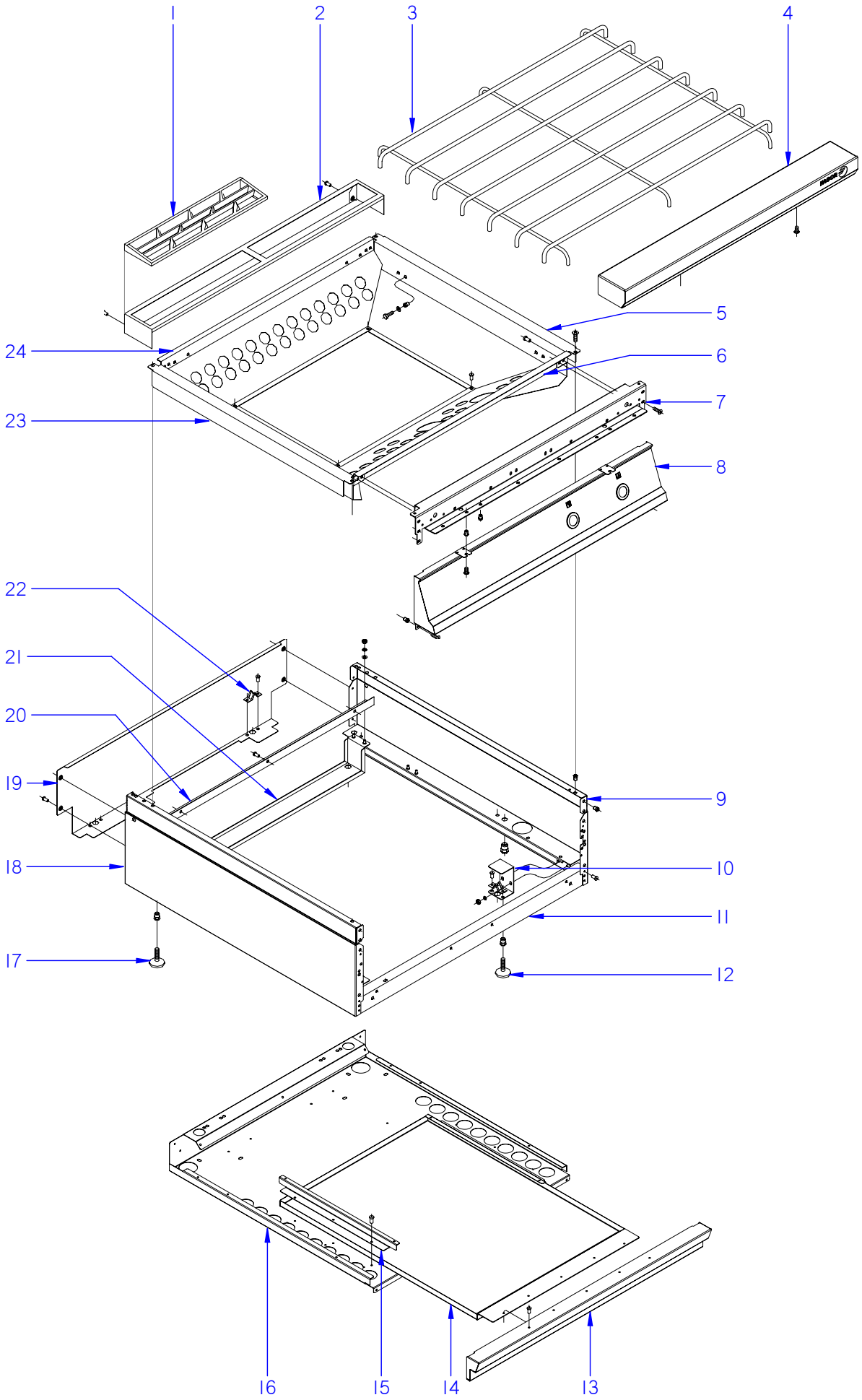

ITEM MARCADO EN COLOR = REPUESTO RECOMENDADO
COLOURED ITEM = RECOMMENDED SPARE PART

N plano	Firma	Fecha	Aparato	MUEBLE	Lamina	
C-1750		2006-10	COCINA PAELLERA CGP9-10		1	Fagor Industrial S.Coop. FAGOR Oñate

MOD.	COCINAS	ZONA	MUEBLE	PLANO	C-1750

ITEM	CODIGO	DENOMINACION	TEXTO	CGP9-10							NOTAS
1	R205425000	EMBELLECEDOR ESMALTE	ENAMEL TRIM	2							
2	R205280000	SOPORTE EMBELLECEDOR 1 M	TRIM SUPPORT 1 M	1							ELIMINADO 01.11.08
2	R205439000	SOPORTE EMBELLECEDOR 1 M	TRIM SUPPORT 1 M	1							INTRODUCIDO 01.11.08
	Q419005000	REMACHE 4x8 ALMG3 / ALUMINIO	RIVET 4X8 ALMG3 / ALUMINIUM	2							
3	U875406000	PARRILLA SUPERIOR PAELLERA	SUPERIOR GRILL PAELLERO	1							
4	U025415000	ANTERIOR DE MESA 1 M	BENCH FRONT 1 M	1							ELIMINADO 01.11.08
4	S105402000	ANTERIOR MESA 1 M	BENCH FRONT 1 M	1							INTRODUCIDO 01.11.08
	Q152004000	TORNIL, APLASTADO M5x13 A304	FLAT HEADED BOLT M5x13 A304	2							
5	U875401000	LATERAL DECHO. MESA CGP9-10	RIGHT SIDE CGP9-10	1							
	Q221343000	REMACHE EXAGONAL M6	HEXAGONAL RIVET M6	8							
6	U875402000	ANTERIOR INTERIOR CGP9-10	FORMER INTERIOR CGP9-10	1							
7	U022605000	ESCUADRA INT. ANTERIOR MESA	TABLE SQUARE PREVIUOS HOM	1							ELIMINADO 01.01.09
7	U022632000	ESCUADRA INT. ANTERIOR MESA	TABLE SQUARE PREVIUOS HOM	1							INTRODUCIDO 01.01.09
8	U872809000	PORTAMANDOS CGP9-10	CONTROL HOLDER CG9-10	1							ELIMINADO 02.01.08
8	U872816000	PORTAMANDOS COMPL. CGP9-10	CONTROL HOLDER CGP9-10	1							INTRODUCIDO 02.01.08
	U022836000	ESCUDO FAGOR	FAGOR EMBLEM	1							
	Q221023000	CLIP SUJECIÓN RÁPIDA Ø5	RAPID CONNECT CLIP Ø5	2							
	Q152004000	TORNIL, APLASTADO M5x13 A304	FLAT HEADED BOLT M5x13 A304	2							
9	R062810000	PANEL LATERAL DERECHO G900	RIGHT SIDE PANEL G900	1							
	Q221342000	REMACHE EXAGONAL M5	HEXAGONAL RIVET M5	9							
	Q221343000	REMACHE EXAGONAL M6	HEXAGONAL RIVET M6	1							
10	H012805000	ESCUADRA AMARRE PATA	LEG FASTENING BRACKET	2							
	Q162030000	TUERCA EXAGONAL M5	HEXAGONAL NUT M5	4							
	Q302022000	ARANDELA 16x6x1,2 A304	WASHER 16x6x1.2 A304	4							
	Q221345000	REMACHE EXAGONAL M10	HEXAGONAL RIVET M10	2							
11	H022604000	LISTON AMARRE ZOCALO	ZOCALO TIE RIBBON	1							
	Q419005000	REMACHE 4x8 ALMG3 / ALUMINIO	RIVET 4X8 ALMG3 / ALUMINIUM	10							
12	Z201070000	PATA REGULABLE	LEG	2							
13	U872810000	ASA BANDEJA PAELLERO	ASA PAELLERO TRAY	1							
	Q419005000	REMACHE 4x8 ALMG3 / ALUMINIO	RIVET 4X8 ALMG3 / ALUMINIUM	3							
14	U872607000	BANDEJA RECOGEGRASAS SUPE.	GREASE COLLECTION TRAY	1							

MOD.	COCINAS	ZONA	MUEBLE	PLANO	C-1750

ITEM	CODIGO	DENOMINACION	TEXTO	CGP9-10							NOTAS
15	U562640000	GUIA CENTRAL BANDEJAS	CENTRAL GUIDE TRAY	2							ELIMINADO 31.10.07
16	U022602000	BASE BANDEJAS	BASE TRAY	1							ELIMINADO 01.11.08
16	U022611000	BASE BANDEJAS	BASE TRAY	1							INTRODUCIDO 01.11.08
17	Z200107000	PATA REGULABLE	LEG	2							
18	R062811000	PANEL LATERAL IZQUIERDO G900	LEFT SIDE PANEL G900	1							
	Q221342000	REMACHE EXAGONAL M5	HEXAGONAL RIVET M5	3							
	Q221343000	REMACHE EXAGONAL M6	HEXAGONAL RIVET M6	5							
19	R162813000	PANEL POSTERIOR	REAR PANEL	1							ELIMINADO 01.01.09
19	H022809000	PANEL POSTERIOR 1 M	REAR PANEL 1 M	1							INTRODUCIDO 01.01.09
	Q419005000	REMACHE 4x8 ALMG3 / ALUMINIO	RIVET 4X8 ALMG3 / ALUMINIUM	4							
	Q302022000	ARANDELA 16x6x1,2 A304	WASHER 16x6x1.2 A304	4							
20	H022603000	ESCUADRA POS. BASE BANDEJAS	REAR BRACKET BASE TRAY	1							
	Q152004000	TORNIL, APLASTADO M5x13 A304	FLAT HEADED BOLT M5x13 A304	3							
	Q221345000	REMACHE EXAGONAL M10	HEXAGONAL RIVET M10	2							
21	H022606000	REFUERZO POSTERIOR PATAS	REINFORCEMENT REAR LEGS	1							
22	X010503000	CIERRE MUELLE	LOCK SPRING	4							
	Q419007000	REMACHE TUBULAR C/V D3.2X6	TUBULAR RIVET C/V Ø2x6	8							
23	U875403000	LATERAL IZDO. MESA CGP9-10	LEFT SIDE	1							
24	U875404000	POSTERIOR INTERIOR DE MESA	INTERIOR REAR TABLE	1							
	Q419005000	REMACHE 4x8 ALMG3 / ALUMINIO	RIVET 4X8 ALMG3 / ALUMINIUM	4							
	Q419005000	REMACHE 4x8 ALMG3 / ALUMINIO	RIVET 4X8 ALMG3 / ALUMINIUM	4							
	Q419005000	REMACHE 4x8 ALMG3 / ALUMINIO	RIVET 4X8 ALMG3 / ALUMINIUM	4							
	Q152004000	TORNIL, APLASTADO M5x13 A304	FLAT HEADED BOLT M5x13 A304	4							

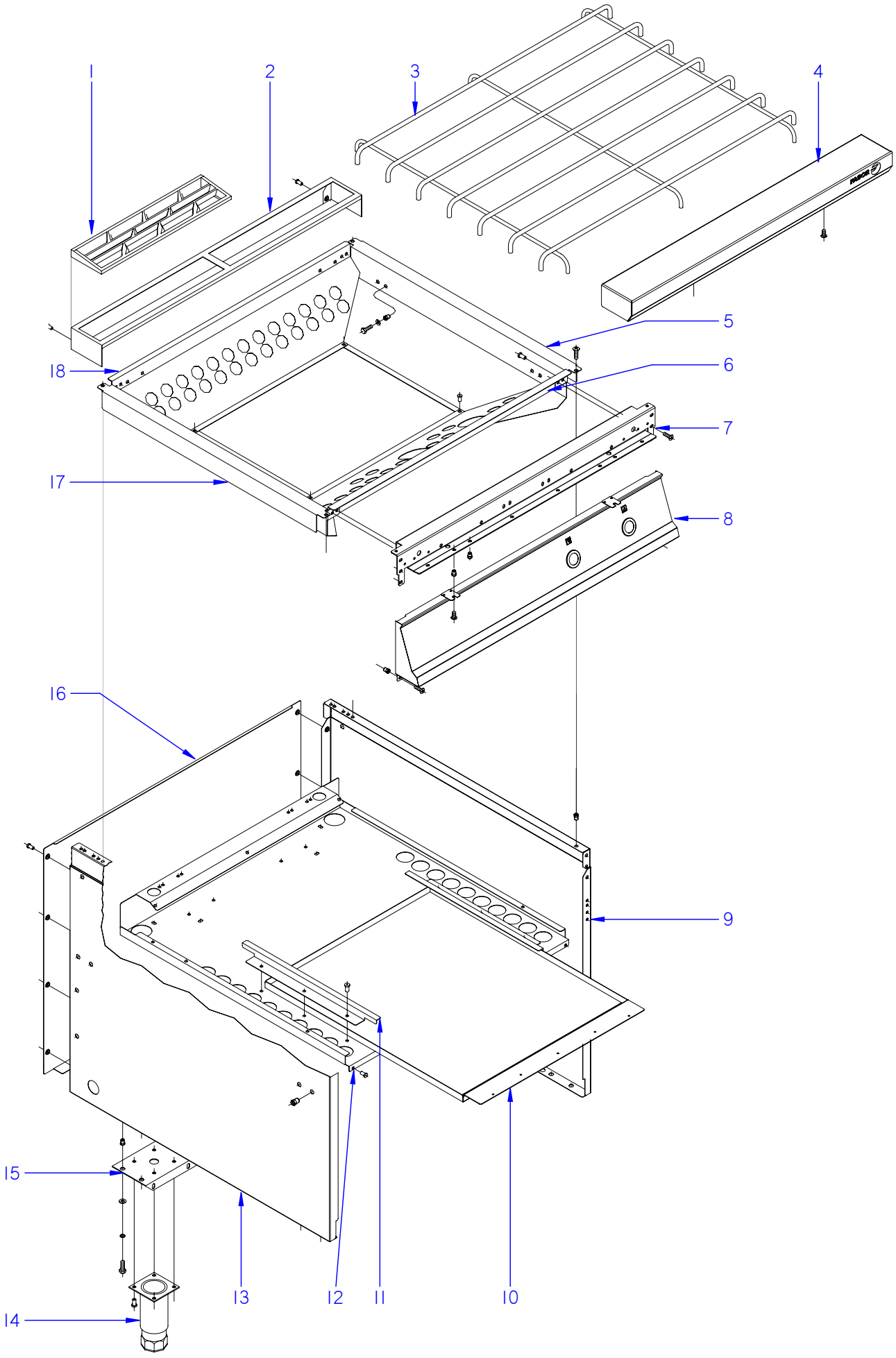

ITEM MARCADO EN COLOR = REPUESTO RECOMENDADO
COLOURED ITEM = RECOMMENDED SPARE PART

N plano	Firma	Fecha	Aparato	MUEBLE	Lamina	
C-1751		2006-10	COCINA PAELLERA CGP9-11		2	Fagor Industrial S.Coop. FAGOR Oñate

MOD.	COCINAS	ZONA	MUEBLE	PLANO	C-1751

ITEM	CODIGO	DENOMINACION	TEXTO	CGP9-11							NOTAS
1	R205425000	EMBELLECEDOR ESMALTE	ENAMEL TRIM	2							
2	R205280000	SOPORTE EMBELLECEDOR 1 M	TRIM SUPPORT 1 M	1							ELIMINADO 01.11.08
2	R205439000	SOPORTE EMBELLECEDOR 1 M	TRIM SUPPORT 1 M	1							INTRODUCIDO 01.11.08
	Q419005000	REMACHE 4x8 ALMG3 / ALUMINIO	RIVET 4X8 ALMG3 / ALUMINIUM	2							
3	U875406000	PARRILLA SUPERIOR PAELLERA	SUPERIOR GRILL PAELLERO	1							
4	U025415000	ANTERIOR DE MESA 1 M	BENCH FRONT 1 M	1							ELIMINADO 01.11.08
4	S105402000	ANTERIOR MESA 1 M	BENCH FRONT 1 M	1							INTRODUCIDO 01.11.08
	Q152004000	TORNIL, APLASTADO M5x13 A304	FLAT HEADED BOLT M5x13 A304	2							
5	U875401000	LATERAL DECHO. MESA CGP9-10	RIGHT SIDE CGP9-10	1							
	Q221343000	REMACHE EXAGONAL M6	HEXAGONAL RIVET M6	8							
6	U875402000	ANTERIOR INTERIOR CGP9-10	FORMER INTERIOR CGP9-10	1							
7	U022605000	ESCUADRA INT. ANTERIOR MESA	TABLE SQUARE PREVIUOS HOM	1							ELIMINADO 01.01.09
7	U022632000	ESCUADRA INT. ANTERIOR MESA	TABLE SQUARE PREVIUOS HOM	1							INTRODUCIDO 01.01.09
8	U872812000	PORTAMANDOS CGP9-11	CONTROL HOLDER CGP9-11	1							ELIMINADO 02.01.08
8	U872818000	PORTAMANDOS CGP9-11	CONTROL HOLDER CGP9-11	1							INTRODUCIDO 02.01.08
	U022836000	ESCUDO FAGOR	FAGOR EMBLEM	1							
	Q221023000	CLIP SUJECIÓN RÁPIDA Ø5	RAPID CONNECT CLIP Ø5	2							
	Q152004000	TORNIL, APLASTADO M5x13 A304	FLAT HEADED BOLT M5x13 A304	2							
9	U022827000	PANEL LATERAL DERECHO	RIGHT SIDE PANEL	1							
	Q221343000	REMACHE EXAGONAL M6	HEXAGONAL RIVET M6	7							
	Q221342000	REMACHE EXAGONAL M5	HEXAGONAL RIVET M5	1							
	Q221342000	REMACHE EXAGONAL M5	HEXAGONAL RIVET M5	1							
	Q221343000	REMACHE EXAGONAL M6	HEXAGONAL RIVET M6	4							
	Q012043000	TORNILLO EXAGONAL M6x20 A304	HEXAGONAL BOLT M6x20 A304	4							
	Q302022000	ARANDELA 16x6x1,2 A304	WASHER 16x6x1.2 A304	4							
	Q221342000	REMACHE EXAGONAL M5	HEXAGONAL RIVET M5	3							
10	U872608000	BANDEJA RECOGEGRASAS SUPE.	GREASE COLLECTION TRAY	1							ELIMINADO 17.09.02
10	12038813	BANDEJA RECOGEGRA. SUPE.MEK	GREASE COLLECTI. TRAY MEK	1							INTRODUCIDO 17.09.02
11	U562640000	GUIA CENTRAL BANDEJAS	CENTRAL GUIDE TRAY	2							ELIMINADO 31.10.07

MOD.	COCINAS	ZONA	MUEBLE	PLANO	C-1751

ITEM	CODIGO	DENOMINACION	TEXTO	CGP9-11							NOTAS
12	U022602000	BASE BANDEJAS	BASE TRAY	1							ELIMINADO 01.11.08
12	U022611000	BASE BANDEJAS	BASE TRAY	1							INTRODUCIDO 01.11.08
13	U022826000	PANEL LATERAL IZQUIERDO	RIGHT SIDE PANEL	1							
	Q221343000	REMACHE EXAGONAL M6	HEXAGONAL RIVET M6	7							
	Q221342000	REMACHE EXAGONAL M5	HEXAGONAL RIVET M5	1							
	Q221342000	REMACHE EXAGONAL M5	HEXAGONAL RIVET M5	1							
	Q221343000	REMACHE EXAGONAL M6	HEXAGONAL RIVET M6	4							
	Q012043000	TORNILLO EXAGONAL M6x20 A304	HEXAGONAL BOLT M6x20 A304	4							
	Q302022000	ARANDELA 16x6x1,2 A304	WASHER 16x6x1.2 A304	4							
	Q221342000	REMACHE EXAGONAL M5	HEXAGONAL RIVET M5	3							
14	X260151000	PATA REGULABLE	ADJUSTABLE LEG	4							
	Q411304000	REMACHE AVIBULB Ø 4,8	AVIBULB RIVET Ø 4.8	16							
	Q221343000	REMACHE EXAGONAL M6	HEXAGONAL RIVET M6	4							
15	U022607000	LISTON SOPORTE PATAS 1 M	LEG SUPPORT STRIP 1 M	2							ELIMINADO 01.03.10
15	U022625000	LISTON SOPORTE PATAS 1 M	LEG SUPPORT STRIP 1 M	2							INTRODUCIDO 01.03.10
16	U562853000	PANEL POSTERIOR	REAR PANEL	1							
	Q419005000	REMACHE 4x8 ALMG3 / ALUMINIO	RIVET 4X8 ALMG3 / ALUMINIUM	8							
17	U875403000	LATERAL IZDO. MESA CGP9-10	LEFT SIDE	1							
18	U875404000	POSTERIOR INTERIOR DE MESA	INTERIOR REAR TABLE	1							
	Q419005000	REMACHE 4x8 ALMG3 / ALUMINIO	RIVET 4X8 ALMG3 / ALUMINIUM	4							
	Q419005000	REMACHE 4x8 ALMG3 / ALUMINIO	RIVET 4X8 ALMG3 / ALUMINIUM	4							
	Q419005000	REMACHE 4x8 ALMG3 / ALUMINIO	RIVET 4X8 ALMG3 / ALUMINIUM	4							
	Q152004000	TORNIL, APLASTADO M5x13 A304	FLAT HEADED BOLT M5x13 A304	4							

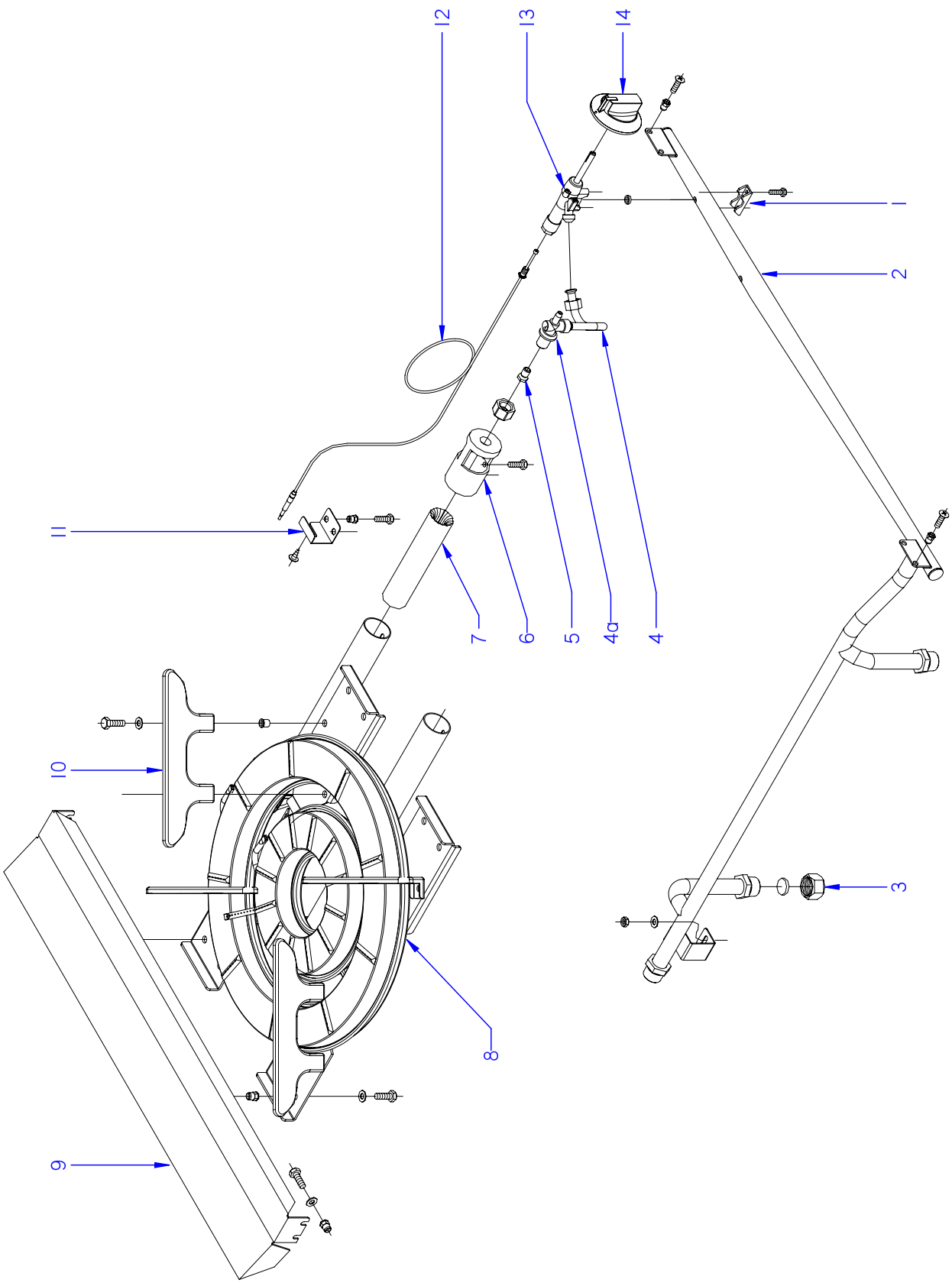

ITEM MARCADO EN COLOR = REPUESTO RECOMENDADO
COLOURED ITEM = RECOMMENDED SPARE PART

N plano	Firma	Fecha	Aparato		Lamina	
C-1752		2006-10	PARTE FUNCIONAL GAS COCINA PAELLERA CGP9-10		3	Fagor Industrial S.Coop. Oñate FAGOR

MOD.	COCINAS	ZONA	PARTE FUNCIONAL GAS	PLANO	C-1752

ITEM	CODIGO	DENOMINACION	TEXTO	CGP9-10							NOTAS
1	Z982018000	BRIDA AMARRE GRIFO	TAP FASTENING FLANGE	2							
	Q151317000	TORNILLO EXAGONAL M5x22	HEXAGONAL BOLT M5x22	4							
2	U875019000	DISTRIBUIDOR COMPL. CGP9-10	COMPL. DISTRIBUTOR CGP9-10	1							ELIMINADO 13.11.07
2	U875032000	DISTRIBUIDOR COMPL. CGP9-10	COMPL. DISTRIBUTOR CGP9-10	1							INTRODUCIDO 13.11.07
	Q221342000	REMACHE EXAGONAL M5	HEXAGONAL RIVET M5	2							
	Q152004000	TORNIL, APLASTADO M5x13 A304	FLAT HEADED BOLT M5x13 A304	2							
3	U635008000	TUERCA CIEGA 3/4	BLIND NUT 3/4	2							
	Q306051000	ARANDELA TAPON Ø23,5x3	LID WASHER Ø23.5x3	2							
4	U875021000	CONDUC. GRIFO A QUEMADOR	BURNE PIPE	2							ELIMINADO 01.07.08
4	U875035000	CONDUC. GRIFO A QUEMADOR	BURNE PIPE	2							INTRODUCIDO 01.07.08
	Q153002000	TORNILLO TAPON	LID BOLT	2							
4a	U265033000	PORTATOBERAS Ø 10	NOZZLE HOLDER Ø 10	2							INTRODUCIDO 01.07.08
5	R302400000	TOBERA Ø 1,65 BP	NOZZLE Ø 1,65 BP	1				QUEMADOR MESA GRANDE			
5	X312400000	TOBERA Ø 1,10 BP	NOZZLE Ø 1,10 BP	1				QUEMADOR MESA PEQUEÑA ELIMINADO 24.09.09			
5	U122407000	TOBERA Ø 1,05 BP	NOZZLE Ø 1,05 BP	1				QUEMADOR MESA PEQUEÑA INTRODUCID. 24.09.09			
5	U054400000	TOBERA Ø 2,50 GN	NOZZLE Ø 2,50 GN	1				QUEMADOR MESA GRANDE			
5	910510000	TOBERA Ø 1,50 GN	NOZZLE Ø 1,50 GN	1				QUEMADOR MESA PEQUEÑA			
6	U875711000	CAMARA DE MEZCLA PAELLERA	MIXING CHAMBER PAELLERO	2							
	Q012032000	TORNILLO EXAGONAL M5x15 A304	HEXAGONAL BOLT M5x15 A304	2							
	Q223019000	TUERCA 3/8 GAS LATON	NUT 3/8 GAS BRASS	2							
7	U875714000	VENTURI QUEMADOR PAELLERO	VENTURI QUEMADOR	2							
	Q012032000	TORNILLO EXAGONAL M5x15 A304	HEXAGONAL BOLT M5x15 A304	2							
8	U875707000	QUEMADOR SUPERIOR COMPL.	TOP BURNER COMPLETE	1							
	Q221343000	REMACHE EXAGONAL M6	HEXAGONAL RIVET M6	8							
	Q221342000	REMACHE EXAGONAL M5	HEXAGONAL RIVET M5	4							
9	U875705000	SOPOR. PRINCIPAL QUEMADORES	MAIN BURNER SUPPORT.	2							
	Q221343000	REMACHE EXAGONAL M6	HEXAGONAL RIVET M16	8							
	Q012041000	TORNILLO EXAGONAL M6x10 A304	HEXAGONAL BOLT M6x10 A304	8							
	Q302022000	ARANDELA 16x6x1,2 A304	WASHER 16x6x1,2 A304	8							

MOD.	COCINAS	ZONA	PARTE FUNCIONAL GAS	PLANO	C-1752

ITEM	CODIGO	DENOMINACION	TEXTO	CGP9-10							NOTAS
10	U875704000	SOPORTE PAELLERO	PAELLERO SUPPORT	4							
	Q012041000	TORNILLO EXAGONAL M6x10 A304	HEXAGONAL BOLT M5x10 A304	8							
	Q302022000	ARANDELA 16x6x1,2 A304	WASHER 6x6x1,2 A304	8							
11	U875720000	ESCUADRA AMARRE TERMOPAR	THERMOCOUPLE BRACKET TIE	2							
	Q151301000	PHILIPS 8x5/8	PHILIPS 8x5/8	2							
	Q012031000	TORNILLO EXAGONAL M5x10 A304	HEXAGONAL BOLT M5x10 A304	4							
	Q302022000	ARANDELA 16x6x1,2 A304	WASHER 6x6x1,2 A304	4							
12	U222130000	TERMOPAR L=600	THERMOCOUPLE L=600	2							
13	U872109000	GRIFO CAL 5200 Ø 1,1 (S/PILOTO)	TAP CAL 5200 Ø 1,1 (S/PILOTO)	1							QUEMADOR MESA GRANDE
13	U872110000	GRIFO CAL 5200 Ø 0,7 (S/PILOTO)	TAP CAL 5200 Ø 0,7 (S/PILOTO)	1							QUEMADOR MESA PEQUEÑA
	Q307034000	JUNTA ESTANQUEIDAD GRIFOS	SEALING BOARD TAPS	2							
14	U032103000	MANDO MONTADO Ø 8	MOUNTED CONTROL Ø 8	2							

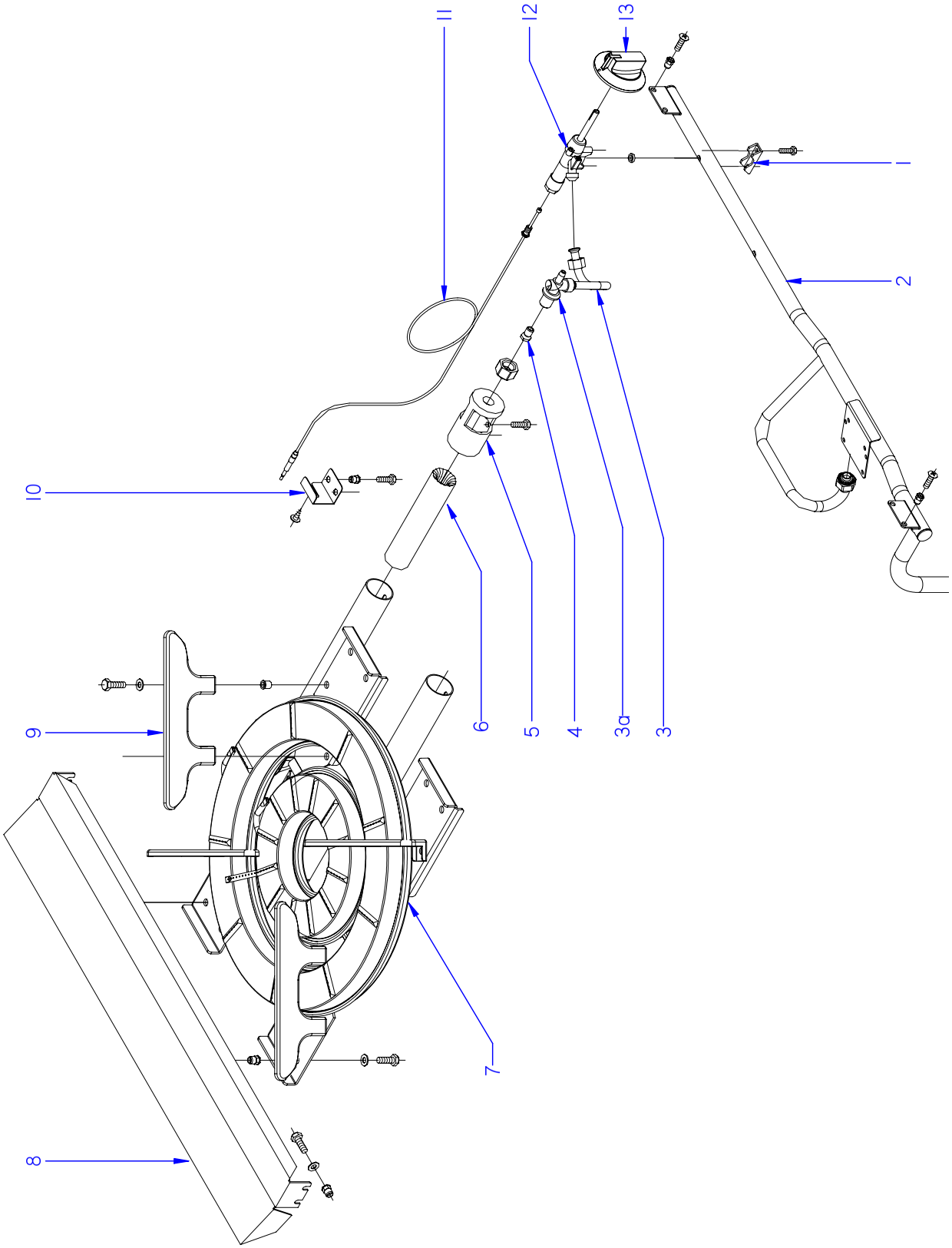

ITEM MARCADO EN COLOR = REPUESTO RECOMENDADO
COLOURED ITEM = RECOMMENDED SPARE PART

N plano	Firma	Fecha	Aparato	Lamina	
C-1753		2006-10	PARTE FUNCIONAL GAS MESA COCINA PAELLERA CGP9-11	4	Fagor Industrial S.Coop. Oñate

MOD.	COCINAS	ZONA	PARTE FUNCIONAL GAS (MESA)	PLANO	C-1753

ITEM	CODIGO	DENOMINACION	TEXTO	CGP9-11							NOTAS
1	Z982018000	BRIDA AMARRE GRIFO	TAP FASTENING FLANGE	2							
	Q151317000	TORNILLO EXAGONAL M5x22	HEXAGONAL BOLT M5x22	4							
2	U875024000	DISTRIBUIDOR COMPL. CGP9-11	COMPL. DISTRIBUTOR CGP9-11	1							ELIMINADO 01.07.08
2	U875039000	DISTRIBUIDOR COMPL. CGP9-11	COMPL. DISTRIBUTOR CGP9-11	1							INTRODUCIDO 01.07.08
	Q221342000	REMACHE EXAGONAL M5	HEXAGONAL RIVET M5	2							
	Q152004000	TORNIL, APLASTADO M5x13 A304	FLAT HEADED BOLT M5x13 A304	2							
	Q152004000	TORNIL, APLASTADO M5x13 A304	FLAT HEADED BOLT M5x13 A304	3							
3	U875021000	CONDUC. GRIFO A QUEMADOR	BURNE PIPE	2							ELIMINADO 01.07.08
3	U875035000	CONDUC. GRIFO A QUEMADOR	BURNE PIPE	2							INTRODUCIDO 01.07.08
	Q153002000	TORNILLO TAPON	LID BOLT	2							
3a	U265033000	PORTATOBERAS Ø 10	NOZZLE HOLDER Ø 10	2							INTRODUCIDO 01.07.08
4	R302400000	TOBERA Ø 1,65 BP	NOZZLE Ø 1,65 BP	1							QUEMADOR MESA GRANDE
4	U122407000	TOBERA Ø 1,05 BP	NOZZLE Ø 1,05 BP	1							QUEMADOR MESA PEQUEÑA
4	U054400000	TOBERA Ø 2,50 GN	NOZZLE Ø 2,50 GN	1							QUEMADOR MESA GRANDE
4	910510000	TOBERA Ø 1,50 GN	NOZZLE Ø 1,50 GN	1							QUEMADOR MESA PEQUEÑA
5	U875711000	CAMARA DE MEZCLA PAELLERA	MIXING CHAMBER PAELLERO	2							
	Q012032000	TORNILLO EXAGONAL M5x15 A304	HEXAGONAL BOLT M5x15 A304	2							
	Q223019000	TUERCA 3/8 GAS LATON	NUT 3/8 GAS BRASS	2							
6	U875714000	VENTURI QUEMADOR PAELLERO	VENTURI QUEMADOR	2							
	Q012032000	TORNILLO EXAGONAL M5x15 A304	HEXAGONAL BOLT M5x15 A304	2							
7	U875707000	QUEMADOR SUPERIOR COMPL.	TOP BURNER COMPLETE	1							
	Q221343000	REMACHE EXAGONAL M6	HEXAGONAL RIVET M6	8							
	Q221342000	REMACHE EXAGONAL M5	HEXAGONAL RIVET M5	4							
8	U875705000	SOPOR. PRINCIPAL QUEMADORES	MAIN BURNER SUPPORT.	2							
	Q221343000	REMACHE EXAGONAL M6	HEXAGONAL RIVET M16	8							
	Q012041000	TORNILLO EXAGONAL M6x10 A304	HEXAGONAL BOLT M6x10 A304	8							
	Q302022000	ARANDELA 16x6x1,2 A304	WASHER 16x6x1,2 A304	8							
9	U875704000	SOPORTE PAELLERO	PAELLERO SUPPORT	4							
	Q012041000	TORNILLO EXAGONAL M6x10 A304	HEXAGONAL BOLT M5x10 A304	8							
	Q302022000	ARANDELA 16x6x1,2 A304	WASHER 6x6x1,2 A304	8							

MOD.	COCINAS	ZONA	PARTE FUNCIONAL GAS (MESA)	PLANO	C-1753

ITEM	CODIGO	DENOMINACION	TEXTO	CGP9-11							NOTAS
10	U875720000	ESCUADRA AMARRE TERMOPAR	THERMOCOUPLE BRACKET TIE	2							
	Q151301000	PHILIPS 8x5/8	PHILIPS 8x5/8	2							
	Q012031000	TORNILLO EXAGONAL M5x10 A304	HEXAGONAL BOLT M5x10 A304	4							
	Q302022000	ARANDELA 16x6x1,2 A304	WASHER 6x6x1,2 A304	4							
11	U222130000	TERMOPAR L=600	THERMOCOUPLE L=600	2							
12	U872109000	GRIFO CAL 5200 Ø 1,1 (S/PILOTO)	TAP CAL 5200 Ø 1,1 (S/PILOTO)	1							QUEMADOR MESA GRANDE
12	U872110000	GRIFO CAL 5200 Ø 0,7 (S/PILOTO)	TAP CAL 5200 Ø 0,7 (S/PILOTO)	1							QUEMADOR MESA PEQUEÑA
	Q307034000	JUNTA ESTANQUEIDAD GRIFOS	SEALING BOARD TAPS	2							
13	U032103000	MANDO MONTADO Ø 8	MOUNTED CONTROL Ø 8	2							

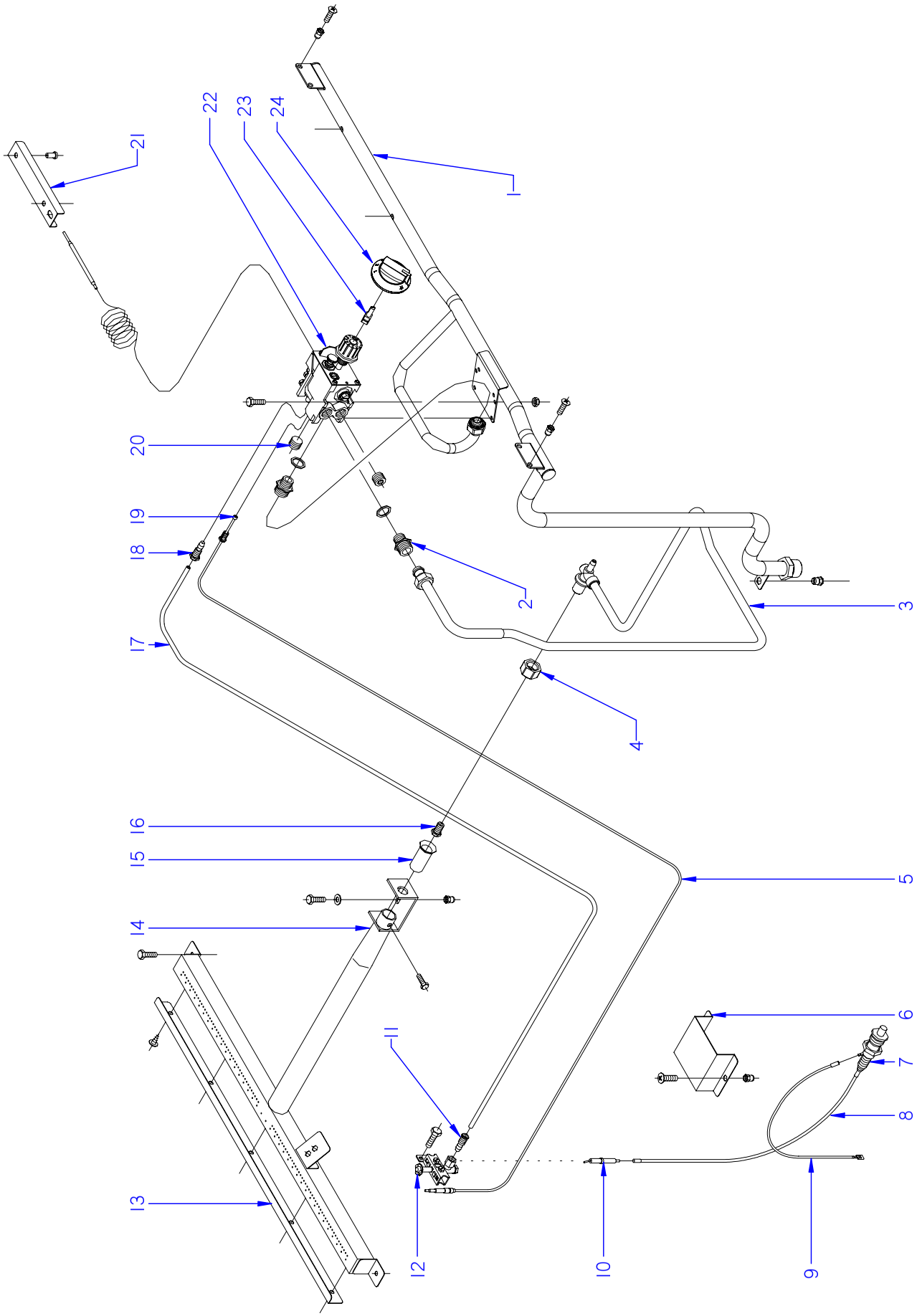

ITEM MARCADO EN COLOR = REPUESTO RECOMENDADO
COLOURED ITEM = RECOMMENDED SPARE PART

N plano	Firma	Fecha	Aparato	Lamina	
C-1754		2006-10	PARTE FUNCIONAL GAS HORNO COCINA PAELLERA CGP9-11	5	Fagor Industrial S.Coop. Oñate

MOD.	COCINAS	ZONA	PARTE FUNCIONAL GAS (HORNO)	PLANO	C-1754

ITEM	CODIGO	DENOMINACION	TEXTO	CGP9-11							NOTAS
1	U875024000	DISTRIBUIDOR COMPL. CGP9-11	COMPL. DISTRIBUTOR CGP9-11	1							ELIMINADO 01.07.08
1	U875039000	DISTRIBUIDOR COMPL. CGP9-11	COMPL. DISTRIBUTOR CGP9-11	1							INTRODUCIDO 01.07.08
	Q221343000	REMACHE EXAGONAL M6	HEXAGONAL RIVET M6	1							
	Q012031000	TORNILLO EXAGONAL M5x10 A304	HEXAGONAL BOLT M5X10 A304	2							
	Q162030000	TUERCA EXAGONAL M5	HEXAGONAL NUT M5	2							
	Q302022000	ARANDELA 16x6x1,2 A304	WASHER 16x6x1,2 A304	2							
2	U875017000	MANGUITO R /8"-R1/2"	HOSE R3/8"-R1/2"	2							
	Q306058000	ARANDELA 23,5x17,6x1,5	WASHER 23,5x17,6x1,5	2							
3	U875029000	CONDUCCION HORNO CGP9-11	OVEN DRIVE CGP9-11	1							ELIMINADO 01.07.08
3	U875042000	CONDUCCION HORNO CGP9-11	OVEN DRIVE CGP9-11	1							INTRODUCIDO 01.07.08
4	U565011000	TUERCA GUIA 3/8"	NUT GUIDE 3/8"	1							ELIMINADO 01.11.06
5	U742131000	TERMOPAR L=1500 M9	THERMOCOUPLE L=1500 M9	1							
6	U062604000	CAJA PROTECCION PIEZOELECT.	PIEZOELECT. PROTECTION BOX	1							
	Q152004000	TORNIL, APLASTADO M5x13 A304	FLAT HEADED BOLT M5x13 A304	2							
7	S113034000	PIEZOELECTRICO	PIEZOELECTRIC	1							ELIMINADO 02.05.12
7	12043897	PIEZOELECTRICO COMPLETO	COMPLETE PIEZOELECTRIC	1							INTRODUCIDO 02.05.12
S/Nº	12043907	ANILLO ADAPTADOR	ADAPTER RING	1							INTRODUCIDO 02.05.12
8	U323030000	CABLE BUJIA	SPARK PLUG CABLE	1							
9	U333003000	CABLE MASA ENCENDEDOR	LIGHTER EARTH CABLE	1							
10	X022131000	BUJIA	SPARK PLUG	1							
11	U134323000	RACORD BICONO Ø6 958.031	BICONE CONNECTION Ø6 958.03	2							
12	U322118000	PILOTO COMPLETO 100.062	COMPLETE PILOT LIGHT 100,062	1							
	U442138000	INYECTOR Ø 0,25 BP Y GV	INJECTOR Ø0,25 BP Y GV	1							ELIMINADO 26.12.06
	U442137000	INYECTOR Ø 0,4 GN	INJECTOR Ø 0.4 GN.	1							ELIMINADO 26.12.06
	Q012031000	TORNILLO EXAGONAL M5x15 A304	HEXAGONAL BOLT M5X15 A304	2							ELIMINADO 26.12.06
13	U065703000	CHAPA LLAMA PILOTO	PILOT PLATE	1							
	Q151301000	PHILIPS 8x5/8	PHILIPS 8x5/8	5							
	Q152004000	TORNIL, APLASTADO M5x13 A304	FLAT HEADED BOLT M5x13 A304	3							
14	U875701000	QUEMADOR HORNO PAELLERO	OVEN BURNER	1							
15	U325707000	REGULADOR DE AIRE	AIR CONTROL	1							
	Q012031000	TORNILLO EXAGONAL M5x10 A304	HEXAGONAL BOLTM5x10 A304	1							

MOD.	COCINAS	ZONA	PARTE FUNCIONAL GAS (HORNO)	PLANO	C-1754

ITEM	CODIGO	DENOMINACION	TEXTO	CGP9-11							
16	R612400000	TOBERA Ø 1,35 BP	NOZZLE Ø 1,35 BP	1							
16	U264000000	TOBERA Ø 2,15 GN	NOZZLE Ø 2,15 BP	1							
17	U875031000	TUBO PILOTO HORNO CGP9-11	PILOT PIPE BURNER	1							ELIMINADO 01.07.08
17	U875045000	TUBO PILOTO HORNO CGP9-11	PILOT PIPE BURNER	1							ELIMINADO 01.07.08
18	U134323000	RACORD BICONO 6 958.031	BICONE CONNECTION 6 958.031	2							
19	U264301000	RACORD EMPALME TERMOPAR	THERMOC. JUNCTION RACORD	1							ELIMINADO 26.12.06
20	T982102000	TAPON 3/8 972.061	LID 3/8 972.061	2							
21	U055644000	CONJUNTO FIJACCION BULBO	FIJACCION BULB SET	1							ELIMINADO 26.12.06
	Q419005000	REMACHE 4x8 ALMG3 / ALUMINIO	RIVET 4X8 ALMG3 / ALUMINIUM	2							
22	T982100000	VALVULA 630 EUR 630.343	VALVE 630 EUR 630.343	1							ELIMINADO 01.12.08
22	R152102000	VALVULA 630 EUR 630.345	VALVE 630 EUR 630.345	1							INTRODUCIDO 01.12.08
23	R062102000	EJE BOTON MANDO EUROSIT META	CTRL. BUTTN. SHAFT EUROSIT M	1							
	Q131502000	VARILLA ROSCADA 5x6	THREADED ROD 5x6	3							
24	R042102000	BOTON DE MANDO FTG EUR	CONTROL BUTTON FTG EUR	1							

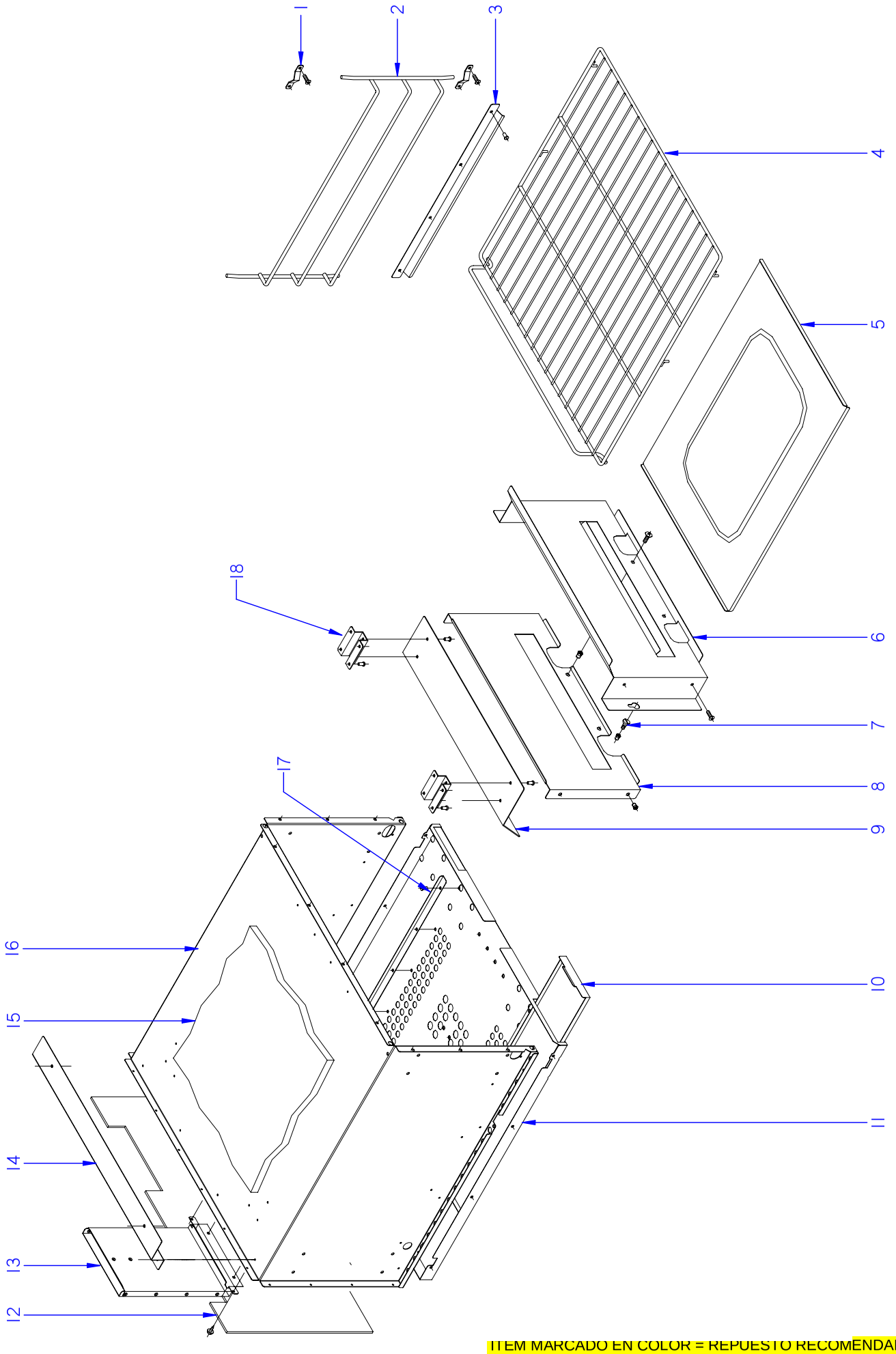

ITEM MARCADO EN COLOR = REPUESTO RECOMENDADO
COLOURED ITEM = RECOMMENDED SPARE PART

N plano	Firma	Fecha	Aparato	HORNO	Lamina
C-1755		2006-10	COCINA PAELLERA CGP9-11		6

Fagor Industrial S.Coop.
Onate

MOD.	COCINAS	ZONA	HORNO	PLANO	C-1755

ITEM	CODIGO	DENOMINACION	TEXTO	CGP9-11							NOTAS
1	U065613000	ESCUADRA SOP. LAT. PARRILLAS	SHELF BRACKET SUPPORT SIDE	8							
	Q152004000	TORNIL, APLASTADO M5x13 A304	FLAT HEADED BOLT M5x13 A304	16							
2	U875616000	SOPORTE LATERAL PARRILLAS	GRILL SIDE SUPPORT	2							
3	U875619000	TEJADILLO LATERAL PAELLERO	SIDE ROOF PAELLERO	2							
	Q419005000	REMACHE 4x8 ALMG3 / ALUMINIO	RIVET 4X8 ALMG3 / ALUMINIUM	8							
4	U875617000	PARRILLA COMPLETA PAELLERO	FULL GRILL PAELLERO	1							
5	U875614000	SOLERA DE HORNO PAELLERO	PAELLERO HEARTH FURNACE	1							ELIMINADO 01.12.06
5	U875638000	SOLERA DE HORNO PAELLERO	PAELLERO HEARTH FURNACE	1							INTRODUCIDO 01.12.06
6	U875613000	CHAPA FRONTAL INT. PAELLERO	INTE. FRONT PLATE PAELLERO	1							ELIMINADO 01.12.06
6	U875637000	CHAPA FRONTAL INT. PAELLERO	INTE. FRONT PLATE PAELLERO	1							INTRODUCIDO 01.12.06
	Q221342000	REMACHE EXAGONAL M5	HEXAGONAL RIVET M5	4							
	Q221343000	REMACHE EXAGONAL M6	HEXAGONAL RIVET M6	2							
7	R252624000	PITON SOPORTE	PITON SUPPORT	2							
8	U875615000	PROTECTOR DE HUMOS HORNO	PROTECTOR SMOKE OVEN	1							
	Q152004000	TORNIL, APLASTADO M5x13 A304	FLAT HEADED BOLT M5x13 A304	4							
	Q152017000	TORNIL, AMARRE M6x13 A304	CLAMPING SCREW M6x13 A304	2							
9	U065609000	CONDUC. DE HUMOS SUPERIOR	TOP DRIVE SMOKE	1							
	Q419005000	REMACHE 4x8 ALMG3 / ALUMINIO	RIVET 4X8 ALMG3 / ALUMINIUM	4							
10	U875620000	RECOGEGRASAS HORNO PAELL.	OVEN COLLECTOR UNDER PAE.	2							
11	U875602000	BASE DE HORNO PAELLERO	OVEN BASE	1							
	Q419005000	REMACHE 4x8 ALMG3 / ALUMINIO	RIVET 4X8 ALMG3 / ALUMINIUM	10							
	Q221342000	REMACHE EXAGONAL M5	HEXAGONAL RIVET M5	3							
12	U875626000	AISLANTE POSTERIOR HORNO	INSULATION OVEN BACK	2							
13	U875622000	POSTERIOR CHIMENEA PAELLER.	FIRE BACK PAELLER.	2							
	Q419005000	REMACHE 4x8 ALMG3 / ALUMINIO	RIVET 4X8 ALMG3 / ALUMINIUM	16							
	Q419005000	REMACHE 4x8 ALMG3 / ALUMINIO	RIVET 4X8 ALMG3 / ALUMINIUM	6							
14	U875604000	ESCUA. AMARRE BASE BANDEJAS	CLAMPING BRACKET BASE TRA.	1							
	Q221342000	REMACHE EXAGONAL M5	HEXAGONAL RIVET M5	4							

MOD.	COCINAS	ZONA	HORNO	PLANO	C-1755

ITEM	CODIGO	DENOMINACION	TEXTO	CGP9-11							NOTAS
15	U875627000	AISLANTE 1600x795x20 AL1	INSULATION 1600x795x20 AL1	1							
16	U875605000	CUERPO HORNO PAELLERO	OVEN BODY PAELLERO	1							ELIMINADO 01.07.08
16	U875634000	CUERPO HORNO PAELLERO	OVEN BODY PAELLERO	1							INTRODUCIDO 01.07.08
	Q411304000	REMACHE AVIBULB Ø 4,8	RIVET AVIBULB Ø 4,8	2							
	Q411304000	REMACHE AVIBULB Ø 4,8	RIVET AVIBULB Ø 4,8	4							
	Q221342000	REMACHE EXAGONAL M5	HEXAGONAL RIVET M5	16							
	Q221342000	REMACHE EXAGONAL M5	HEXAGONAL RIVET M5	4							
	Q221343000	REMACHE EXAGONAL M6	HEXAGONAL RIVET M6	2							
17	U065606000	GUIA DE BANDEJA	TRAY GUIDE	2							
	Q419005000	REMACHE 4x8 ALMG3 / ALUMINIO	RIVET 4X8 ALMG3 / ALUMINIUM	8							
18	U065608000	ESCUADRA AMARRE A TECHO	TIE TO CEILING BRACKET	2							
	Q419005000	REMACHE 4x8 ALMG3 / ALUMINIO	RIVET 4X8 ALMG3 / ALUMINIUM	8							
S/Nº	U875632000	JUNTA HORNO	FURNACE BOARD	1							

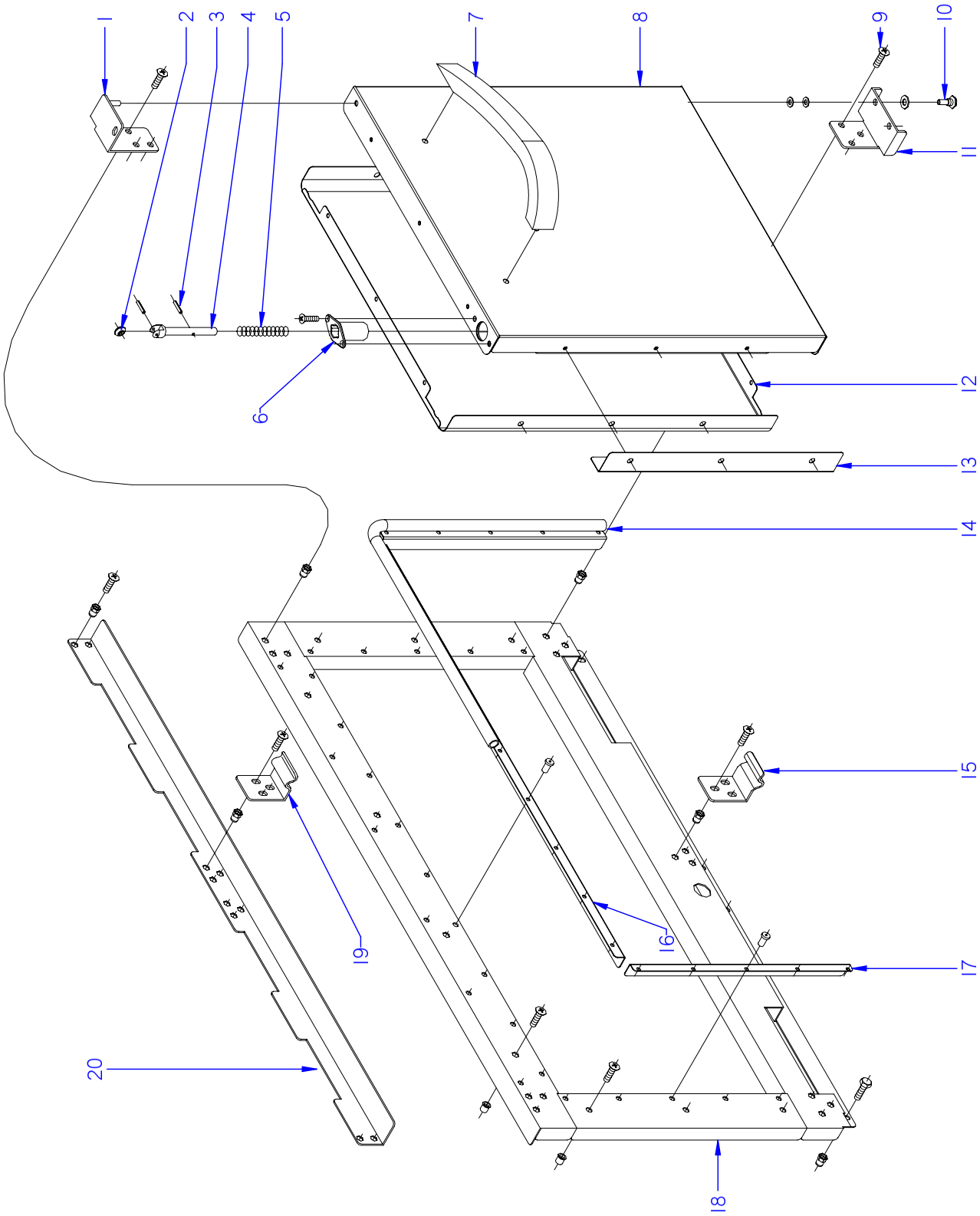

ITEM MARCADO EN COLOR = REPUESTO RECOMENDADO
COLOURED ITEM = RECOMMENDED SPARE PART

N plano	Firma	Fecha	Aparato	Lamina	
C-1756		2006-10	MARCO Y PUERTA DE HORNO COCINA PAELLERA CGP9-11	7	Fagor Industrial S.Coop. Oñate

MOD.	COCINAS	ZONA	MARCO Y PUERTAS DE HORNO	PLANO	C-1756

ITEM	CODIGO	DENOMINACION	TEXTO	CGP9-11							NOTAS
1	U870512000	BISAGRA SUPERIOR DERECHA	UPPER RIGHT HINGE	1							
S/N	U870513000	BISAGRA SUPERIOR IZQUIERDA	UPPER LEFT HINGE	1							
	Q152004000	TORNIL, APLASTADO M5x13 A304	FLAT HEADED BOLT M5x13 A304	3							
	Q152004000	TORNIL, APLASTADO M5x13 A304	FLAT HEADED BOLT M5x13 A304	3							
2	U060527000	RODILLO FIJACION PUERTA	FIXING ROLLER DOOR	2							
3	Q371030000	RESORTE ELASTICO 3x18	3x18 ELASTIC SPRING	4							
4	U060544000	EJE ENGANCHE RODILLO	ROLLER AXLE ATTACHMENT	2							
5	U060541000	MUELLE	SPRING	2							
6	U060543000	CUERPO BLOQUEO RODILLO	ROLLER LOCK BODY	2							
	Q042021000	TORNIL, AVELLANADO M4x10 A304	COUNTERSUNK BOLT M4x10	4							
7	U020507000	ASA DE ARMARIO COMPLETA	FULL CUPBOARD HANDLE	2							
	Q162040000	TUERCA EXAGONAL M6	HEXAGONAL NUT M6	4							
	Q302022000	ARANDELA 16x6x1,2 A304	WASHER 16x6x1.2 A304	4							
8	1100003310	PUERTA DCHA. PAELLERO COMP.	RIGHT DOOR PAELLERO	1							
S/N	1100003311	PUERTA IZDA. PAELLERO COMPL.	LEFT DOOR PAELLERO	1							
	Q232040000	ARANDELA PLANA A6	FLAT WASHER A6	4							
9	Q152004000	TORNIL, APLASTADO M5x13 A304	FLAT HEADED BOLT M5x13 A304	6							
	Q232050000	ARANDELA PLANA A8	FLAT WASHER A8	2							
10	X960504000	TORNILLO DE GIRO M8	ROTATION BOLT M8	2							
11	U060525000	BISAGRA INFERIOR	LOWER HINGE	2							
12	U870502000	CONTRAPUERTA DERECHA	RIGHT DOOR REVERSE	1							
S/N	U870508000	CONTRAPUERTA IZQUIERDA	LEFT DOOR REVERSE	1							
	Q412000000	REMACHE TUBULAR 4x8	TUBULAR RIVET 4x8	9							
	Q412000000	REMACHE TUBULAR 4x8	TUBULAR RIVET 4x8	9							
13	U870509000	ESCUADRA APERTURA PUERTA	DOOR OPENING ANGLE	1							
	Q152004000	TORNIL, APLASTADO M5x13 A304	FLAT HEADED BOLT M5x13 A304	6							
14	U875632000	JUNTA COMPLETA DE HORNO	OVEN DOOR SEAL	1							
15	U060540000	ESCUADRA FIJ. INFERIOR PUERTA	DOOR BOTTOM BRACKET FIXI.	1							
	Q152004000	TORNIL, APLASTADO M5x13 A304	FLAT HEADED BOLT M5x13 A304	6							
16	U875628000	AMARRE HORIZONTAL JUNTA	HORIZONTAL CLAMPING BOARD	1							
17	U875629000	VERTICAL AMARRE JUNTA	VERTICAL CLAMPING BOARD	2							

MOD.	COCINAS	ZONA	MARCO Y PUERTAS DE HORNO	PLANO	C-1756

ITEM	CODIGO	DENOMINACION	TEXTO	CGP9-11							NOTAS
18	U875606000	MARCO DE HORNO COMPLETO	FULL FRAME OVEN	1							
	Q419005000	REMACHE 4x8 ALMG3 / ALUMINIO	RIVET 4X8 ALMG3 / ALUMINIUM	19							
	Q221342000	REMACHE EXAGONAL M5	HEXAGONAL RIVET M5	6							
	Q221342000	REMACHE EXAGONAL M5	HEXAGONAL RIVET M5	6							
	Q152004000	TORNIL, APLASTADO M5x13 A304	FLAT HEADED BOLT M5x13 A304	10							
19	U870514000	ESCUADRA FIJ. SUPERIOR PUER.	UPPER BRACKET DOOR FIJACCI	1							
20	U872603000	ESCUADRA REFUERZO PAELLERO	REINFORCEMENT BRACKET P.	1							
	Q221342000	REMACHE EXAGONAL M5	HEXAGONAL RIVET M5	4							
	Q221342000	REMACHE EXAGONAL M5	HEXAGONAL RIVET M5	3							
	Q221342000	REMACHE EXAGONAL M5	HEXAGONAL RIVET M5	3							
	Q152004000	TORNIL, APLASTADO M5x13 A304	FLAT HEADED BOLT M5x13 A304	3							

MOD.	COCINAS	ZONA	VARIOS	PLANO	

ITEM	CODIGO	DENOMINACION	TEXTO	CGP9-10	CGP9-11						NOTAS
	U876500000	FOLLETO DE INSTRUC. CGP	INSTRUCTION LEAFLET CGP	1	1						

MOD.	COCINAS	ZONA	REPUESTOS RECOMENDADOS RECOMMENDED SPARE PART	PLANO	

ITEM	CODIGO	DENOMINACION	TEXTO	CGP9-10	CGP9-11						NOTAS
12	U222130000	TERMOPAR L=600	THERMOCOUPLE L=600	2	_						C-1752
13	U872109000	GRIFO CAL 5200 Ø 1,1 (S/PILOTO)	TAP CAL 5200 Ø 1,1 (S/PILOTO)	1	_						C-1752
13	U872110000	GRIFO CAL 5200 Ø 0,7 (S/PILOTO)	TAP CAL 5200 Ø 0,7 (S/PILOTO)	1	_						C-1752
11	U222130000	TERMOPAR L=600	THERMOCOUPLE L=600	_	2						C-1753
12	U872109000	GRIFO CAL 5200 Ø 1,1 (S/PILOTO)	TAP CAL 5200 Ø 1,1 (S/PILOTO)	_	1						C-1753
12	U872110000	GRIFO CAL 5200 Ø 0,7 (S/PILOTO)	TAP CAL 5200 Ø 0,7 (S/PILOTO)	_	1						C-1753
5	U742131000	TERMOPAR L=1500 M9	THERMOCOUPLE L=1500 M9	_	1						C-1754
6	U062604000	CAJA PROTECCION PIEZOELECT.	PIEZOELECT. PROTECTION BOX	_	1						C-1754
7	12043897	PIEZOELECTRICO COMPLETO	COMPLETE PIEZOELECTRIC	_	1						C-1754
S/Nº	12043907	ANILLO ADAPTADOR	ADAPTER RING	_	1						C-1754
8	U323030000	CABLE BUJIA	SPARK PLUG CABLE	_	1						C-1754
9	U333003000	CABLE MASA ENCENDEDOR	LIGHTER EARTH CABLE	_	1						C-1754
10	X022131000	BUJIA	SPARK PLUG	_	1						C-1754
12	U322118000	PILOTO COMPLETO 100.062	COMPLETE PILOT LIGHT 100,062	_	1						C-1754
19	U264301000	RACORD EMPALME TERMOPAR	THERMOC. JUNCTION RACORD	_	1						C-1754
22	T982100000	VALVULA 630 EUR 630.343	VALVE 630 EUR 630.343	_	1						C-1754
22	R152102000	VALVULA 630 EUR 630.345	VALVE 630 EUR 630.345	_	1						C-1754
23	R062102000	EJE BOTON MANDO EUROSIT META	CTRL. BUTTN. SHAFT EUROSIT M	_	1						C-1754