GRATTUGIA "CE"

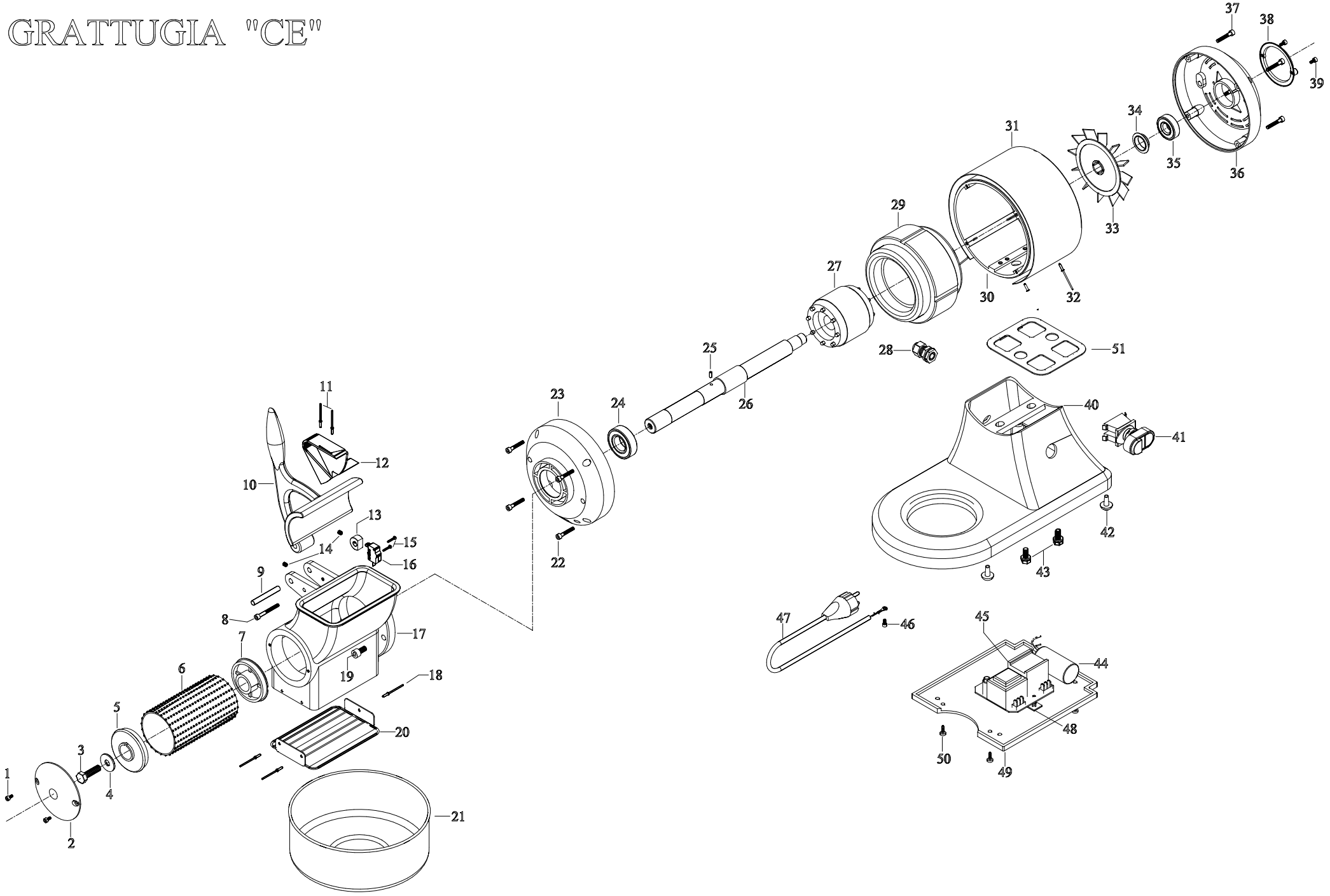

DATA ULTIMA MODIFICA	23/03/2012
NOTE	

PREZZI NETTI

GRATTUGIA SEMPLICE (CE)

N.	Denominazione	Codice	
1	VITE DA 4x8 (n.2 pz.)	F2001	
2	DISCO CHIUSURA ABS 100 mm.	F2152	
3	VITE DA 10x35 FISSAGGIO RULLO	F2153	
4	RONDELLA 10x30x2	F2154	
5	FLANGIA x RULLO STANDARD	F2155	
	FLANGIA x RULLO INOX	F2893	
6	RULLO GRATTUGIA PUNZONATO	F2156	
	RULLO GRATTUGIA FRESATO	F2157	
	RULLO GRATT. INOX CON FLANGE	F2158	
7	FLANGIA x RULLO STANDARD	F2155	
	FLANGIA x RULLO INOX	F2893	
8	VITE DA 5x45	F2159	
9	PERNO DA 8x57	F2160	
10	LEVA GRATTUGIA IN ALLUMINIO	F2161	
	LEVA GRATTUGIA CON INSERTO	F2162	
11	RIVETTI (n.2 pz.)	F2068	
12	COPERTURA MICRO INTERRUTTORE	F2163	
13	NOTTOLINO	F2164	
14	GRANO 6x6 (n.2 pz.)	F2019	
15	VITE DA 2,8x15 (n.2 pz.)	F2165	
16	MICRO INTERRUTTORE MECCANICO	F2166	
17	BOCCA GRATTUGIA	F2167	
18	RIVETTI (n.3 pz.)	F2068	
19	VITE DA 8x22 (n.2 pz.)	F2139	
20	GRIGLIA DI PROTEZIONE	F2168	
21	CONTENITORE FORMAGGIO	F2169	
22	VITE DA 5x30 (n.4 pz.)	F2003	
23	CALOTTA CON MOZZO	F2170	
24	CUSCINETTO 6205 2RS	F2171	
25	SPINETTA INOX DA 4x10	F2172	
26	ALBERO MOTORE	F2173	
27	ROTORE	F2095	
28	PRESSACAVO PG9/11	F2174	
29	STATORE V.230/50Hz 4 POLI	F2096	
	STATORE V.400/50Hz 4 POLI	F2097	
30	CARCASSA MOTORE APERTA	F2175	
31	FASCIA INOX CORTA	F2099	
32	RIVETTI (n.4 pz.)	F2068	
33	VENTOLA	F2146	
34	ANELLO FISSAGGIO VENTOLA	F2145	
35	CUSCINETTO 6203 ZZ	F2093	
36	CALOTTA VENTILATA	F2087	
37	VITE DA 5x30 (n.4 pz.)	F2003	
38	DISCO DI CHIUSURA ABS DA 80 mm.	F2002	
39	VITE DA 4x8 (n.2 pz.)	F2001	

N.	Denominazione	Codice	
40	BASE	F2176	
41	PULSANTIERA 24V	F2138	
42	PIEDINI DI GOMMA (n.4 pz.)	F2031	
43	VITE DA 8x25 (n.2 pz.)	F2177	
44	CONDENSATORE DA 16 uF	F2144	
45	SCHEDA BASSA TENSIONE 24V V.230	F2140	
	SCHEDA BASSA TENSIONE 24V V.400	F2141	
46	VITE DA 4x8	F2001	
47	CAVO CON SPINA MOD.SCHUKO V.230	F2036	
	CAVO CON SPINA MOD.SCHUKO V.400	F2135	
48	PIEDINI ADESIVI PER SCHEDA (n.4 pz.)	F2026	
49	FONDINO ABS	F2142	
50	VITE DA 4,8x12 (n.4 pz.)	F2143	
51	GUARNIZIONE BASE	F2397	
	OPTIONAL:		
	RULLO SILENZIATO PUNZONATO C/FLANGE	F2921	
	RULLO SILENZIATO FRESATO C/FLANGE	F2922	
	RULLO SILENZIATO INOX C/FLANGE	F2923	
	TAMPONE PER RULLO SILENZIATO	F2924	

VIA A.ALTOBELLI, 39 - ZONA ARTIGIANALE RIMINI SUD - 47924 RIMINI
Tel 0541/388222 - Fax 0541/385662 - fama@famaindustrie.com - www.famaindustrie.com