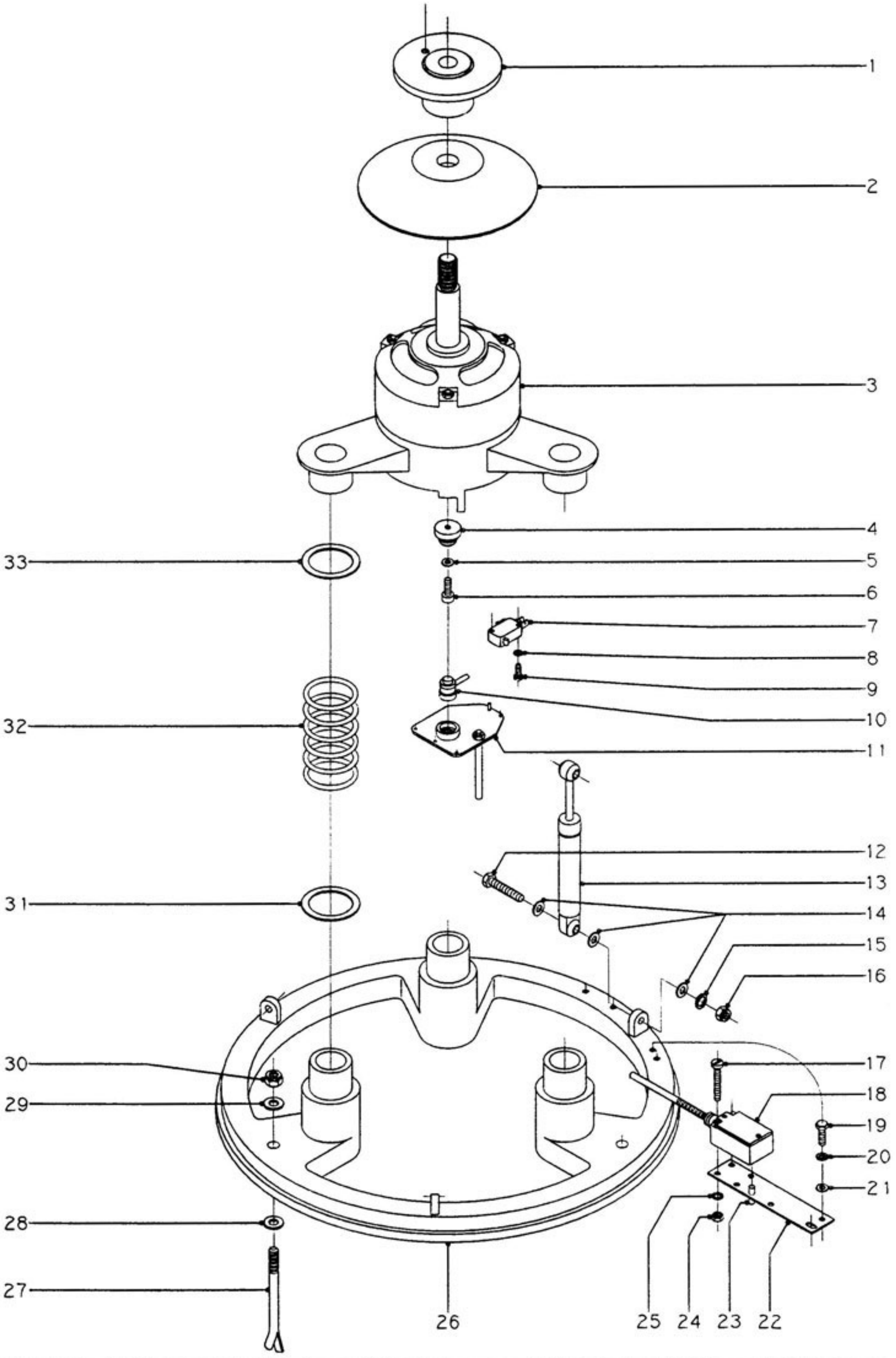

N plano	Firma	Fecha	Aparato	Lamina	
B-524		XI-92	CENTRIFUGAS	1	Fagor Industrial S.Coop. FAGOR Oñate

APARATO: **Centrifugadoras**	Modelos: **CE-9** **CE-15**
GRUPO: Parte funcional	Plano Nº: B-524 Lámina: 1

ITEM	REFERENCIA	DENOMINACION	CE-9	CE-15
1	N104904	Soporte tambor	1	-
1	N114904	Soporte tambor	-	1
2	N105901	Ventilador	1	-
2	N115901	Ventilador	-	1
3	N105900	Motor 220/380 V. 1/2 C.V.	1	-
3	N115900	Motor 220/380 V. 1 C.V.	-	1
3	N103401	Motor 240/415 V. 1/2 C.V.	1	-
3	N113401	Motor 240/415 V. 1 C.V.	-	1
4	N105903	Conjunto retén	1	1
5	Q261040	Arandela plana A.6	1	1
6	Q051542	Tornillo allen M.6x15	1	1
7	N105911	Micro de frenado	1	1
8	Q242010	Arandela abanico A.3	2	2
9	Q033113	Tornillo alomado M.3x20	2	2
10	N105904	Pista de rodadura completa	1	1
11	N115999	Tapa caja conexiones motor completa	1	1
12	Q151326	Tornillo exagonal M.10x55	6	6
13	N110102	Amortiguador hidráulico	3	3
14	Q231360	Arandela plana A.10	18	18
15	Q261060	Arandela muelle A.10	6	6
16	Q221306	Tuerca autoseguro M.10	6	6
17	Q031326	Tornillo cilíndrico M.4x40	2	2
18	N103038	Micro de estabilidad	1	1
19	Q012042	Tornillo exagonal M.6x15	2	2
20	Q242040	Arandela abanico A.6	2	2
21	Q301309	Arandela plana 16x6x1,2	2	2
22	N100101	Soporte micro de estabilidad	1	1
23	Q371024	Manguito de sujeción	1	1
24	Q161320	Tuerca exagonal M.4	2	2
25	Q261020	Arandela muelle A.4	2	2
26	N100100	Base	1	-
26	N110100	Base	-	1
27	Q151416	Tornillo anclaje M.12x160	3	3
28	Q231370	Arandela plana A.12	3	3
29	Q231370	Arandela plana A.12	3	3
30	Q221307	Tuerca autoseguro M.12	3	3
31	Q307007	Arandela goma 75x57x2	3	3
32	N100103	Muelle de compresión	3	-
32	N110101	Muelle de compresión	-	3
33	Q307007	Arandela goma 75x57x2	3	3
s/n	P306506	Indicador 220 V.	1	1
s/n	P306507	Indicador 380 V.	1	1
s/n	X703303	Indicador 240 V.	1	1
s/n	P353403	Indicador 415 V.	1	1

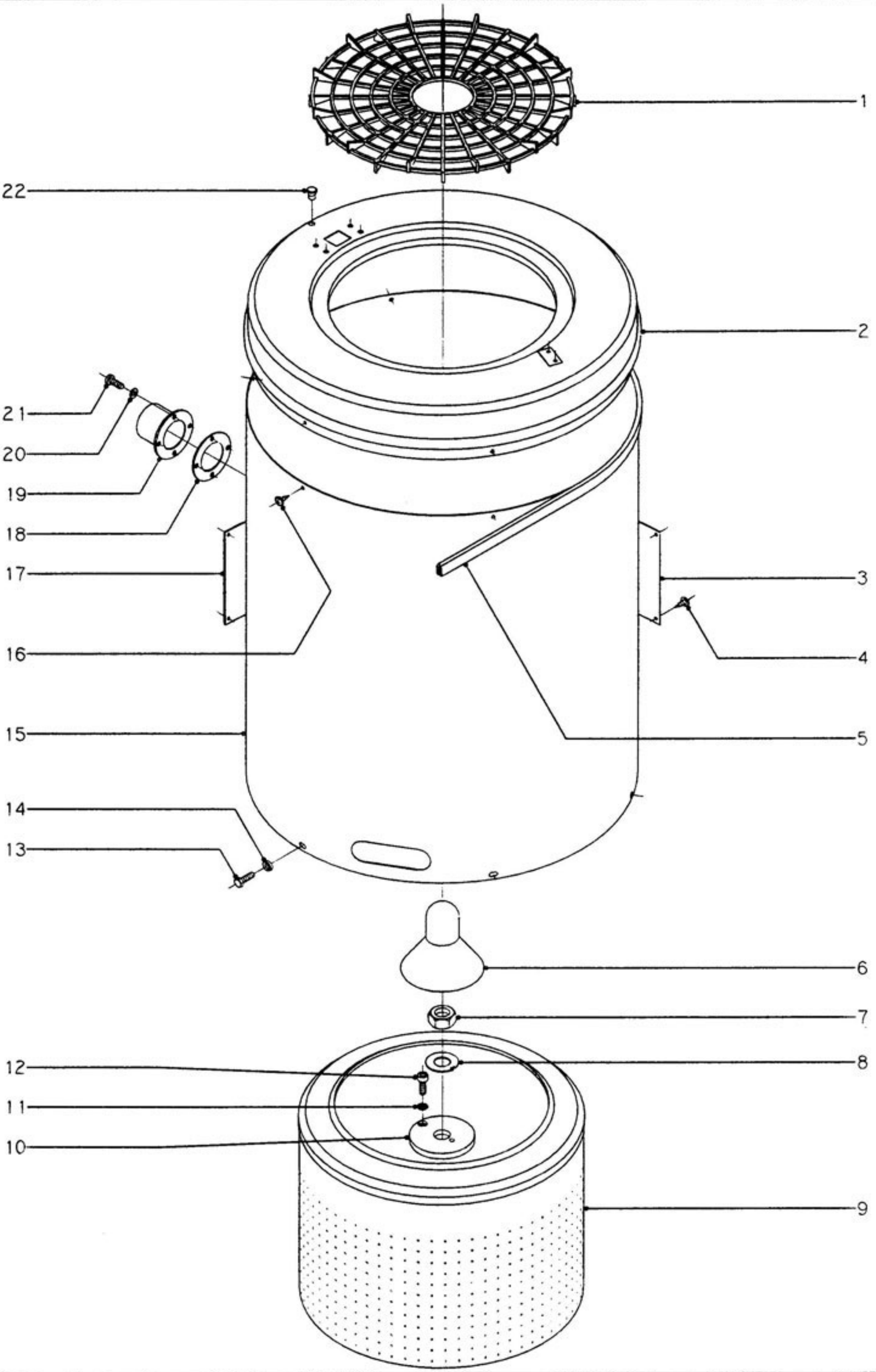

N plano	Firmo	Fecha	Aparato	Lamina	
B-525		X1-92	CENTRIFUGAS	2	Fagor Industrial S.Coop. FAGOR Oñate

APARATO: **Centrifugadoras**	**Modelos: CE-9 CE-15**
GRUPO: Mueble y tambor	**Plano Nº:** B-525 **Lámina:** 2

ITEM	REFERENCIA	DENOMINACION	CE-9	CE-15
1	N104910	Protector de ropa	1	1
2	N100310	Corona envolvente	1	-
2	N110307	Corona envolvente	-	1
3	N100303	Tapa ventanilla cambio de tensión	1	1
4	Q151401	Tornillo alomado	8	8
5	N100317	Guarnición bordes L=1785	1	-
5	N100317	Guarnición bordes L=2033	-	1
6	N104907	Caperuza	1	1
7	Q221900	Tuerca exagonal M.24x2	1	1
8	Q301312	Arandela de seguridad	1	1
9	N104900	Tambor completo	1	-
9	N114900	Tambor completo	-	1
10	N104905	Arandela base tambor	1	1
11	Q242050	Arandela abanico A.8	1	1
12	Q052053	Tornillo allen M.8x20	1	1
13	Q012042	Tornillo exagonal M.6x15	6	6
14	Q308002	Arandela dubo D=6	6	6
15	N100300	Envolvente completa	1	-
15	N110300	Envolvente completa	-	1
16	Q151401	Tornillo alomado	6	6
17	N100304	Tapa ventanilla cuadro eléctrico	1	1
18	N100306	Junta desagüe	1	1
19	N100305	Conducto desagüe	1	1
20	Q231320	Arandela plana A.4	4	4
21	Q031321	Tornillo cilíndrico M.4x10	4	4
22	N100329	Tapón tope brazo	1	1

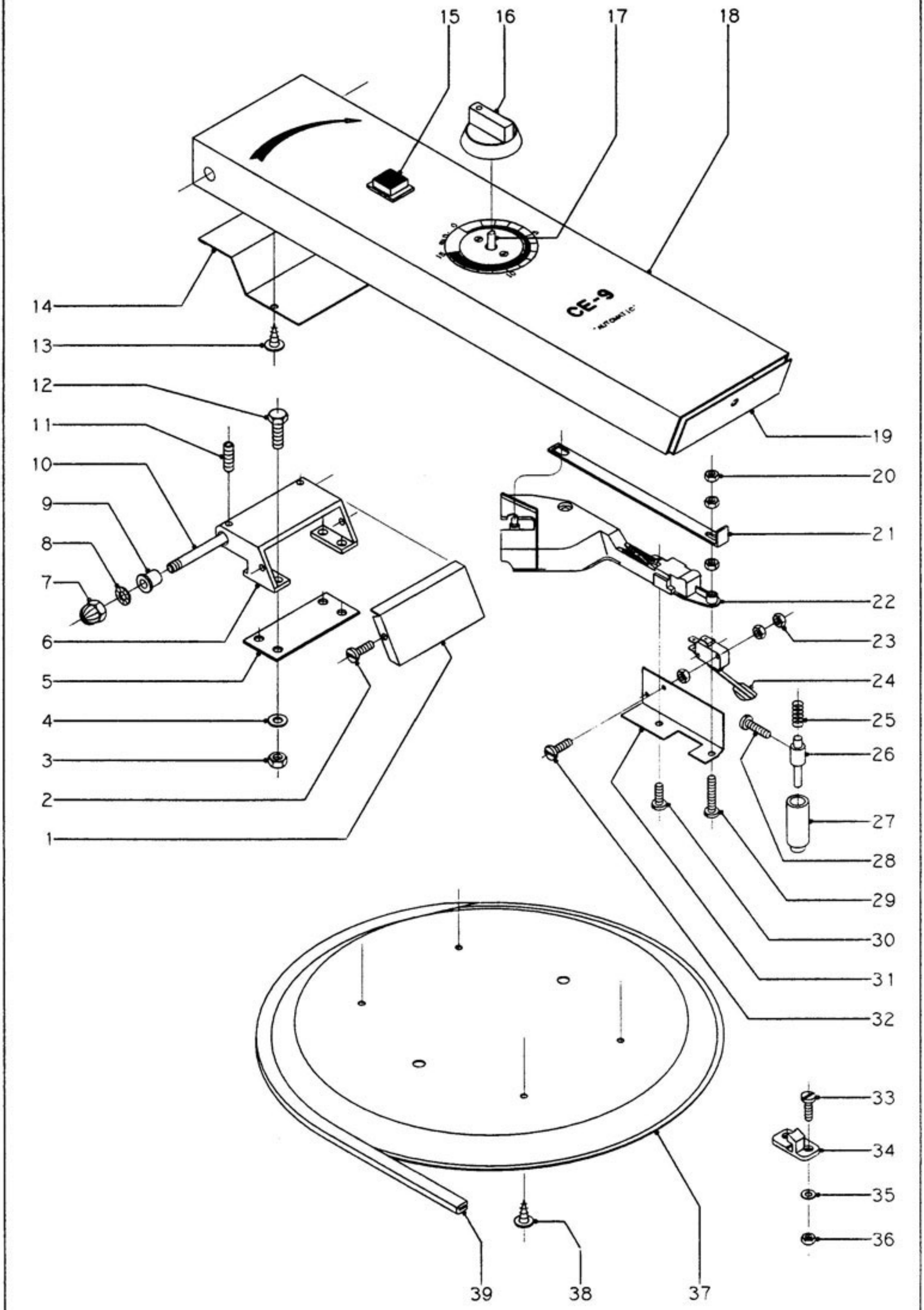

N plano	Firma	Fecha	Aparato	Lamina	
B-526		XI-92	CENTRIFUGAS	3	Fagor Industrial S.Coop. FAGOR Onate

APARATO: **Centrifugadoras**	Modelos: **CE-9** **CE-15**
GRUPO: Tapa	**Plano Nº:** B-526 **Lámina:** 3

ITEM	REFERENCIA	DENOMINACION	CE-9	CE-15
1	N100315	Cubierta bisagra	1	1
2	Q151403	Tornillo cilíndrico M.3x6	2	2
3	Q221308	Tuerca exagonal autoblocante M.5	4	4
4	Q242030	Arandela plana A.5	4	4
5	N100312	Base bisagra	1	1
6	N100311	Bisagra	1	1
7	Q211150	Tuerca sombrerete M.8	2	2
8	Q242050	Arandela abanico A.8	2	2
9	N100322	Cojinete autolubricado	4	4
10	N100316	Eje bisagra	1	1
11	Q131502	Varilla roscada M.5x6	2	2
12	Q011432	Tornillo exagonal M.5x15	4	4
13	Q151401	Tornillo alomado	6	6
14	N100324	Cubierta cableado	1	1
15	N103031	Pulsador luminoso apertura tapa	1	1
16	N103033	Mando minutero	1	1
17	N023102	Minutero	1	1
18	N100321	Brazo de tapa	1	-
18	N110309	Brazo de tapa	-	1
19	N100327	Chapa porta-cierre	1	1
20	Q161320	Tuerca exagonal M.4	3	3
21	N100328	Chapa apertura manual	1	1
22	N103028	Cierre electromagnético	1	1
23	Q161310	Tuerca exagonal M.3	6	6
24	N103039	Micro de seguridad completo	1	1
25	Z700603	Muelle compresión	1	1
26	N100326	Cilindro expulsor	1	1
27	N100325	Carcasa de muelle	1	1
28	Q031324	Tornillo cilíndrico M.4x25	1	1
29	Q031425	Tornillo cilíndrico M.4x30	1	1
30	Q031422	Tornillo cilíndrico M.4x15	1	1
31	N103029	Soporte micro de seguridad	1	1
32	Q033113	Tornillo cilíndrico M.3x20	2	2
33	Q031321	Tornillo cilíndrico M.4x10	2	2
34	N100318	Pestillo de cierre	1	1
35	Q233120	Arandela plana A.4	2	2
36	Q221305	Tuerca exagonal autoblocante M.4	2	2
37	N100319	Tapa	1	1
38	Q151401	Tornillo alomado	4	4
39	N100317	Guarnición bordes L=1125 mm.	1	1

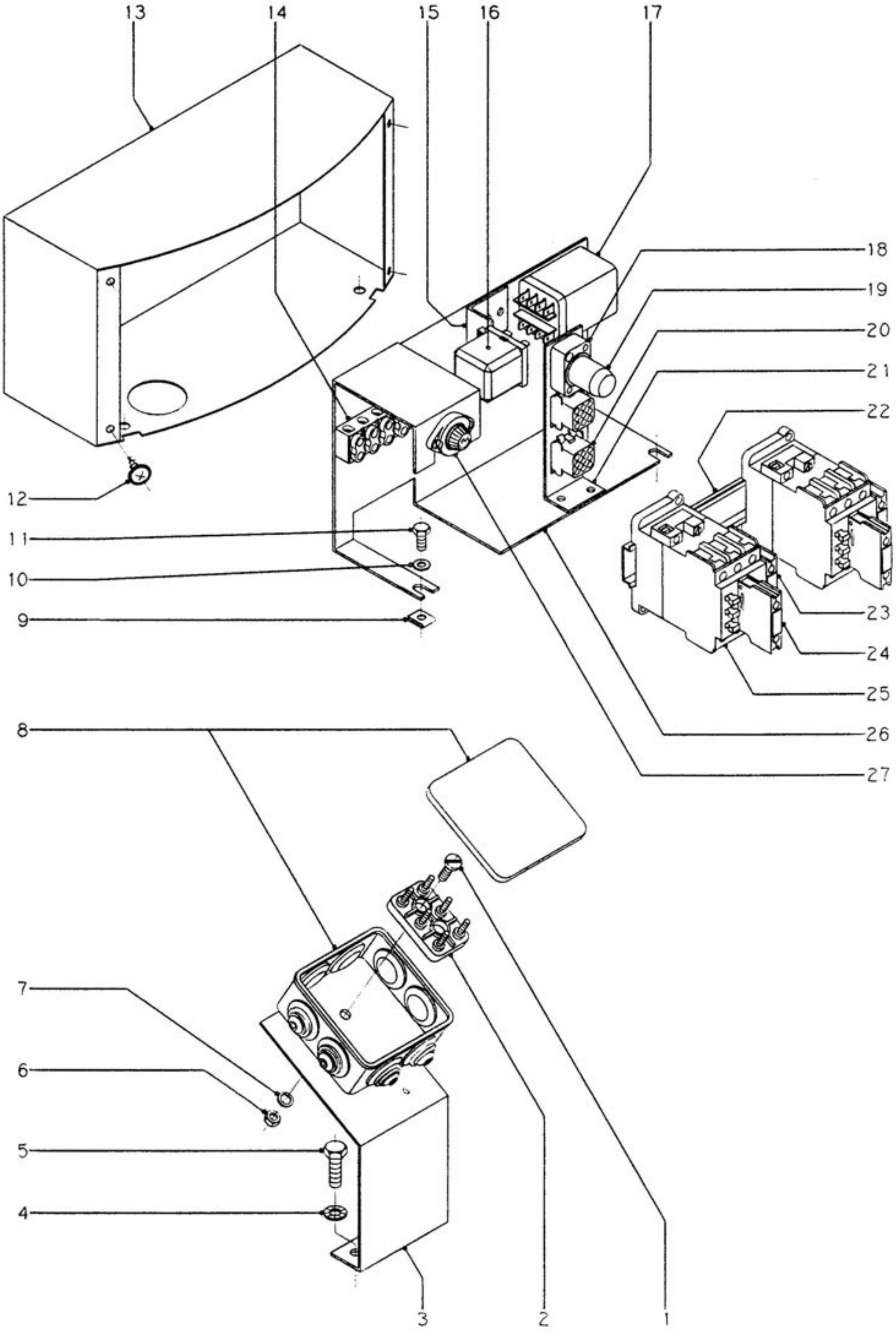

N plano	Firma	Fecha	Aparato	Lamina	
B-527		X1-92	CENTRIFUGAS	4	Fagor Industrial S.Coop. FAGOR Oñate

APARATO: **Centrifugadoras**	**Modelos: CE-9 CE-15**
GRUPO: Cuadro eléctrico y caja cambio de tensión	**Plano Nº: B-527** **Lámina: 4**

ITEM	REFERENCIA	DENOMINACION	CE-9	CE-15
1	Q021434	Tornillo redondo M.5x25	2	2
2	N103009	Regleta	1	1
3	N100102	Soporte caja cambio de tensión	1	1
4	Q242040	Arandela abanico A.6	2	2
5	Q012042	Tornillo exagonal M.6x15	2	2
6	Q161330	Tuerca exagonal M.5	2	2
7	Q261030	Arandela muelle A.5	2	2
8	N103007	Caja cambio de tensión	1	1
9	Q221009	Tuerca rápida M.5	2	2
10	Q301309	Arandela plana 16x6x1,2	2	2
11	Q011431	Tornillo exagonal M.5x10	2	2
12	Q151401	Tornillo alomado	4	4
13	N103012	Caja de cuadro eléctrico	1	-
13	N113005	Caja de cuadro eléctrico	-	1
14	U253004	Regleta (5 salidas)	1	1
15	N103044	Chapa porta-relé	1	1
16	P304012	Relé	1	1
17	N103016	Relé	1	1
18	N103052	Porta-cebador	1	1
19	N103051	Cebador	1	1
20	N103023	Conector hembra 9 vías	2	2
21	N103050	Chapa porta-conectores	1	1
22	Z106341	Guía L = 160	1	1
23	N103034	Contacto auxiliar (NA)	2	2
24	N103035	Contacto auxiliar (NC)	2	2
25	R343103	Contactor CI-16 (220 V.)	2	2
26	N103043	Chapa cuadro eléctrico	1	1
27	P304011	Cambio de tensión	1	1
	P184011	Cartucho fusible (4 A.)	1	1

APARATO: **Centrifugadoras**	Modelos: **CE-9** **CE-15**
GRUPO: **Varios**	Plano Nº: Lámina:

ITEM	REFERENCIA	DENOMINACION	CE-9	CE-15
	N106600	Plantilla anclaje (plano)	1	-
	N116600	Plantilla anclaje (plano)	-	1
	N106608	Plantilla anclaje (chapa)	3	-
	N116608	Plantilla anclaje (chapa)	-	3
		———		
	N106503	Placa matrícula	1	1
	N106609	Escudo FAGOR	1	1
	N106604	Folleto de instrucciones	1	1
	N109700	Embalaje completo	1	-
	N119700	Embalaje completo	-	1
	N103048	Esquema eléctrico	1	1