DESPIECES DEL SERVICIO TÉCNICO

REFRIGERACION - REFRIGERATION
FROID COMMERCIAL - KÜHLTECHNIK

Vitrinas refrigeradas - Refrigerated Display Counters
Vitrines réfrigerées - Kühlvitrinen

VC- VM- VTP-

JULIO, 1999

FAGOR

Fagor Industrial, S. Coop.

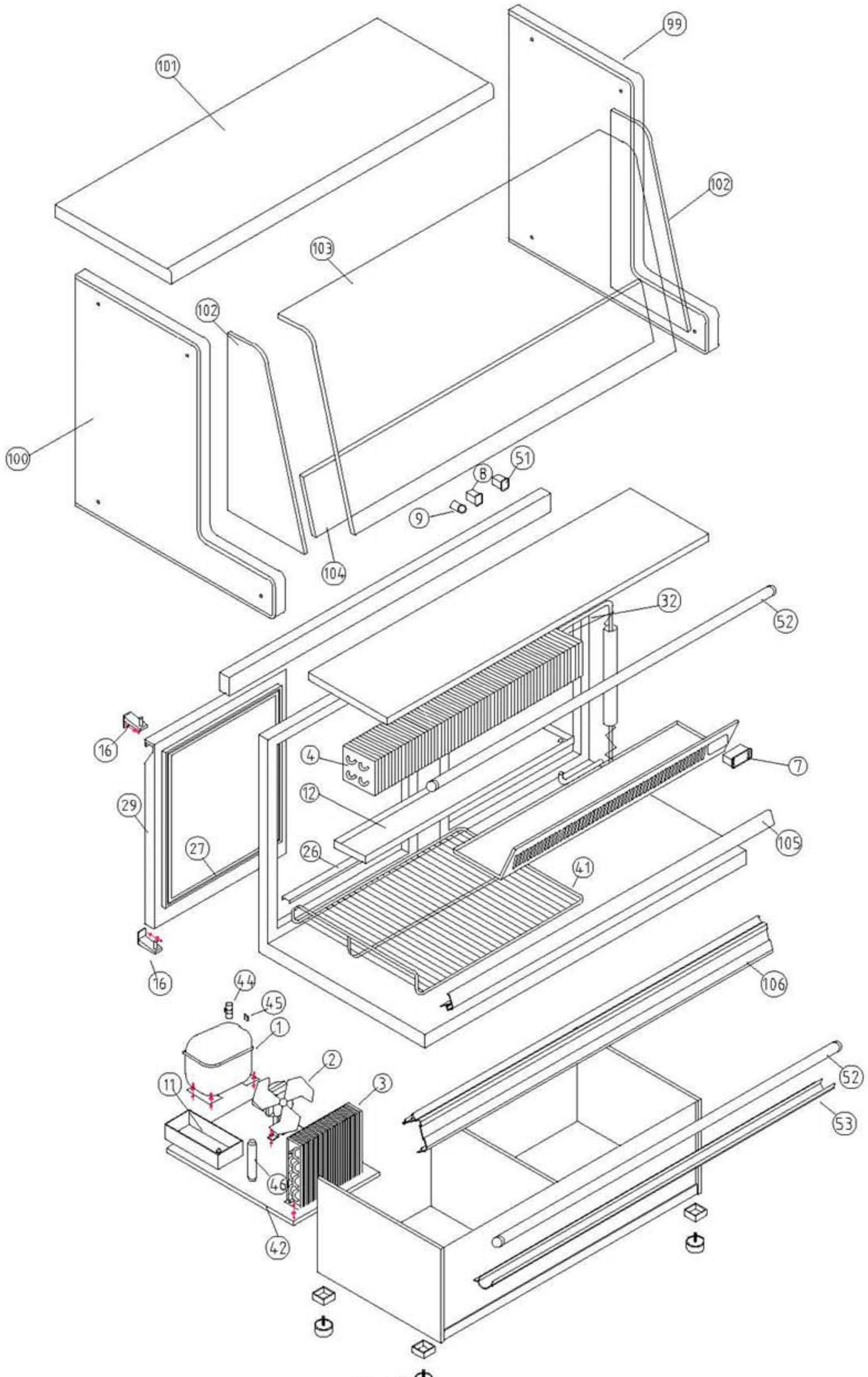

COMÚN A	VC - Vitrinas Centrales Cerradas Refrigeración

	Firma	Fecha			
Dibujado	M. Mellado	4-8-97	DESPIECE VITRINAS REFRIGERACION	Código DSP0121	FAGOR FAGOFRI S.A.
Proyectado					
Comprobado					

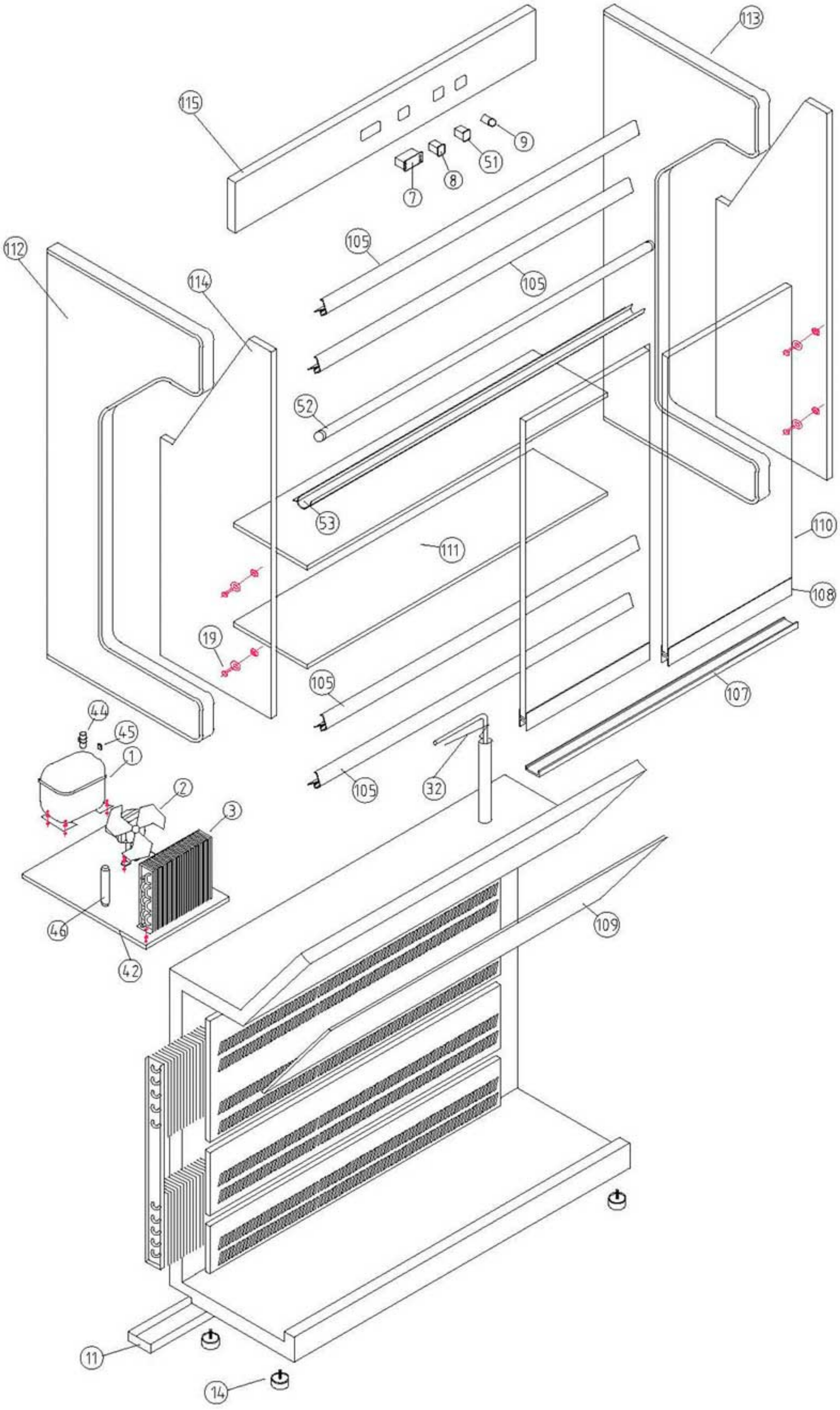

COMÚN A

VM - Vitrinas Murales Sobremostrador de Refrigeración

	Firma	Fecha
Dibujado	M. Mellado	4-8-97
Proyectado		
Comprobado		

DESPIECE VITRINAS REFRIGERACION

Código DSP0122

FAGOR

FAGOFRI S.A.

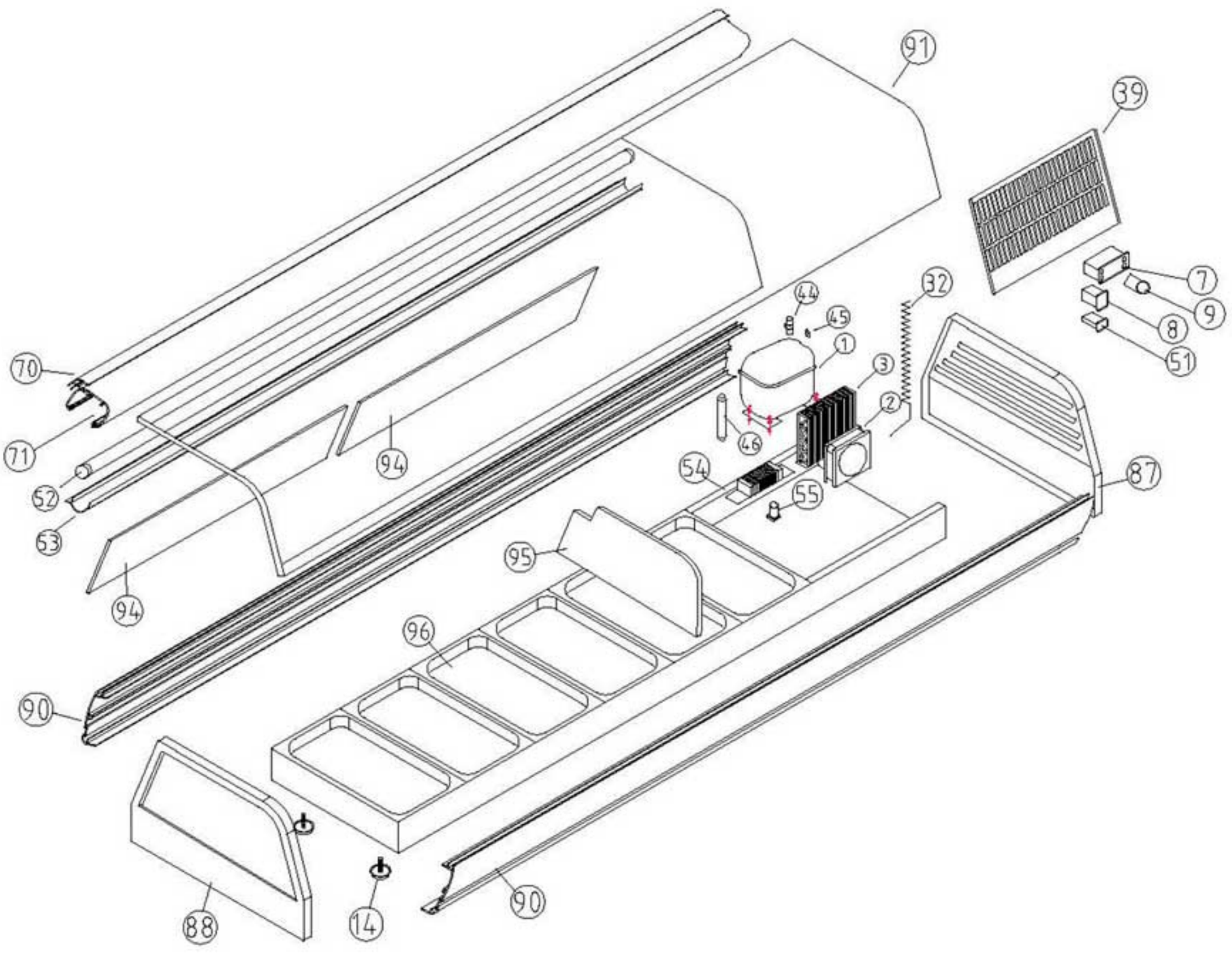

COMUN A

VTP / C - Bandejas Frías Expositoras para tapas con motor incorporado y cristal Curvo

	Firma	Fecha
Dibujado	M. Mellado	4-8-97
Proyectado		
Comprobado		

DESPIECE BANDEJAS FRIAS

Código DSP0111

FAGOR

FAGOFRI S.A.

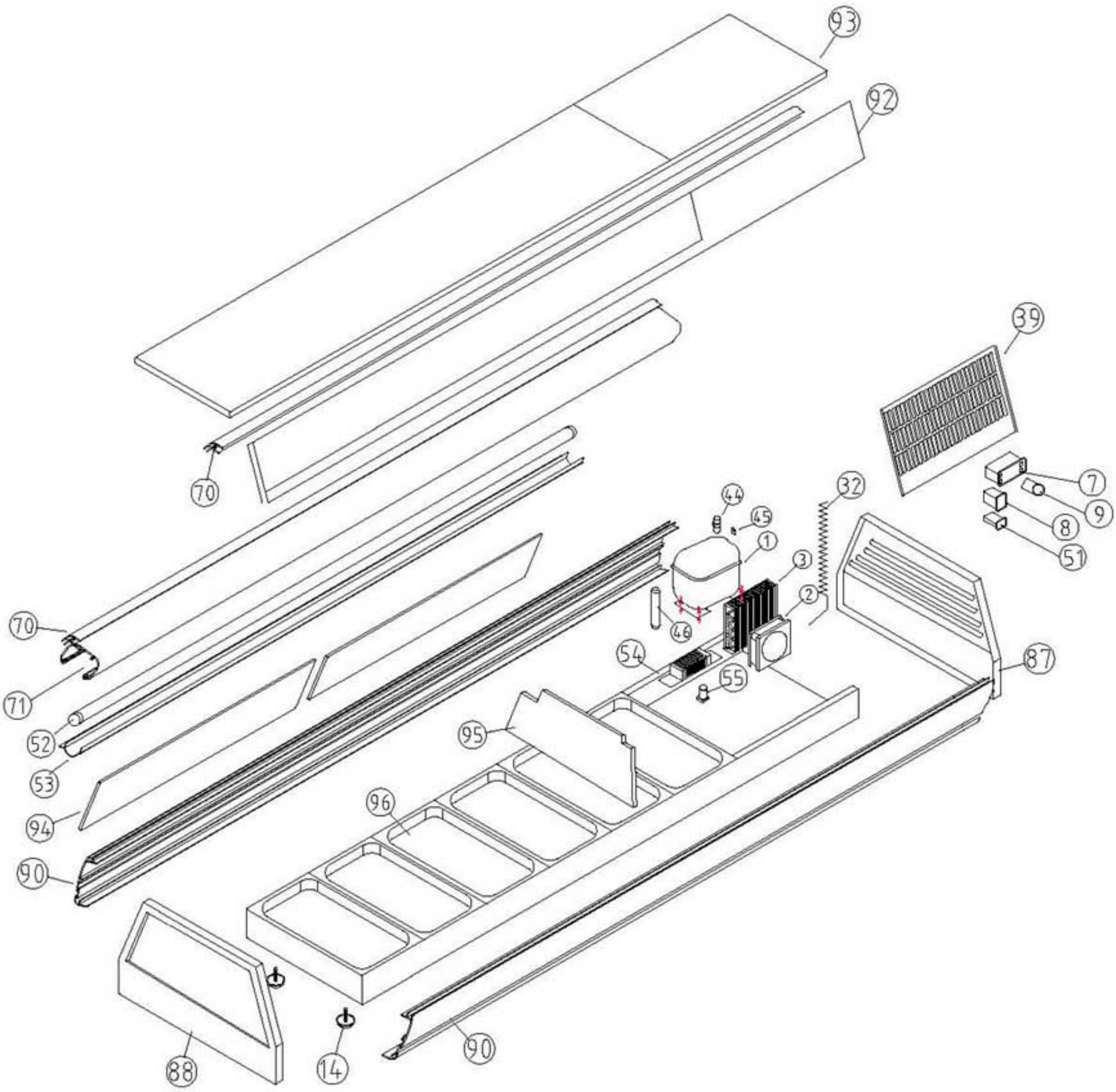

COMUN A

VTP / P - Bandejas Frías Expositoras para tapas con motor incorporado y cristal Plano

	Firma	Fecha
Dibujado	M. Mellado	4-8-97
Proyectado		
Comprobado		

DESPIECE BANDEJAS FRIAS

Código DSP0112

FAGOR

FAGOFRI S.A.

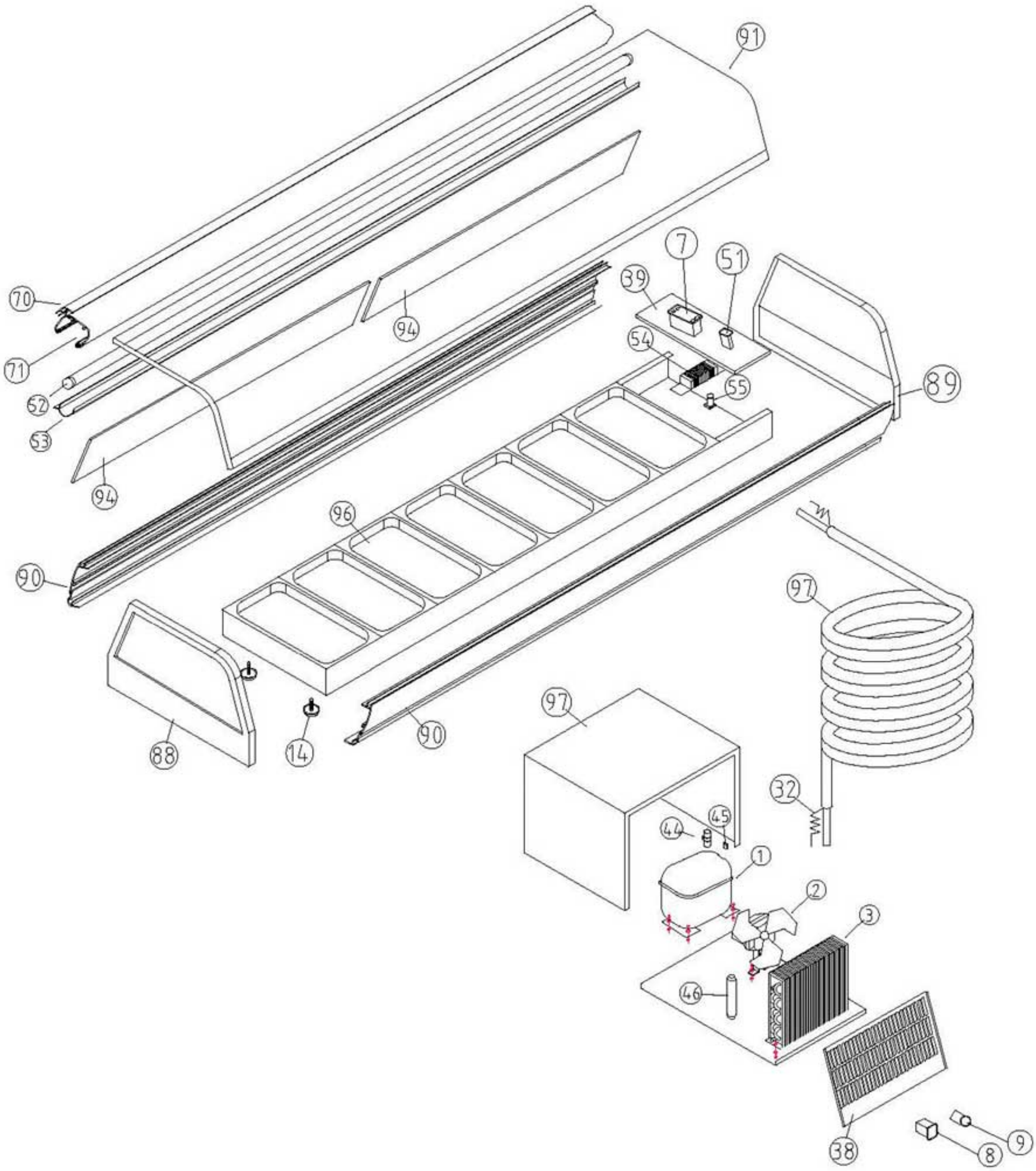

COMUN A

VTP / C - Bandejas Frías Expositoras para tapas con motor Remoto y cristal Curvo

	Firma	Fecha
Dibujado	M. Mellado	4-8-97
Proyectado		
Comprobado		

DESPIECE BANDEJAS FRIAS

Código DSP0113

FAGOR

FAGOFRI S.A.

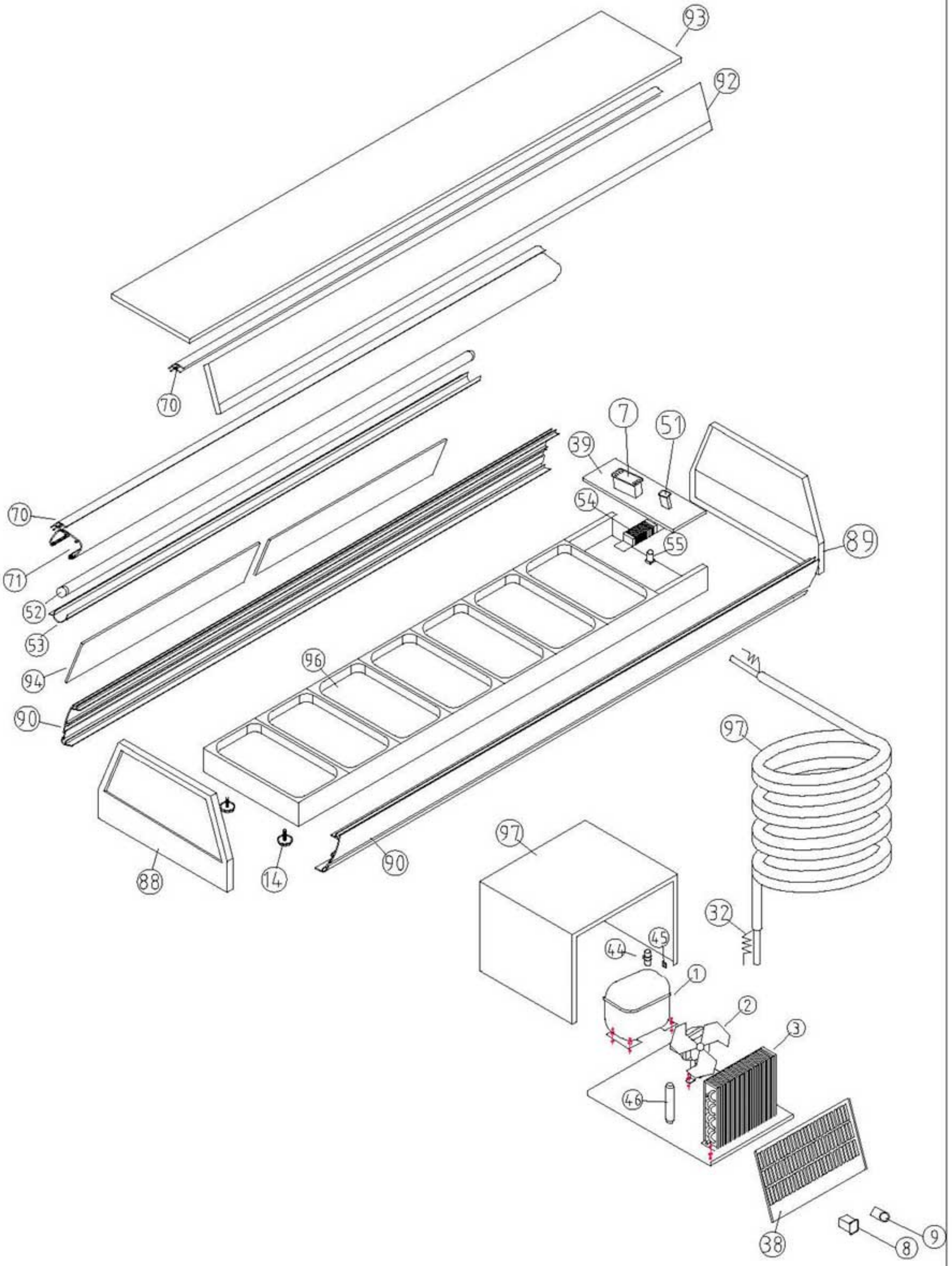

COMUN A

VTP / P - Bandejas Frías Expositoras para tapas con motor Remoto y cristal Plano

	Firma	Fecha
Dibujado	M. Mellado	4-8-97
Proyectado		
Comprobado		

DESPIECE BANDEJAS FRIAS

Código DSP0114

FAGOR

FAGOFRI S.A.

VITRINAS MURALES Y CENTRALES Y BANDEJAS EXPOSITORAS

ITEM	CODIGO	DENOMINACION	MATERIAL	VM-100-I	VM-100-M	VM-135-I	VM-135-M	VC-14-I	VC-14-M	VC-20-I	VC-20-M	VTP-139-P	VTP-139-C	VTP-175-P	VTP-175-C	VTP-139-R/P	VTP-139-R/C	VTP-175-R/P	VTP-175-R/C
1	6001700004	Compresor DANFOSS	FR-8,5-G	1	1														
1	6001700007	Compresor DANFOSS	SC-12-G			1	1	1	1	1	1								
1	6001700011	Compresor DANFOSS	TL-4-G									1	1	1	1	1	1	1	1
2	6001506002	Ventilador unidad condensadora	10 w					1	1	1	1								
2	6001506003	Ventilador unidad condensadora	120x120x40									1	1	1	1				
2	6001506004	Ventilador unidad condensadora	5 w	1	1	1	1									1	1	1	1
3	6001911004	Condensador	4x2													1	1	1	1
3	6001911008	Condensador	8x2	1	1														
3	60002001	Condensador	8x2					1	1	1	1								
3	6001911006	Condensador	8x3			1	1												
3	6001911003	Condensador	9x3					1	1	1	1								
3	6001911001	Condensador	6x2 con bafle									1	1	1	1				
4	6001901010	Evaporador FAGM0011	M4 10T 1R 720A 13S	1	1														
4	6001901009	Evaporador FAGM0021	M8 5T 2R 1100A 13S					1	1										
4	6001901008	Evaporador FAGM0031	M8-5T 2R 1600A 13S							2	2								
4	6001901011	Evaporador FAGM0041	M4 10T 1R 1020A 13S			1	1												
4	6000606004	Serpentín evaporador	1000x6									1	1						
4	6000606007	Serpentín evaporador	1150x6													1	1		
4	6000606005	Serpentín evaporador	1350x6											1	1				
4	6000606008	Serpentín evaporador	1520x6															1	1
7	6001507002	Control digital	ELIWELL EWPC 961	1	1	1	1	1	1	1	1	1	1	1	1	1	1	1	1
8	6001507003	Interruptor general on / off	bipolar ámbar	1	1	1	1	1	1	1	1	1	1	1	1	1	1	1	1
9	6001507005	Piloto funcionamiento compresor	piloto ámbar	1	1	1	1	1	1	1	1	1	1	1	1	1	1	1	1
11	6000202204	Bandeja evaporación automática						1	1	1	1								
12	6009992008	Bandeja goteo evaporador						1	1										
12	6009992009	Bandeja goteo evaporador								1	1								
13	600990211	Desagüe bandeja evaporador	codo 90°	1	1	1	1	1	1	1	1								
14	6000300021	Patas y cantoneras regulables	30x30					4	4	4	4								
14	6000300010	Reguladores altura	M10x40	4	4	4	4					4	4	4	4	4	4	4	4
16	6000202202	Bisagra superior derecha	Muebles Bajos					2	2	3	3								
19	6000300009	Apoyo cromado para estante de cristal		4	4	4	4												
19	6000202201	Soporte estante parrilla interior						8	8	12	12								
26	6000202304	Perfil tapa embellecedora marqueado	estruccionado 458x36					4	4	6	6								
26	6000202303	Perfil tapa embellecedora marqueado	estruccionado 508x36					4	4	6	6								
27	6001401110	Burlete puerta	561x518 UR-260-M					2	2	3	3								
29	6009990006	Puerta vitrina cerrada	548x590					2	2	3	3								
32	6009991511	Tubo capilar	0,7x1350									1	1	1	1				
32	6009991502	Tubo capilar	0,8x2750													1	1	1	1
32	6009991503	Tubo capilar	1,0x2500	1	1														
32	6009991504	Tubo capilar	1,0x3300					1	1										
32	6009991506	Tubo capilar	1,25x2000			1	1												
32	6009991507	Tubo capilar	1,25x2100							1	1								
39	6009990020	Cuadro de mandos bandeja fria	Motor incorporado									1	1	1	1				
41	6001801011	Estante parrilla inferior central	600x527							1	1								
41	6001801009	Estante parrilla inferior lateral	637x527					2	2	2	2								
41	6001801012	Estante parrilla superior central	600x487							1	1								
41	6001801010	Estante parrilla superior lateral	637x487					2	2	2	2								
42	6009991302	Bancada motor	galvanizada 360x450					1	1	1	1								

VITRINAS MURALES Y CENTRALES Y BANDEJAS EXPOSITORAS

ITEM	CODIGO	DENOMINACION	MATERIAL	VM-100-I	VM-100-M	VM-135-I	VM-135-M	VC-14-I	VC-14-M	VC-20-I	VC-20-M	VTP-139-P	VTP-139-C	VTP-175-P	VTP-175-C	VTP-139-R/P	VTP-139-R/C	VTP-175-R/P	VTP-175-R/C
44	6002000033	Relé de arranque compresor TL4G	Danfoss 117U6004									1	1	1	1	1	1	1	1
44	6002000031	Relé de arranque compresor FR8,5G	Danfoss 117U6015	1	1														
44	600990224	Relé de arranque compresor SC12G	Danfoss 117U6003			1	1	1	1	1	1								
45	6009990079	Condensador de arranque compresor	Danfoss117u5014									1	1	1	1	1	1	1	1
45	6009990080	Condensador de arranque compresor	Danfoss117u5015	1	1	1	1	1	1	1	1								
46	6000601004	Filtro secador	20 gr. 1/4 x 1/4									1	1	1	1	1	1	1	1
46	6000601003	Filtro secador	40 gr. 1/4 x 1/4	1	1	1	1	1	1	1	1								
51	6001507004	Interruptor Iluminación	Ambar Monopolar	1	1	1	1	1	1	1	1	1	1	1	1	1	1	1	1
52	6001509002	Tubo fluorescente	18 w	1	1														
52	6001509004	Tubo fluorescente	23 w					2	2			1	1						
52	6001509003	Tubo fluorescente	36 w			1	1							1	1	1	1		
52	6001509005	Tubo fluorescente	58 w							2	2							1	1
53	6000202504	Perfil policarbonato proteccion fluorescente	1230 mm.			1	1												
53	6000202501	Perfil policarbonato proteccion fluorescente	1260 mm.					1	1										
53	6000202502	Perfil policarbonato proteccion fluorescente	1860 mm.							1	1								
53	6000202503	Perfil policarbonato proteccion fluorescente	880 mm.	1	1														
53	6000201007	Protección tubo fluorescente												1	1	1	1		
54	6001507013	Reactancia	20 w	1	1			2	2			1	1						
54	6001507014	Reactancia	40 w			1	1							1	1	1	1		
54	6001507015	Reactancia	65 w							2	2							1	1
55	6001507016	Cebador	80 w	1	1	1	1	2	2	2	2	1	1	1	1	1	1	1	1
70	6002300014	Perfil unión cristales	Aluminio plata 1367									2	1			2	1		
70	6002300016	Perfil unión cristales	Aluminio plata 1719											2	1			2	1
71	6002300010	Perfil pantalla iluminación	Aluminio plata 1367									1	1			1	1		
71	6002300011	Perfil pantalla iluminación	Aluminio plata 1719											1	1			1	1
87	6000202225	Costado lado grupo bandeja fría	cristal curvo										1		1				
87	6000202224	Costado lado grupo bandeja fría	cristal plano									1		1					
88	6000202227	Costado lado izquierdo bandeja fría	cristal curvo										1		1		1		1
88	6000202226	Costado lado izquierdo bandeja fría	cristal plano									1		1		1		1	
89	6000202229	Costado lado derecho bandeja fría	cristal curvo														1		1
89	6000202228	Costado lado derecho bandeja fría	cristal plano													1		1	
90	6002300018	Perfil decorativo bandeja fría	Aluminio plata 1367									2	2			2	2		
90	6002300017	Perfil decorativo bandeja fría	Aluminio plata 1719											2	2			2	2
91	6002101001	Cristal curvo bandeja motor incorporado	1364										1						
91	6002101002	Cristal curvo bandeja motor incorporado	1716												1				
91	6002101003	Cristal curvo bandeja motor remoto	1364														1		
91	6002101004	Cristal curvo bandeja motor remoto	1716																1
92	6002101009	Cristal frontal bandeja fría	luna 1364x165x5									1				1			
92	6002101011	Cristal frontal bandeja fría	luna 1716x165x5											1				1	
93	6002101010	Cristal tapa bandeja fría	luna 1364x265x5									1				1			
93	6002101012	Cristal tapa bandeja fría	luna 1716x265x5											1				1	
94	6002101005	Puerta bandeja fría con uñero	luna 550x163x5									2	2						
94	6002101006	Puerta bandeja fría con uñero	luna 695x163x5													2	2		
94	6002101007	Puerta bandeja fría con uñero	luna 725x163x5											2	2				
94	6002101008	Puerta bandeja fría con uñero	luna 870x163x5															2	2
95	6002801102	Separador bandeja incorporado curvo	metacrilato 5 mm									1		1					
95	6002801101	Separador bandeja incorporado plano	metacrilato 5 mm										1		1				
96	6002004008	Cubetas bandeja fría	Gastronorma 1/3x40									6	8	6	8	7	9	7	9

VITRINAS MURALES Y CENTRALES Y BANDEJAS EXPOSITORAS

ITEM	CODIGO	DENOMINACION	MATERIAL	VM-100-I	VM-100-M	VM-135-I	VM-135-M	VC-14-I	VC-14-M	VC-20-I	VC-20-M	VTP-139-P	VTP-139-C	VTP-175-P	VTP-175-C	VTP-139-R/P	VTP-139-R/C	VTP-175-R/P	VTP-175-R/C
97	6009990060	Carcasa motor remoto														1	1	1	1
98	6009990061	Conexión motor bandeja fría remota														1	1	1	1
99	6009990055	Costado derecho vitrina cerrada inox						1		1									
99	6000403003	Costado derecho vitrina cerrada madera							1		1								
100	6009990056	Costado izquierdo vitrina cerrada inox						1		1									
100	6000403004	Costado izquierdo vitrina cerrada madera							1		1								
101	6009991043	Encimera vitrina cerrada inox.	1300x495					1											
101	6009990044	Encimera vitrina cerrada inox.	1300x495							1									
101	6000403001	Encimera vitrina cerrada madera	1300x495								1								
101	6000403002	Encimera vitrina cerrada madera	1900x495						1										
102	6002103002	Costado luna pulida Vitrina Cerrada	307x650x8					2	2	2	2								
103	6002103001	Cristal curvo vitrina cerrada	1280 mm					1	1										
103	6002103005	Cristal curvo vitrina cerrada	939 mm							2	2								
104	6002103003	Tabica anticondensación	luna 640x350x6					2	2										
104	6002103004	Tabica anticondensación	luna 940x350x6							2	2								
105	600990236	Perfil apoyo cristales aluminio oro	ref. 65955 a 1266						3										
105	600990237	Perfil apoyo cristales aluminio oro	ref. 65955 a 1866								3								
105	600990238	Perfil apoyo cristales aluminio plata	ref. 65955 a 1266					3											
105	600990239	Perfil apoyo cristales aluminio plata	ref. 65955 a 1866							3									
106	6002300006	Perfil decorativo aluminio oro	ref. VS a 1300						1										
106	6002300007	Perfil decorativo aluminio oro	ref. VS a 1900								1								
106	6002300006	Perfil decorativo aluminio plata	ref. VS a 1300					1											
106	6002300007	Perfil decorativo aluminio plata	ref. VS a 1900							1									
107	600990240	Perfil corredera inferior	a 904	1	1														
107	600990241	Perfil corredera superior	a 1254			1	1												
108	600990242	Perfil casaca corredera	a 455	2	2														
108	600990243	Perfil casaca corredera	a 630			2	2												
109	6002104020	Espejo expositor mural	1248x455x5			1	1												
109	6002104019	Espejo expositor mural	898x455x5	1	1														
110	6002104015	Puerta de cristal con uñero	453x802x6	2	2														
110	6002104016	Puerta de cristal con uñero	628x802x6			2	2												
111	6002104011	Estantes de cristal	1226x300x8			2	2												
111	6002104010	Estantes de cristal	876x300x8	2	2														
112	6009990057	Costado Inox. derecho expositor mural		1		1													
112	6000402005	Costado madera derecho expositor mural			1		1												
113	6009990058	Costado Inox. izquierdo expositor mural		1		1													
113	6000402006	Costado madera izquierdo expositor mural			1		1												
114	6002104003	Costado luna pulida Vitrina Mural	434x837x8	2	2	2	2												
115	6009990042	Cuadro de mandos inox. expositor mural		1		1													
115	6000402002	Cuadro de mandos madera expositor mural	1253 mm				1												
115	6000402001	Cuadro de mandos madera expositor mural	903 mm		1														
116	6000402004	Frente inferior madera expositor mural	1253 mm				1												
116	6000402003	Frente inferior madera expositor mural	903 mm		1														