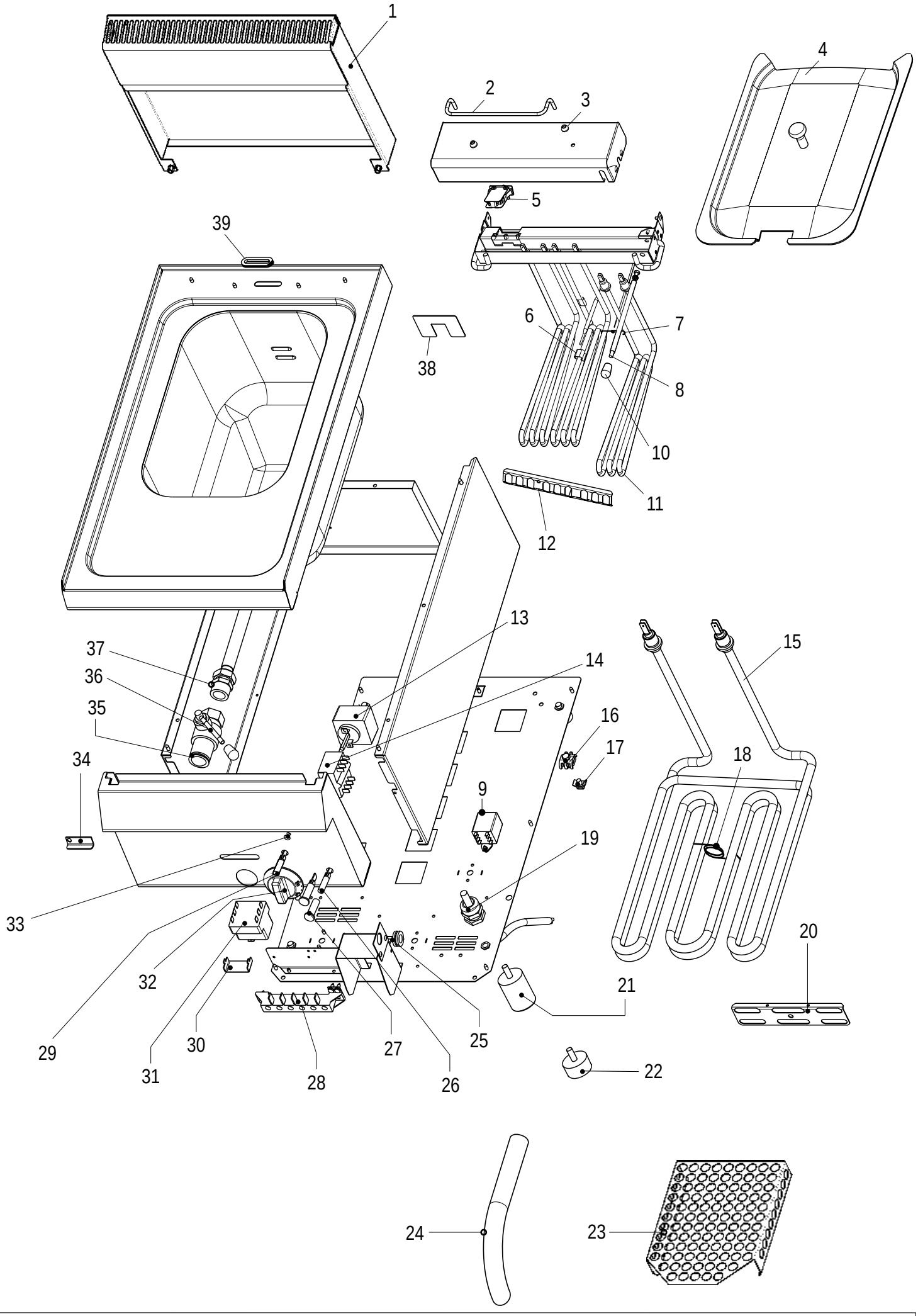
1
2
3
4
5
6
7
8
10
11
12
13
14
15
16
17
18
19
20
21
22
23
24
25
26
27
28
29
30
31
32
33
34
35
36
37
38
39

CODICI RICAMBIO PER FINITO / SPARE PARTS FOR THE FINISHED PRODUCT

Aggiornato al/Updated to 27/11/17

Artic./Item	Descrizione/Description	Modello/Model
116034	**FRIGGITRICE ELETTRICA 8LT** **8LT ELECTRIC FRYER**	**FR35E/6/0**

Cons./Recom.	Pos./Posit.	Ricambio/Replacement			Prezzo/Price List
	02	RC00330000	SUPPORTO CESTELLO FRIGGITRICE	SUPPORT FOR BASKET FR	20,35
	03	RC00331000	GHIERA CESTELLO	BASKET RING NUT	4,64
	04	RC00459000	COPERCHIO	LID	24,61
*	05	RC00283000	INTERRUTTORE DI SICUREZZA	SAFETY SWITCH	32,22
*	06	RC00091000	FERMO BULBO	BULB CATCH	3,87
	07	RC00333000	MOLLA BULBO	BULB SPRING	4,64
	08	RC00328000	LEVA SOLLEVAMENTO RESIST.	HEATING ELEMENT LIFTING LEVER	14,67
*	09	RC00774000	RELE'	RELAY	45,34
	10	RC00329000	MANOPOLA SCARICO	KNOB	5,41
*	11	RC00282000	RESISTENZA FRIGGITRICE EL.	HEATING ELEMENT	43,14
	12	RC00334000	STAFFA RESISTENZE	HEATING ELEMENT BRACKET	16,78
*	13	RC00281000	TERMOSTATO DI LAVORO	WORKING THERMOSTAT	64,88
*	14	RC00070000	COMMUTATORE TRIFASE	SWITCH	20,52
	16	RC00304000	MORSETTO EQUIPOTENZIALE COMPLETO	EQUIPOTENTIAL CONNECTING BLOCK	6,62
	17	RC00303000	REGGIFASCETTA	CLAMP SUPPORT	3,97
	19	RC00241000	PRESSACAVO PG16 CON DADO	CABLE GLAND AND NUT	7,18
	21	RC00518000	PIEDINO H=50 MM	FOOT	5,74
	23	RC01002000	FALSOFONDO FRE	FALSE-BOTTOM FRE	36,74
	24	RC00079000	TUBO DI SCARICO	DRAIN PIPE	20,97
	25	RC00297000	PASSACAVO	FAIRLEAD	3,97
*	26	RC00052000	LAMPADA SEGN.NEON FASTON ARANCIO 230V	SIGNAL LAMP	5,19
*	27	RC01783000	PORTALAMPADA TRASPARENTE D10	TRANSPARENT LAMP HOLDER D10	5,30
	28	RC00194000	MORSETTIERA FV 122 B	CONNECTING BLOCK	9,16

L'azienda si riserva il diritto di apportare ulteriori aggiornamenti senza preavviso. / The data may be updated without prior warning

Artic./Item	Descrizione/Description	Modello/Model
116034	**FRIGGITRICE ELETTRICA 8LT** **8LT ELECTRIC FRYER**	**FR35E/6/0**

Cons./Recom.	Pos./Posit.	Ricambio/Replacement			Prezzo/Price List
*	29	RC01782000	LAMPADA SEGN.NEON FASTON VERDE 230V	GREEN NEON LAMP 230V	6,09
	30	RC00310000	PROTEZIONE LIMITATORE	LIMIT SWITCH PROTECTION	7,83
*	31	RC00063000	TERMOSTATO DI SICUREZZA	SAFETY THERMOSTAT	74,03
	32	RC01786000	MANOPOLA FRIGGITRICE ELETTRICA NERA	FRE ELECTRIC KNOB	9,76
	32	RC02030000	MANOPOLA FRE GRIGIA	GREY KNOB	9,05
	34	RC00335000	SICURA SCARICO	DRAIN SAFETY CATCH	8,28
	35	RC00080000	RUBINETTO SCARICO	DRAIN COCK FR	54,17
*	36	RC00336000	LEVA SCARICO	DRAIN LEVER	5,63
	37	RC00337000	RACCORDO DIAMETRO 18	CONNECTION DIAMETER 18	31,89
	39	RC00322000	PASSACAVO OVALE	OVAL FAIRLEAD	4,86

L'azienda si riserva il diritto di apportare ulteriori aggiornamenti senza preavviso. / The data may be updated without prior warning