КПЭМ-100-ОР.19160.001РС
Котлы пищеварочные с ручным опрокидыванием (100л)

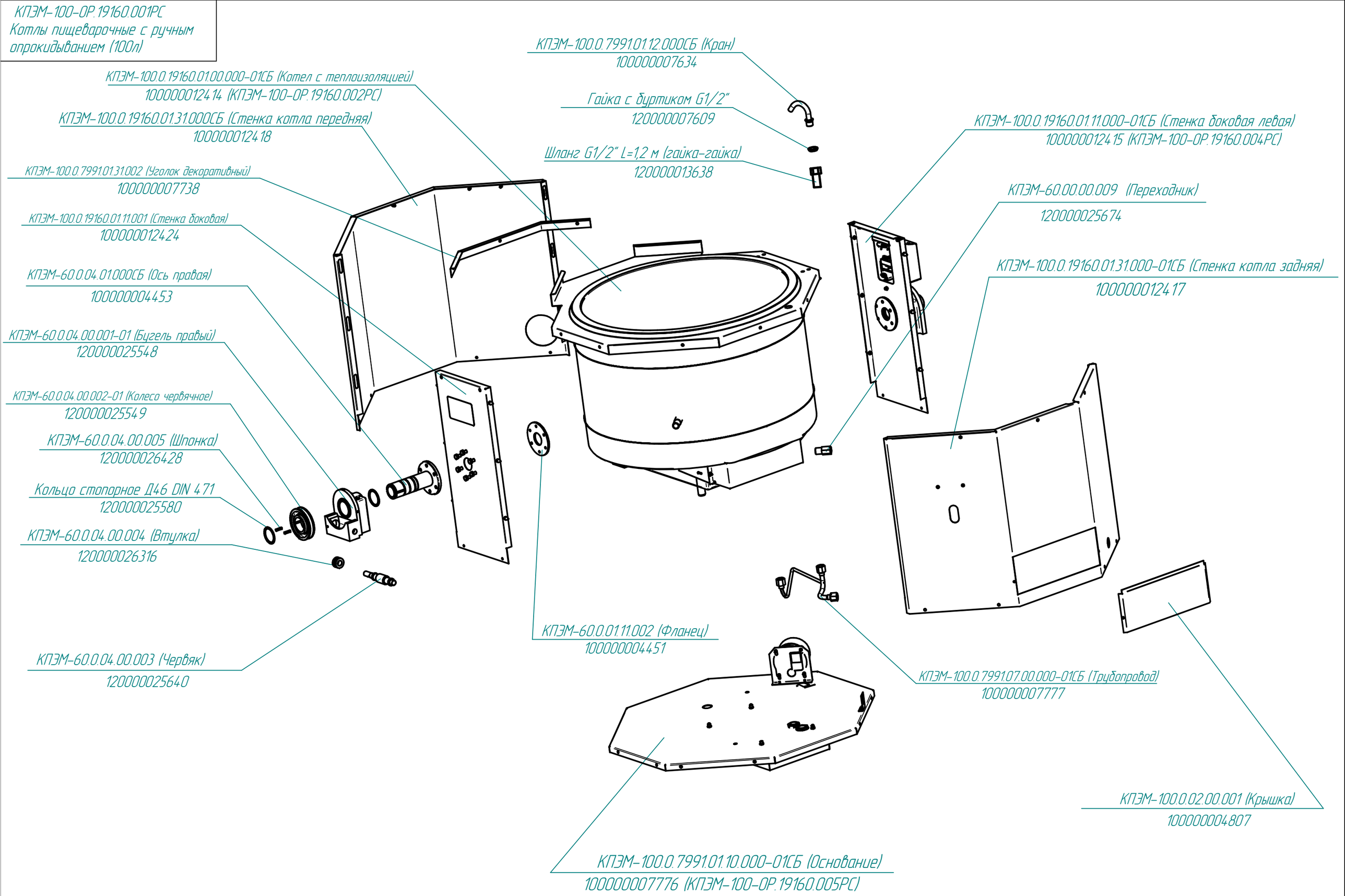

Редакция от 18.01.2016

КПЭМ-100-ОР.19160.000РС
Котлы пищеварочные с ручным опрокидыванием (100л)

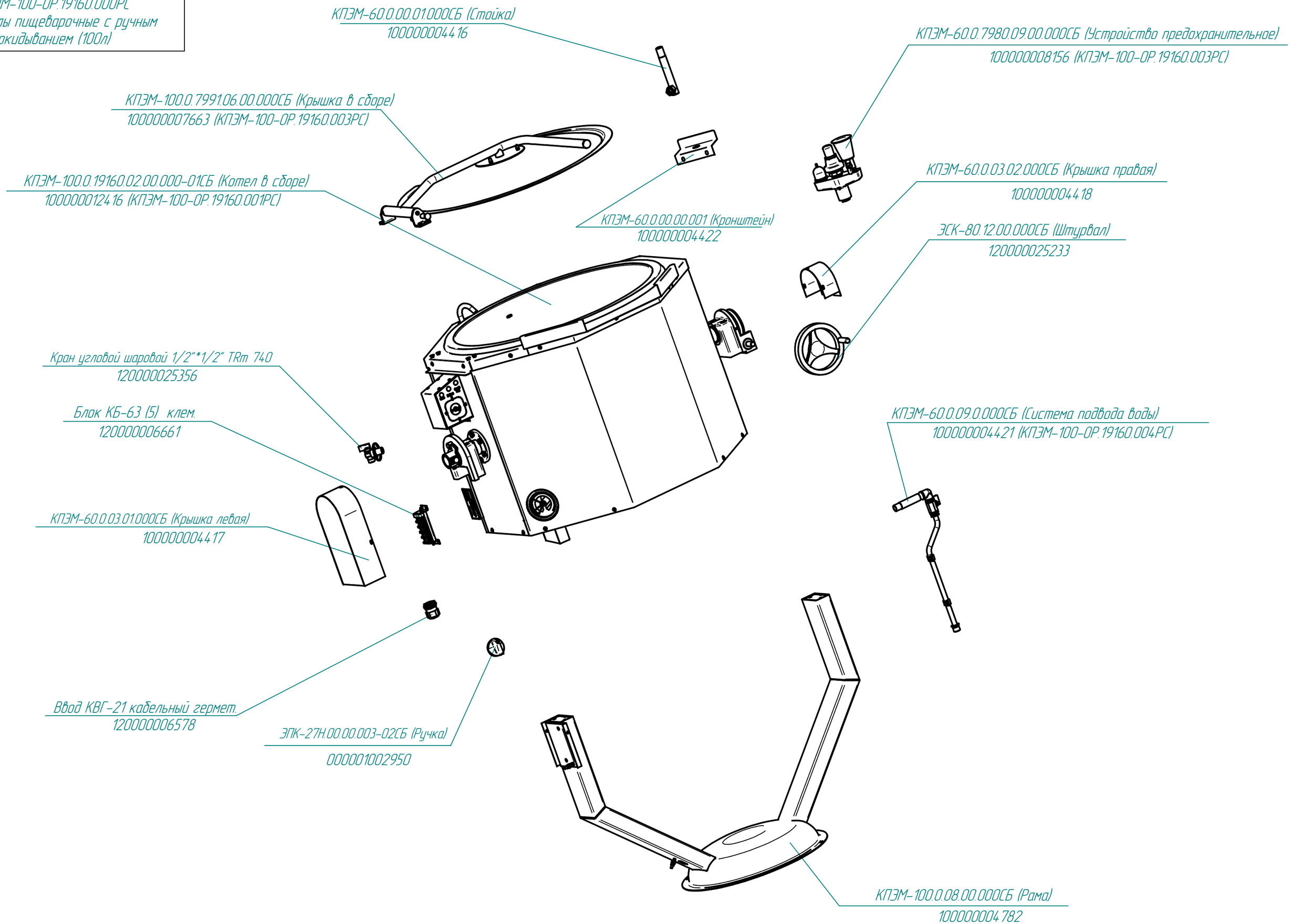

Редакция от 18.01.2016

КПЭМ-100-ОР.19160.002РС
Котлы пищеварочные с ручным опрокидыванием (100л)

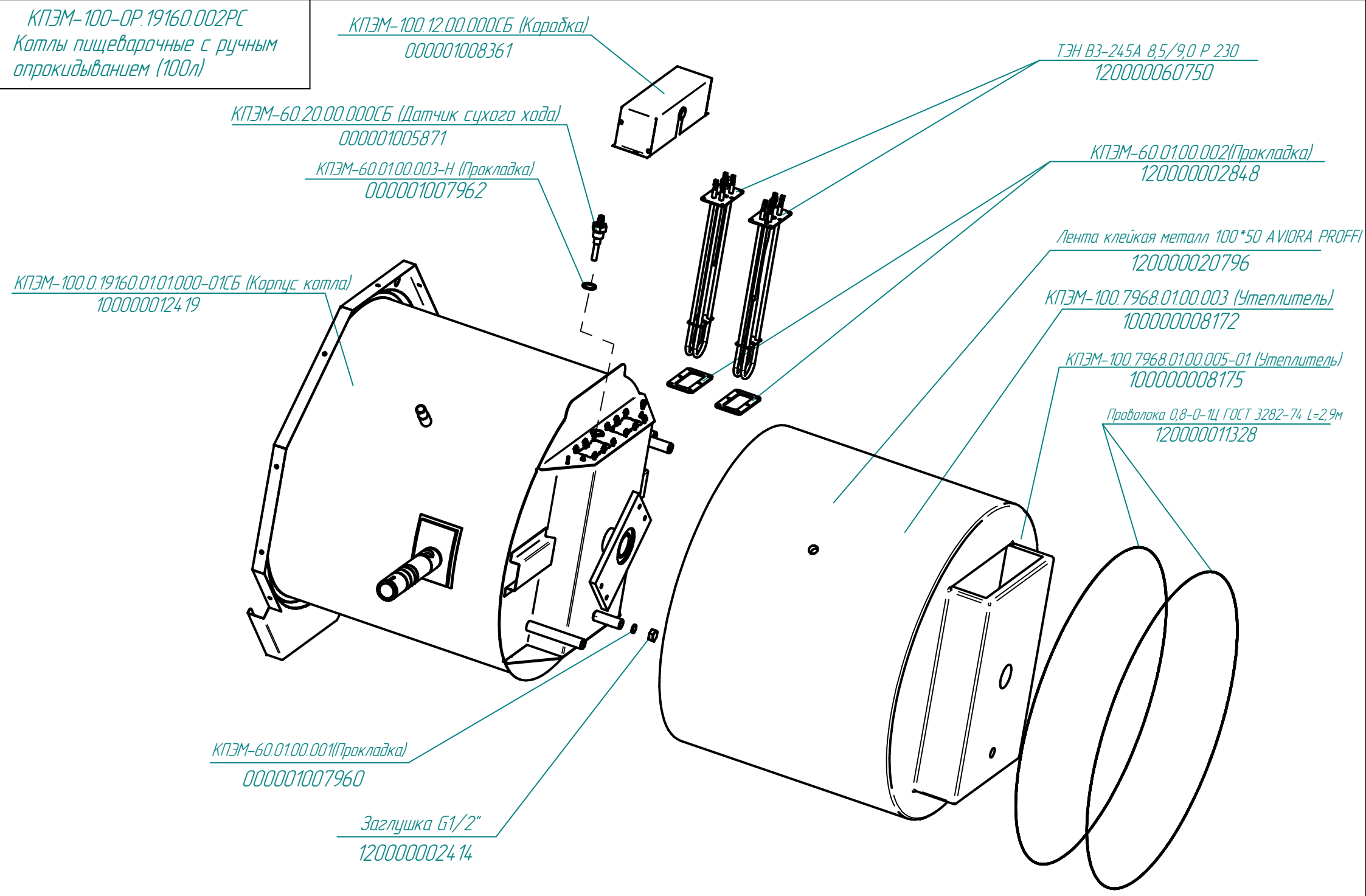

Редакция от 18.01.2016

КПЭМ-100-ОР.19160.003РС
Котлы пищеварочные с ручным опрокидыванием (100л)

КПЭМ-60.0.7980.09.00.000СБ (Устройство предохранительное)

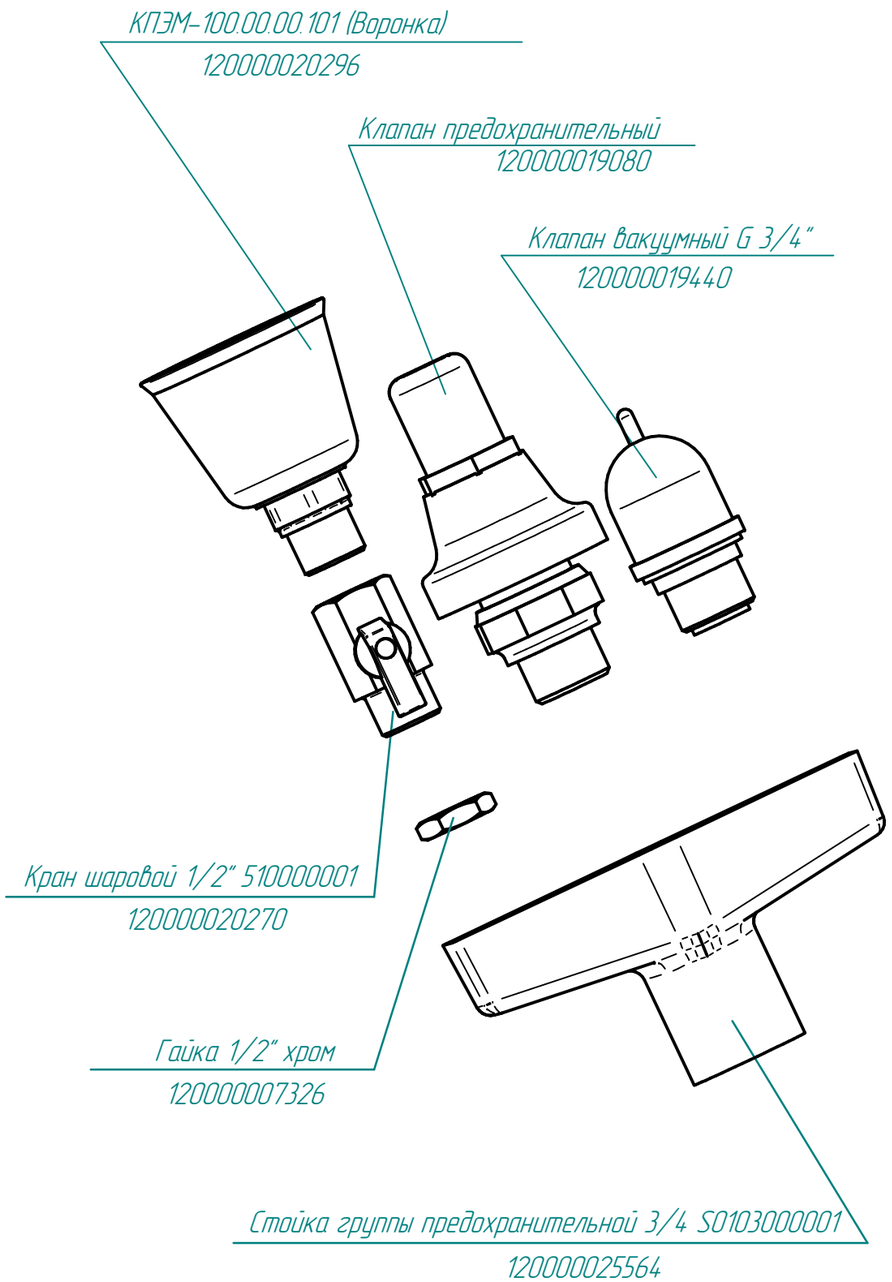

Редакция от 18.01.2016

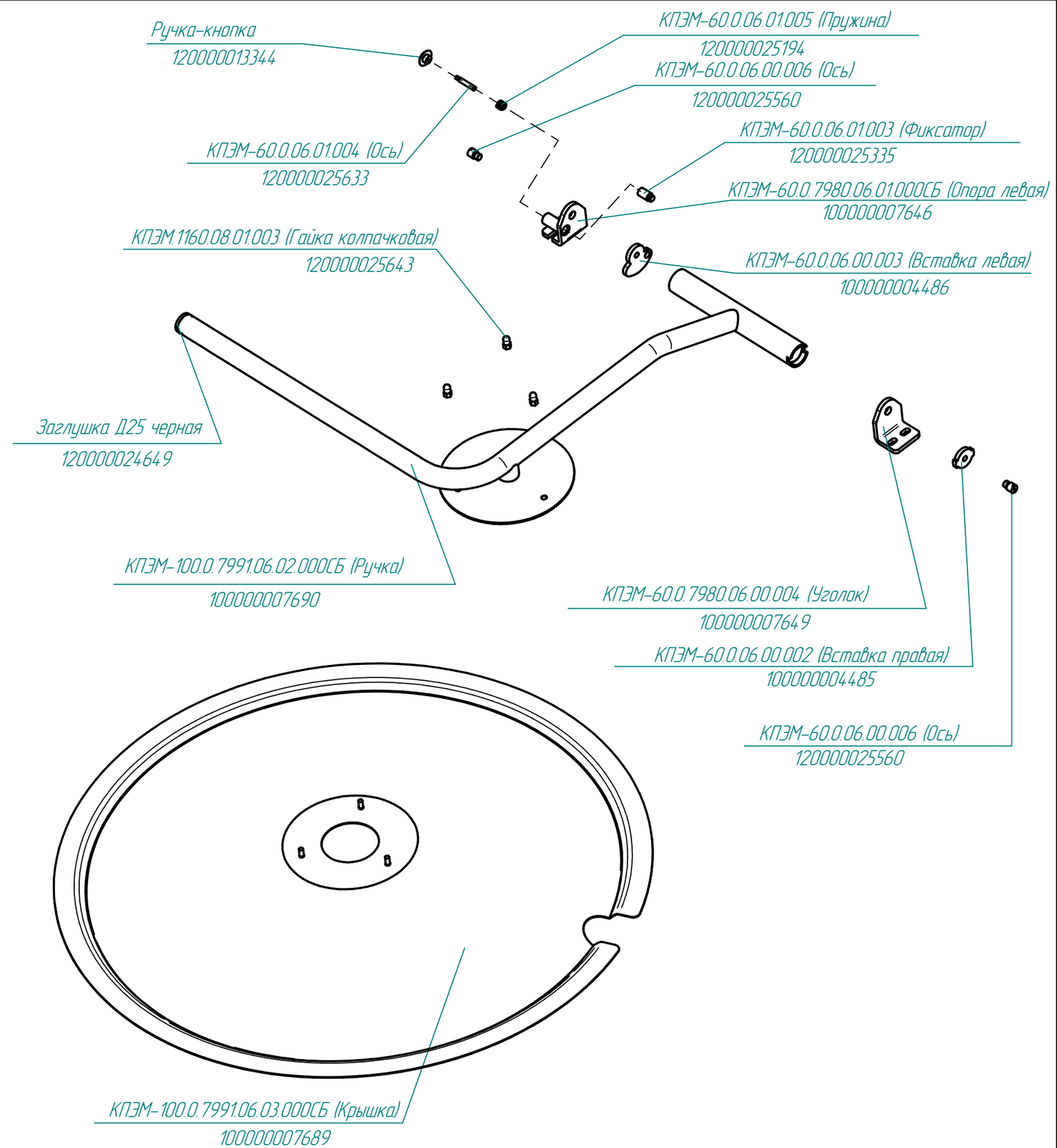

КПЭМ-100.0.7991.06.00.000СБ (Крышка в сборе)

КПЭМ-100-ОР.19160.004РС
Котлы пищеварочные с ручным опрокидыванием (100л)

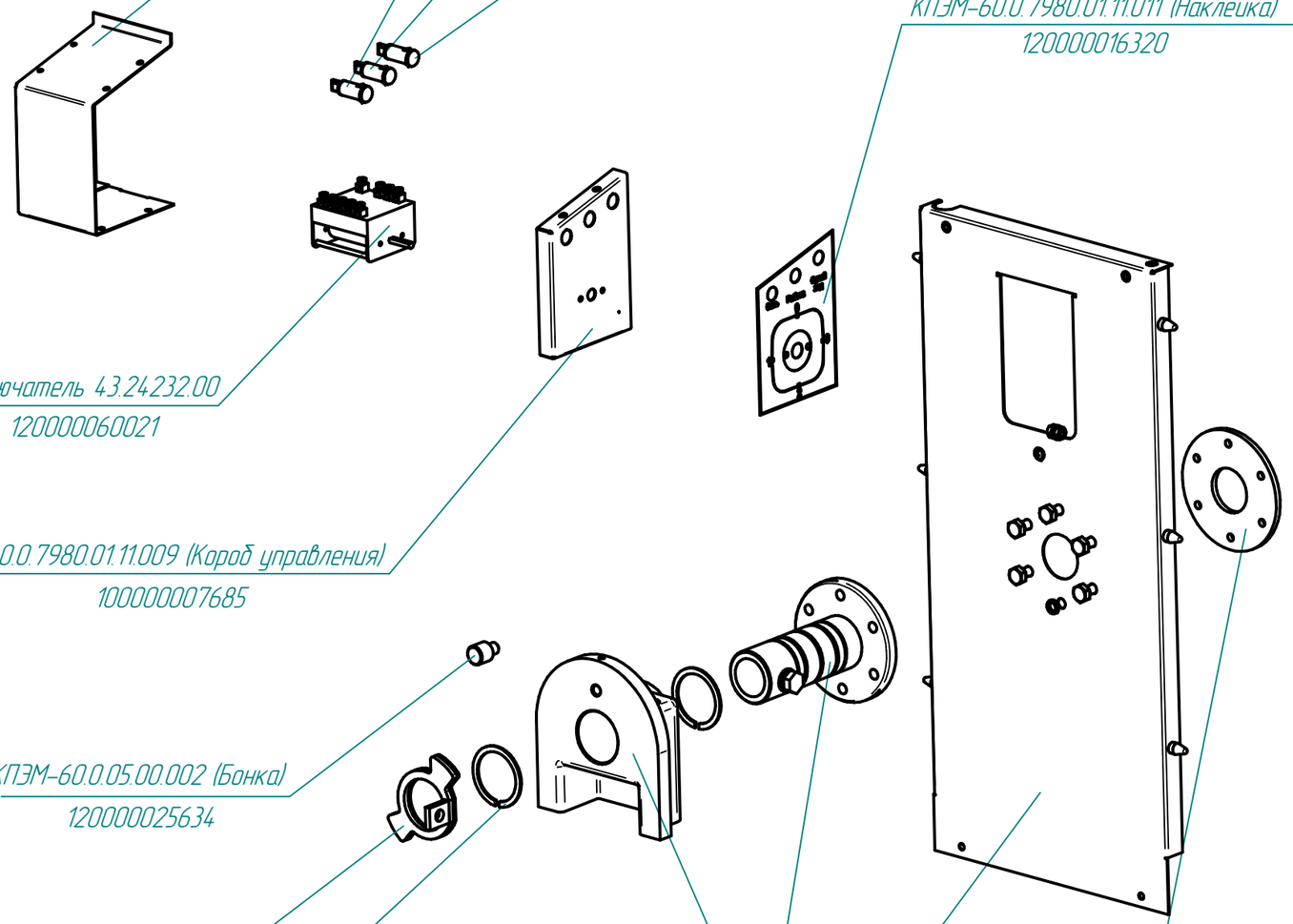

Лампа сигнальная белая
120000006277

Лампа сигнальная желтая
120000006276

Лампа сигнальная красная
120000006630

КПЭМ-60.0.7980.01.12.000СБ (Кожух управления)
100000007745

КПЭМ-60.0.7980.01.11.011 (Наклейка)
120000016320

Переключатель 43.24232.00
120000060021

КПЭМ-60.0.7980.01.11.009 (Короб управления)
100000007685

КПЭМ-60.0.05.00.002 (Бонка)
120000025634

КПЭМ-60.0.05.02.000СБ (Упор)
100000004465

Кольцо стопорное Д46 DIN 471
120000025580

КПЭМ-60.0.05.00.001-01 (Бугель левый)
120000025769

КПЭМ-60.0.05.01.000СБ (Ось левая)
100000004464

КПЭМ-100.0.19160.01.11.001-01 (Стенка боковая)
100000012425

КПЭМ-60.0.01.11.002 (Фланец)
100000004451

КПЭМ-100.0.19160.01.11.000-01СБ (Стенка боковая левая)
100000012415

КПЭМ-60.0.09.0.000СБ (Система подвода воды)
100000004421

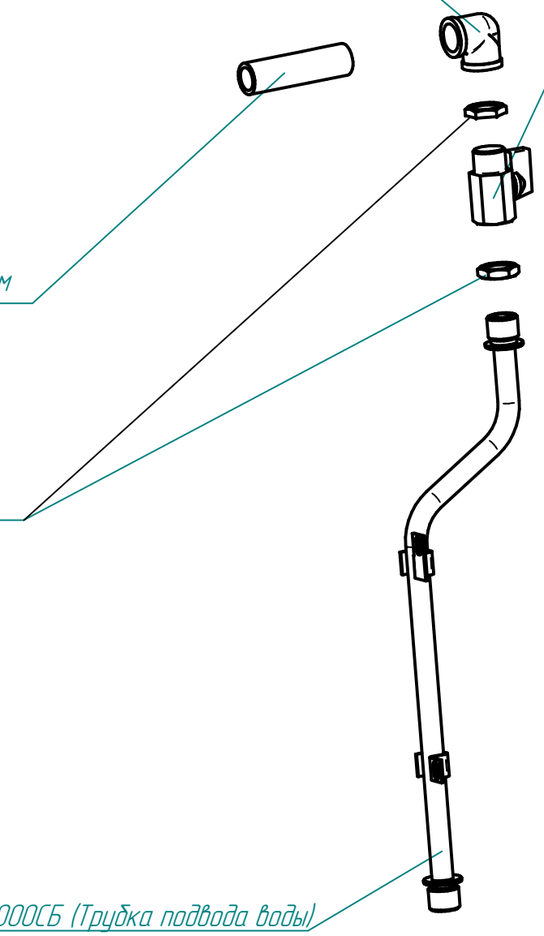

Кран шаровой (1/2 дюйма) 510000001
120000020270

Уголок 1/2"
120000000555

Сгон 1/2х75, хром
120000025569

Гайка 1/2" хром
120000007326

КПЭМ-60.0.09.01.000СБ (Трубка подвода воды)
100000004503

Редакция от 18.01.2016

КПЭМ-100-ОР.19160.005РС
Котлы пищеварочные с ручным опрокидыванием (100л)

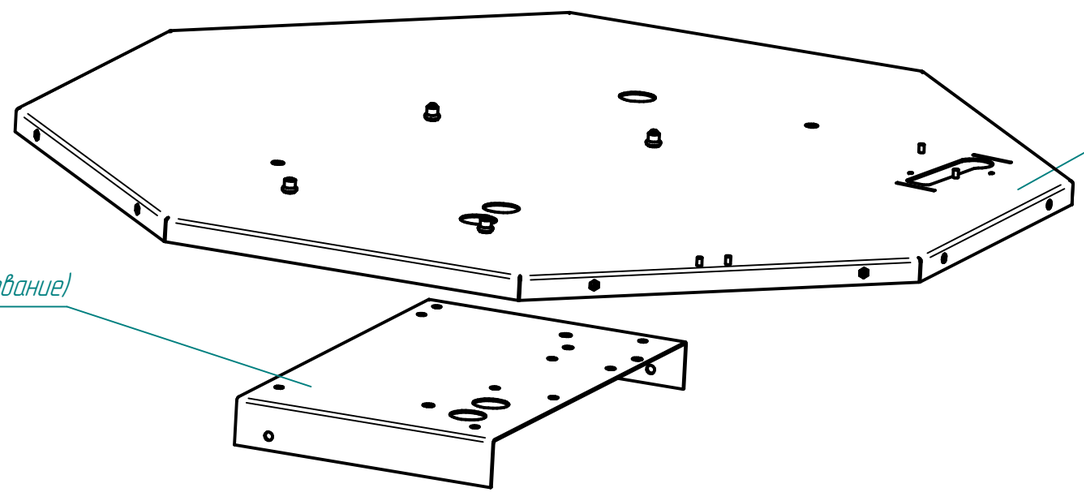

Редакция от 18.01.2016