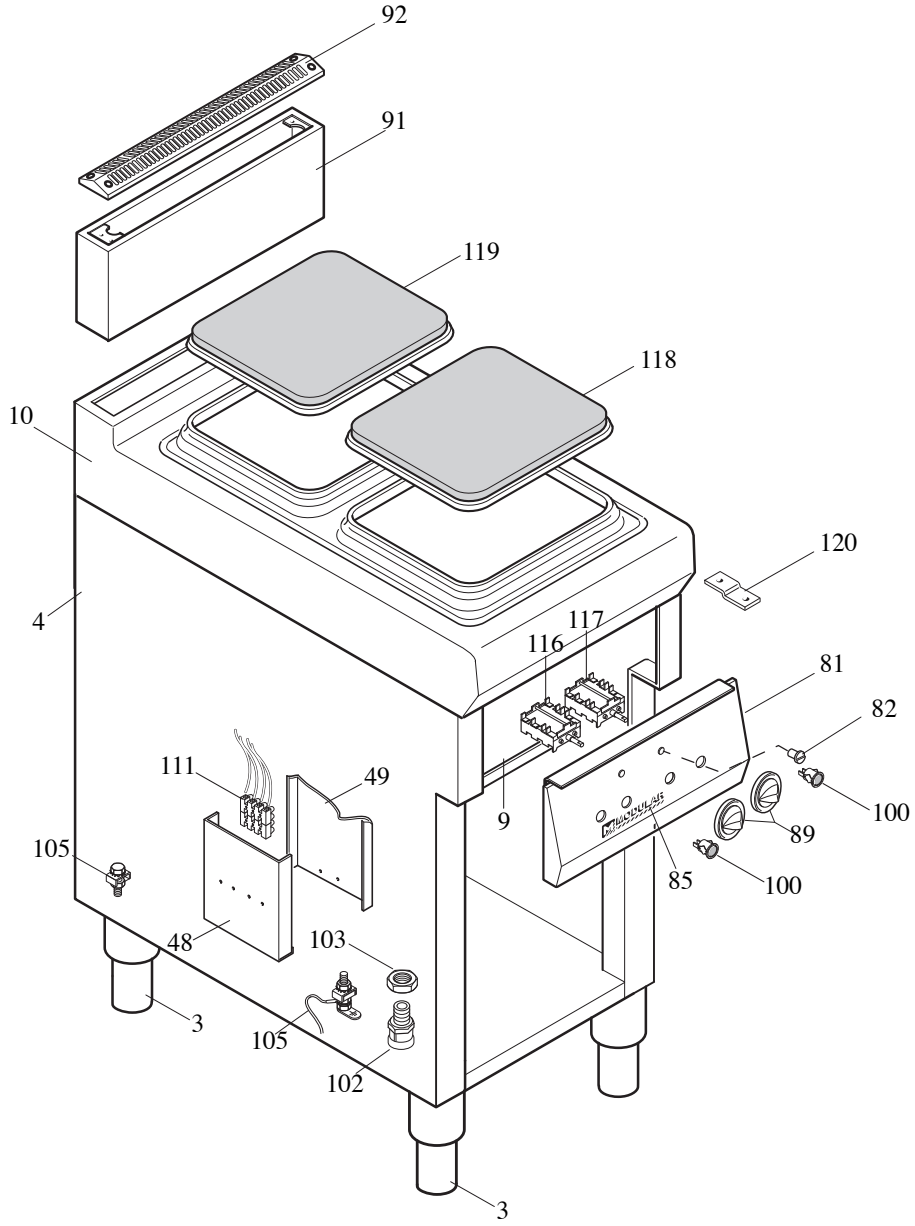
92
91
119
118
10
120
4
117
116
81
82
111
49
9
100
89
105
85
100
48
103
3
105
102
3

MODULAR
LISTA RICAMBI
cod. 253.200.01

PIANO COTTURA ELETTRICO
MOD. 90/40 PCE

ED. 01-07

POS.	CODICE	RIF. MODIFICHE	DENOMINAZIONE	PREZZO
3	912.033.00		Piede 2" vite M10	
4	921.000.00		Involucro esterno 90/40	
9	922.009.00		Fondo top vano 90/40	
10	911.962.00	sost.il 911.058.00 dal 01/07/07	Assieme piano 90/40 PCE	
48	623.302.00		Supporto morsettiera "A"	
49	922.287.00		Protezione frontale morsettiera	
81	921.673.00	sost.il 921.080.00 dal 01/07/07	Cruscotto 90/40 PCE	
82	682.003.00		Placchetta per indice	
85	250.389.00		Marchio "Modular"	
89	912.051.00	sost.il 912.011.00 dal 01/07/07	Ass. manopola elettrica 7 pos. De 82	
91	911.023.00		Ass. alzatina post. 90/40	
92	9211090.00	sost.il 911.017.00 dal 01/07/07	Griglia alzatina 90/40	
100	663.043.00		Segnalatore verde	
102	663.028.00		Pressacavo V-TEC 21	
103	663.021.00		Controdado PG 21	
105	611.320.00		Montaggio viti di terra Gen/Equip.	
111	663.036.00		Morsettiera FV173-V/V-4 poli	
116	661.002.00		Commutatore 7 pos. 4927215.746	
117	961.000.00		Commutatore 7 pos. 43.27232.000	
118	965.003.00		Piastra el. quadr. 300-3000W-220/230V-EGO	
119	965.004.00		Piastra el. quadr. 300-4000W-220/230V-EGO	
120	623.002.15		Squadretta fissaggio cruscotto	