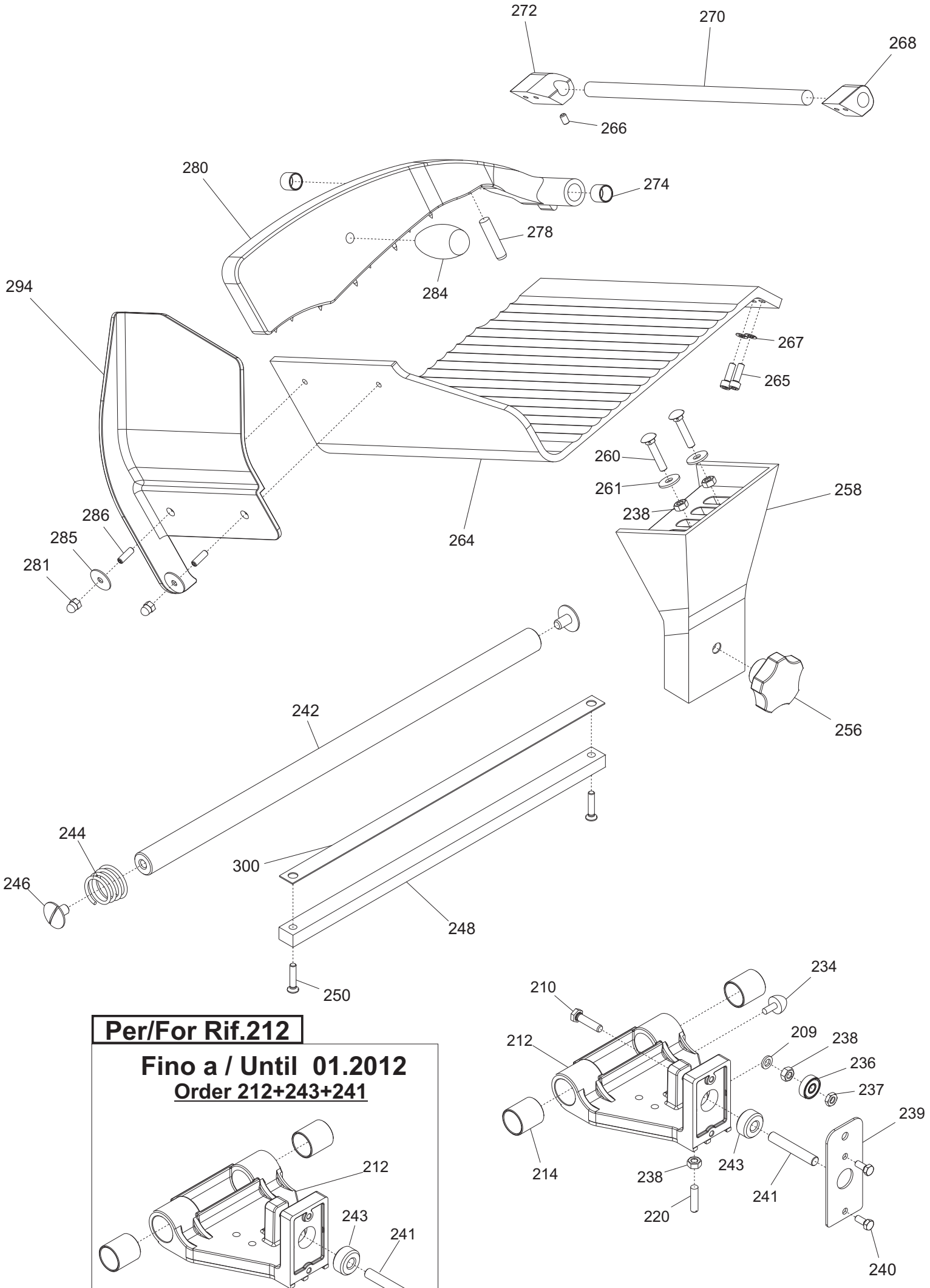

Per/For Rif.212

Fino a / Until 01.2012

Order 212+243+241

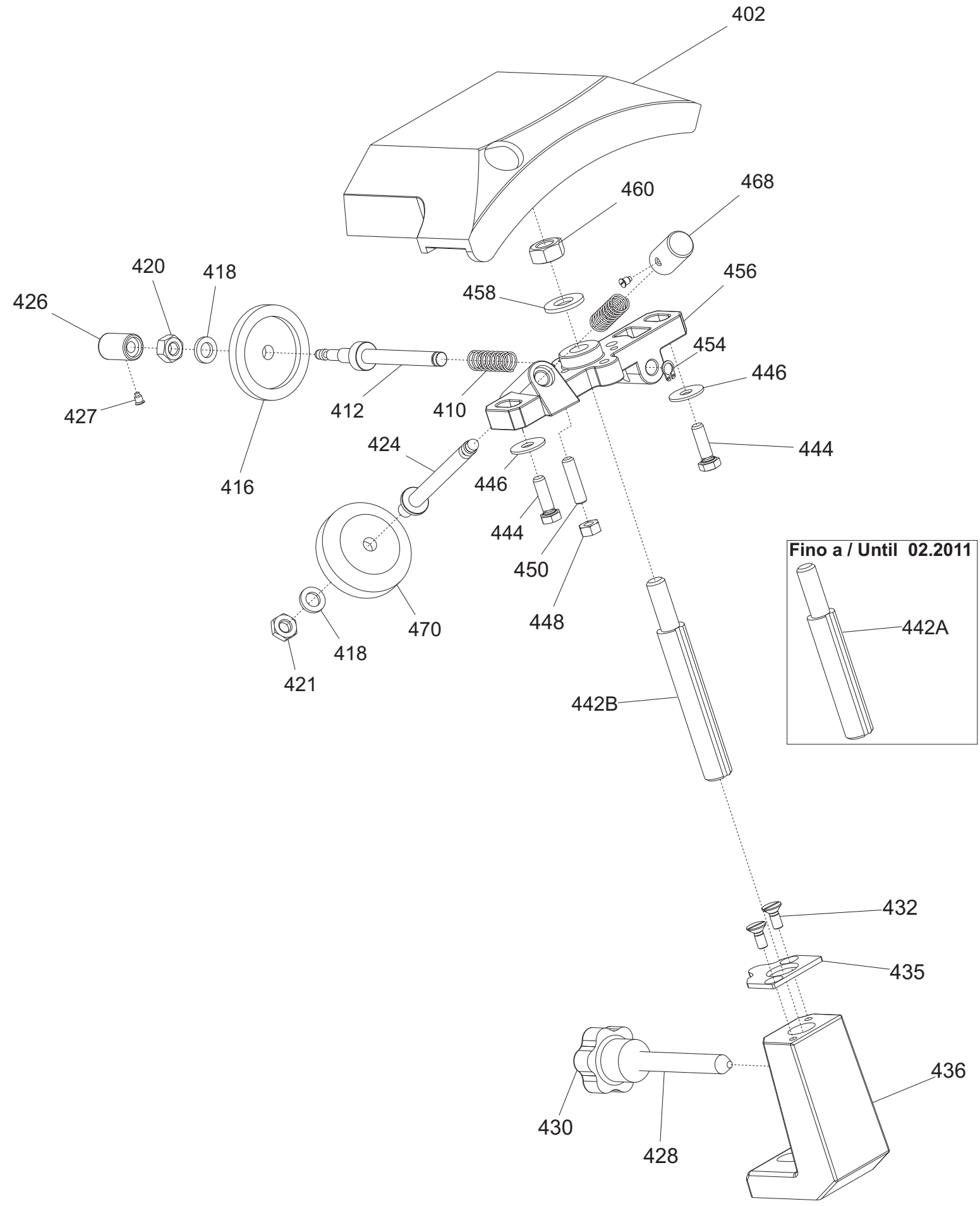
402
460
468
456
458
420
418
426
454
446
427
412
410
416
424
446
444
444
450
448
470
418
421
442B
Fino a / Until 02.2011
442A
432
435
436
430
428

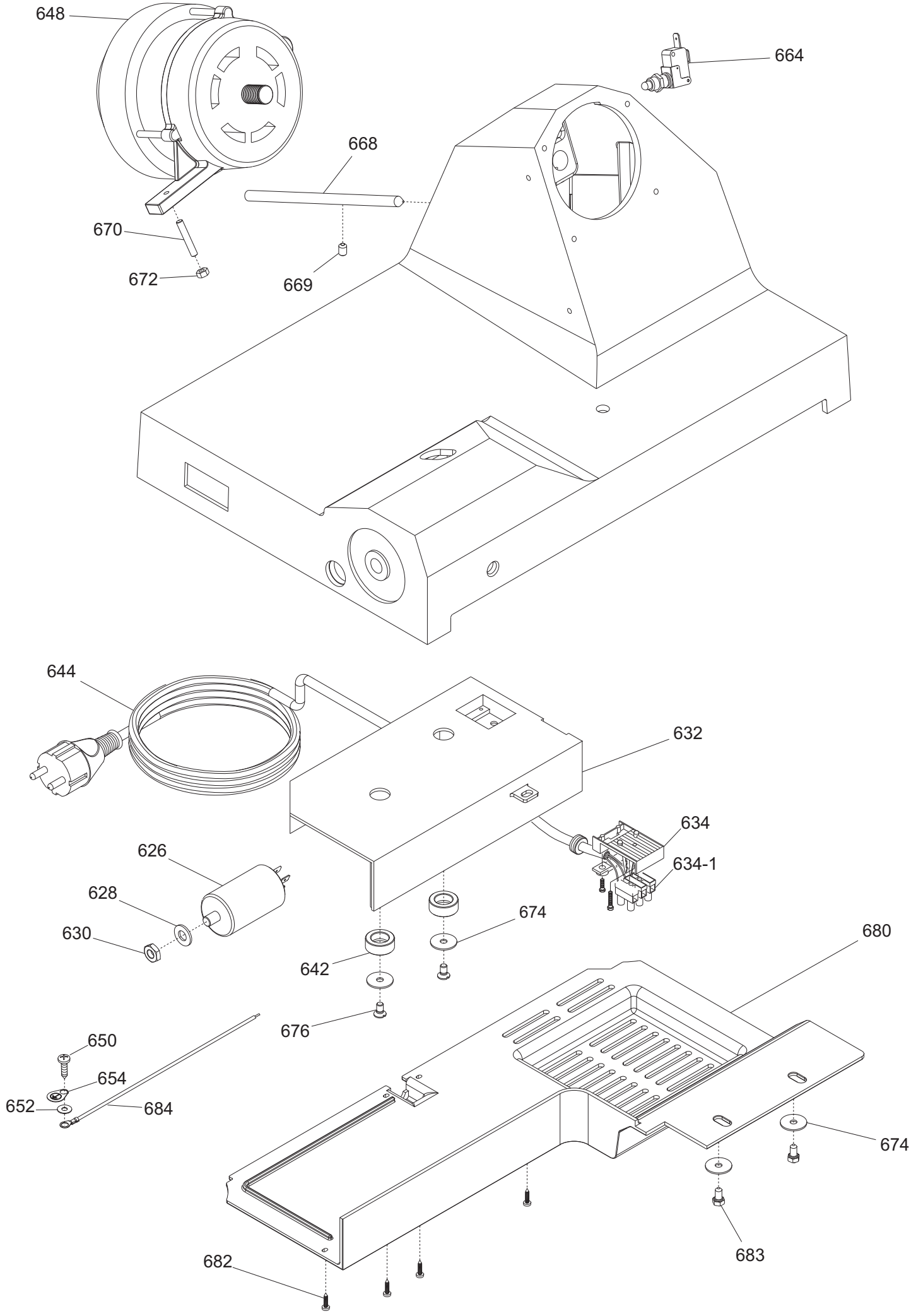
648
664
668
670
672
669
644
632
634
634-1
626
628
630
674
642
676
680
650
654
652
684
674
683
682

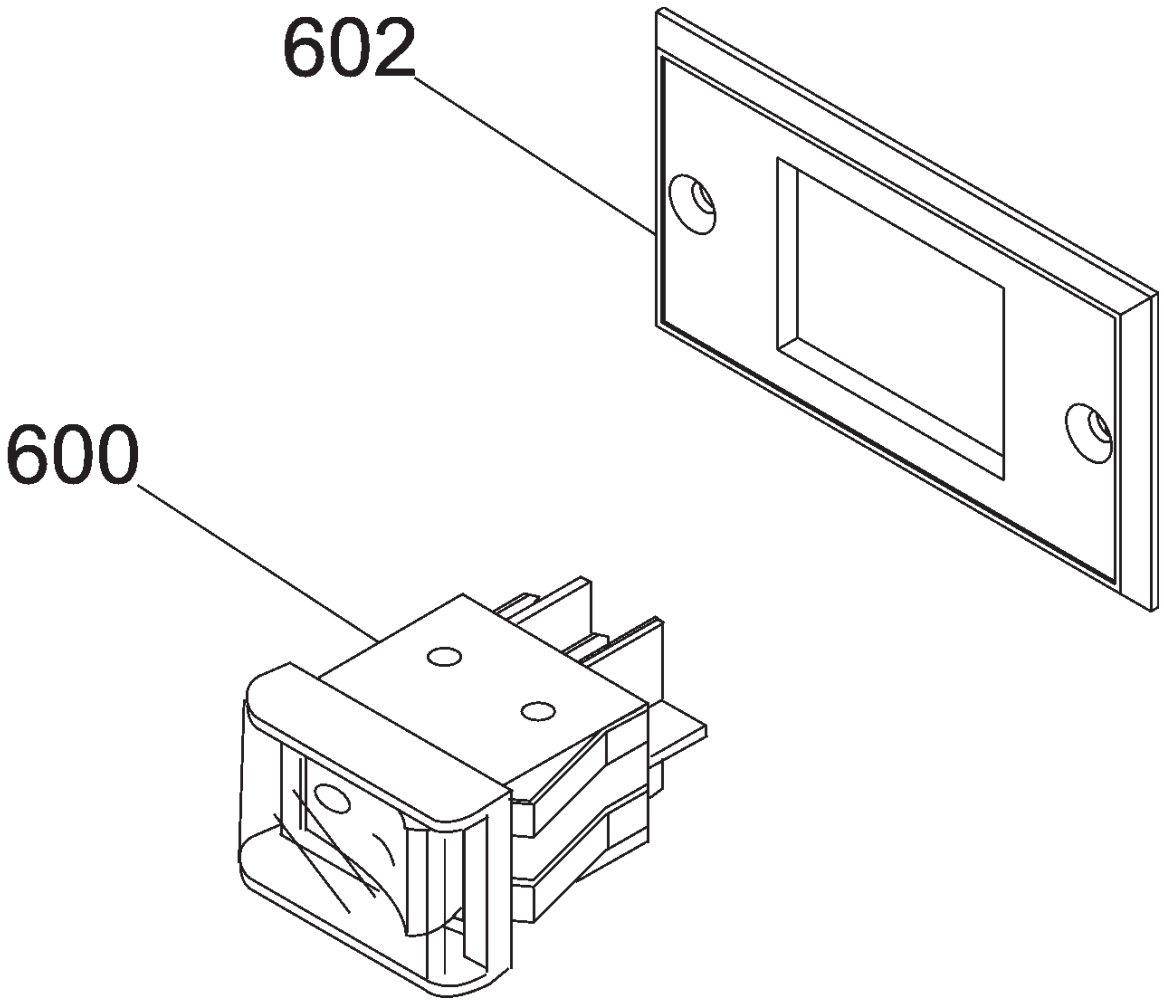
602
600

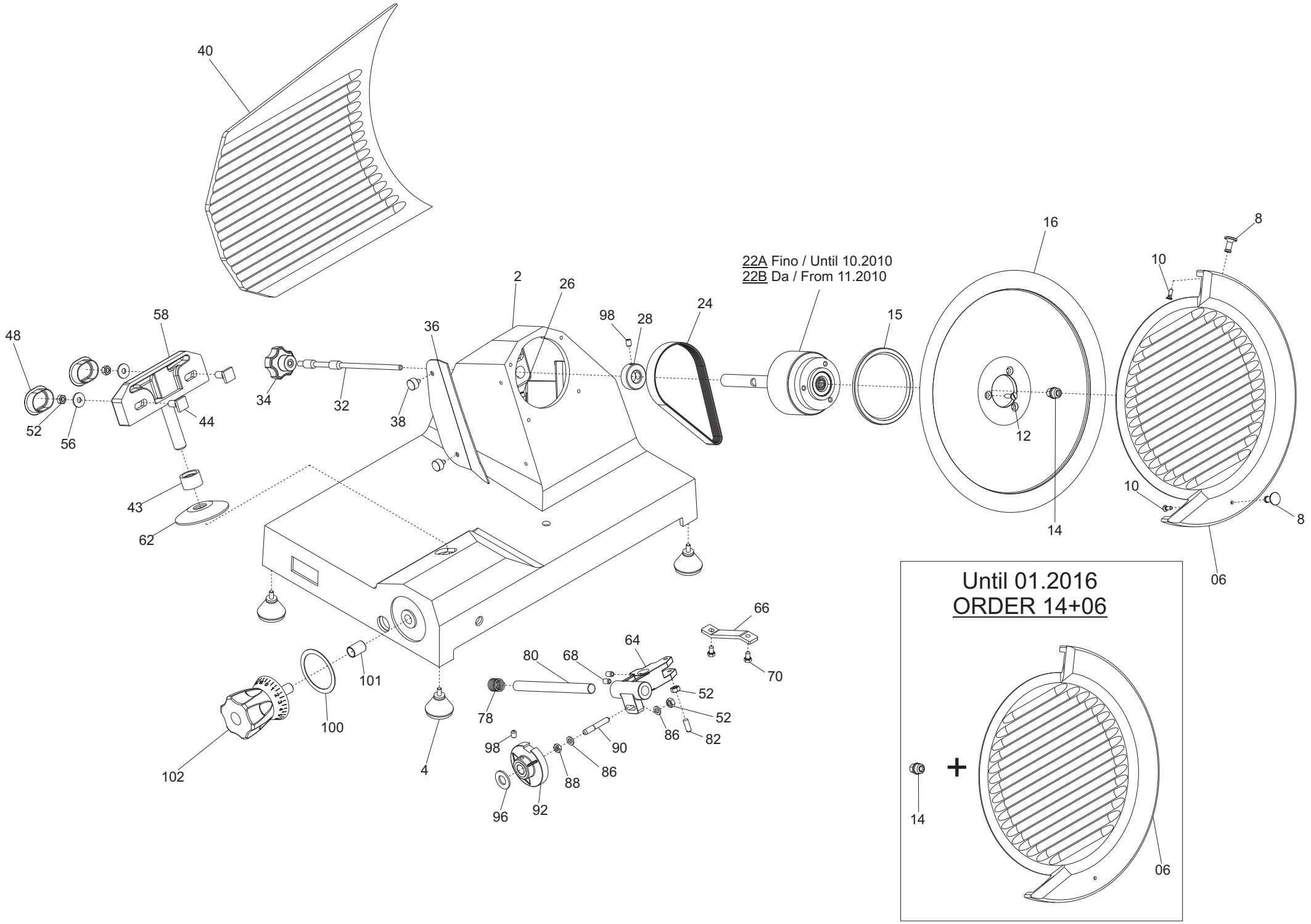
40
48
58
52
56
44
43
62
34
32
36
38
2
26
98
28
24
22A Fino / Until 10.2010
22B Da / From 11.2010
15
16
12
14
10
8
10
8
06
66
70
64
80
68
78
52
52
86
82
90
98
86
88
96
92
4
101
100
102
Until 01.2016
ORDER 14+06
14
06

MIRRA 300 Y09 TAV. UNICA

Riferin	Nome prodotto	Codice
600	INT. MN COMELUX 401/L CON PROT	19410102
602	SUPPORTO INTERRUTTORE MRR NEW	19563171
2	CASSA 300 G MRR OSSIDATA	19510130
4	PIEDINO PICCOLO DOPPIO M 5 A PUNTA	19560201
6	PARALAMA NO CE 300 MRR-CNV OSSIDATO	195102072
8	POMELLO PARALAMA _ LAV	19021110
10	VITE TSP- DIN 963 M 4X12	IX2963004012
12	VITE TSP- DIN 963 M 5X16	IX2963005016
14	ESAGONO EST.220 FUS/INT.EST.275/300	19530930.10
15	ANELLO TENUTA 80X95X5 SC NBR	19562140
16	LAMA 300 - 40/3/254 NAZ.	18300403254
16T	LAMA 300 - 40/3/254 TEFLON. F.ESTR.	18300403254TF
22A	PULEG.PRES.MONT.MRR. 300 G	19700335
22B	PULEG.PRES.MONT.MRR. Y10 300 G	19700335.10
24	CINGH.PIAT.M300 G TB2 360 X 8	19310206
26	VITE SENZA TESTA DIN 916 M 5X6 NE	NE0916005006
28	ANELLO PORTA MICRO MRR	19540901
32	TIRANTE PARALAMA MRR 300 G	19530535
34	MANOPOLA TIR.PAR.M6 5L MRR NERO	19562502
36	PARAFETTA ACCIAIO MRR 300 G	19531035
38	VITE ZIGR.M5 PARAF.MRR BULTH	19335014
40	VELA MRR 300 G OSSIDATA	19510330
43	COPRI PERNO SUP.VELA MRR 300 NO CE	19562031
44	VITE BLOCC.VELA M8 X 24 MRR.300 SV	193350032
48	TAPPO SUP.VELA MRR V 220-300	19560132
52	DADO ES. DIN 934 M 6	IX2934006
56	RONDELLA F.LARGA DIN 9021 D 6X18	IX29021006018
58	SUP.VELA MRR 300 G OSSIDATO	19510730
62	PARA ACQUA GRANDE	19563002
64	MOVIMENTO VELA MRR 300 G. LAVORATO	19500130
66	PIASTRINA MOV. MRR ZINCATA	19540601
68	VITE SENZA TESTA DIN 916 M 6X10 NE	NE0916006010
70	VITE TE DIN 933 M 5X10 T.F.	IX2933005010
78	MOLLA MOVIMENTO VELA MRR 300 G.	19390230
80	PERNO MOV. VELA MRR 300 G	19530730
82	PRIGIONIERO M6 X 17 OTTONE MRR.300V	19337032
86	RONDELLA PIANA DIN 125 D 6	IX2125006
88	DADO ES. DIN 439 M 6 BASSO	IX2439006
90	RULLINO MOVIMENTO MRR 300 G	193360630
92	CAMMA MRR 220/275G 300G.CE LAVORATO	19563505LG
96	RONDELLA ONDULATA 12	19342005
98	VITE SENZA TESTA DIN 916 M 6X8 NE	NE0916006008
100	RONDELLA PLEX MAN.NUM. MRR	19562145
101	BOCCOLE AUTOLUBR.12.14.20	19324111
102	MANOPOLA NUMER.MRR PERNO D.12MM	19562402
209	RONDELLA PIANA DIN 125 D 6	IX2125006
210	VITE TE DIN 933 M 6X25 T.F.	IX2933006025

212	CARRELLO MRR 300 V.CE LAV	19021032
214	BOCCOLE AUTOLOBR.20.23.25 MRR.300 V	19324032
220	PRIGIONIERO 6 X 25 OTTONE	19337002
234	PARAC.CARR.M5X12 PERETT.MRR 220-300	19560170
236	CUSCINET. CARR.MRR. 626 2RS R50	19320103
237	DADO ES. DIN 439 M 6 BASSO	IX2439006
238	DADO ES. DIN 934 M 6	IX2934006
239	PIASTR.CARRELLO MRR 300 G NO CE	19533035
240	VITE TE DIN 933 M 5X12 T.F.	IX2933005012
241	VITE SENZA TESTA DIN 913 M 8X50 CE	IX2913008050
242	BARRA TONDA CARR. MRR 300V D.20	19530632/02
243	BUSS.FILET.CARRELLO PLD-GLL NO CE	195340281
244	MOLLA BARRA TONDA 300 MRR SV CE	19390134
246	VITE BARRA TONDA MRR.300	193350030
248	BARRA QUADRA 275-300 MRR.SV	19540132
250	VITE TSP- DIN 963 M 5X25	IX2963005025
256	POM. TIR.PARAL.300-370 M8 5 LOBI	19562504
258	GAMBO MRR G 300 OSSIDATO	19510630
260	VITE BLOCC.PIATTO MIRRA 220-250 Y06	19335042
261	RONDELLA F.LARGA DIN 9021 D 6X18	IX29021006018
264	PIATTO MRR 300 G EST.CE OSS.	1,95E+35
265	VITE TCEI DIN 912 M 5X16	IX2912005016
267	RONDELLA GROWER UNI 1751 D 5	IX21751005
268	BLOCCH.DRIT.ASTINA PIATTO MRR 300	19526062
270	ASTINA PRESSAMERCE MRR 300 G	195304030
272	BLOCCH.INCL.ASTINA PIATTO MRR 300	19526060
274	BOCCOLE AUTOLUBR.12.14.12 DAL 01	19324102
278	PARAC. P.MERCE G. D8,5XH36	19563206
280	PRESSA MERCE MRR 300 G CE OSSID	195109030
281	DADO CIECO DIN 1587 M 5	IX21587LC005
284	MANOPOLA PRESSA MER.ABS OVALE M10	19562905
285	RONDELLA F.LARGA DIN 9021 D 5X20	IX29021005020
286	VITE SENZA TESTA DIN 913 M 5X16 CE	IX2913005016
294	P.MANO PIATTO MRR 275-300 Y.06	19562324.06
300	PIASTRINA TEMPR.MRR 300 SV	19530832
-	AFFILAT.INC.NO CE MRR 300 G	19800033NC
402	CAPP.MRR 300 G NO CE OSSIDATA	19511235
410	MOLLA PERNI AFF.+SBAV. 250-300	19390303
412	PERNO SBAVATURA 250:300	19540703
416	MOLA SB.220 D.40 H.8 F.6	19300201
418	RONDELLA PIANA DIN 125 D 6	IX2125006
420	DADO ES. DIN 934 M 6	IX2934006
421	DADO ES. DIN 439 M 6 BASSO	IX2439006
424	PERNO AFFILATURA 250:300	19540704
426	PULSANTE SBAVATURA 250:300	19550203
427	VITE BLOC.PULSANTE AFF.250-370	19335025
428	PRIGIONIERO COLONNINA L=75	19336010
430	MANOPOLA PRIG. AFFIL. M8 6 LOBI	19562602
432	VITE TSP- DIN 963 M 4X10	IX2963004010
435	PIAST. COLONNINA MRR 300 G NO CE	19533335

436	COLONNIN.300 MRR G ALL OSSIDATA	19511130
442A	PERNO COL.FR.MRR 250 NOR/CAS L=76	19540431
442B	PERNO COLONNINA FRES.275-300	19540406
444	VITE TE DIN 933 M 5X16 T.F.	IX2933005016
446	RONDELLA F.LARGA DIN 9021 D 5X15	IX29021005015
448	DADO ES. DIN 934 M 5	IX2934005
450	VITE SENZA TESTA DIN 913 M 5X20 CE	IX2913005020
454	ANELLI D ARRESTO DIN 471 D 05E	IX2471005
456	CORPO AF.220-300 MRR VERT LAV	19021332
458	RONDELLA PIANA DIN 125 D 8	IX2125008
460	DADO ES. DIN 934 M 8	IX2934008
468	PULSANTE AFFILATURA 250-300	19550202
470	MOLA AF.220 D.40 H.11 F.6	19300101
626	CONDENSATORE MRR 8UF CODOLO M8	19410301
628	RONDELLA PIANA DIN 125 D 8	IX2125008
630	DADO ES. DIN 439 M 8 BASSO	IX2439008
632	SCATOLA RELAIS MRR 11-04-97	19563125
634-1	MORSETTIERA 3 POLI PA 27	19410822
634	SOTTOMORSETTO L.N.T.PA 228	19410820
642	DISTANZIALE PER SCATOLA RELAIS	19561500
644	CAVO ALIM.COMP. MN SUKO UNIFI	19410502
648	MOTORE MRR-CNV 300 P.50 230-50	19403052
650	VITE AUTOF.TCB+ DIN 7981 D 3,5X9,5	IX279813,5009,5
652	RONDELLA DENTEL. DIN 6798-A D 4E	IX26798A004
654	TARGHETTA MASSA TERRA	19420177
664	MICRO INTERRUTT.MN X AFFETTATR	19410201
668	PERNO MOTORE MRR 300 G	19540530
669	VITE SENZA TESTA DIN 916 M 6X8 NE	NE0916006008
670	VITE SENZA TESTA DIN 913 M 5X30 CE	IX2913005030
672	DADO ES. DIN 934 M 5	IX2934005
674	RONDELLA F.LARGA DIN 9021 D 5X20	IX29021005020
676	VITE TSP- DIN 963 M 5X10	IX2963005010
680	PROTEZIONE INFERIORE MRR 300 SV	19563152
682	VITE AUTOF.TCB+ DIN 7981 D 2,9X13	IX279812,9013
683	VITE TE DIN 933 M 5X10 T.F.	IX2933005010
684	CAVETTO MASSA TERRA 220-250 UL	19410738